fiche produit

article n° 83.040.1223.0

commutateur IP WIENET UMS 20-16G-4SFP-W

article n°	83.040.1223.0
EAN	4049088600944
unité de commande	1 pièce(s)

certificats/approbations

c UL US LISTED

données techniques

type de montage	rail DIN
classe de protection (IP)	IP30
matériau du boîtier	métal
gérable	non
Ethernet	oui
alimentation par Ethernet	non
Fast Ethernet	oui
gigabit Ethernet	oui
nombre de port 10/100 Mbps RJ45	0
diagnostique LED	alimentation / état de la liaison / données / débit de données
10 Gigabit Ethernet	non
nombre de port 10/100/1000 Mbps RJ45	16
nombre de port 100 Mbps SC	0
ports SFP	4
type de connection électrique	connexion à vis
affichage LED	PWR1, PWR2, SYS, Alarm, LNK/ACT
section du connecteur	0,35mm²...2,5mm²
longueur de la bande de fil	8 mm

données techniques

type de tension	DC
température de fonctionnement minimale	-40 °C
fonctionnement maximal Température de fonctionnement	75 °C
température de stockage / transport min.	-40 °C
température de stockage / transport max.	85 °C
humidité relative min.	10 %
humidité relative max.	95 %

poids	1100 g
alimentation électrique redondante	2 alimentations

circuit d'alimentation

type de tension	DC
tension de fonctionnement minimale	12 V
tension de fonctionnement max.	48 V
consommation max.	< 15 W

dimensions

profondeur	105 mm
largeur	74 mm
hauteur	152 mm
poids	1100 g

dessin technique

Weitergabe sowie Vervielfältigung dieses Dokuments, Verwertung und Mitteilung seines Inhalts verboten soweit nicht ausdrücklich gestattet.
The reproduction, distribution and utilization of this document as well as the communication of its contents to others without express autorization is prohibited.

Qu – PEE 12/92

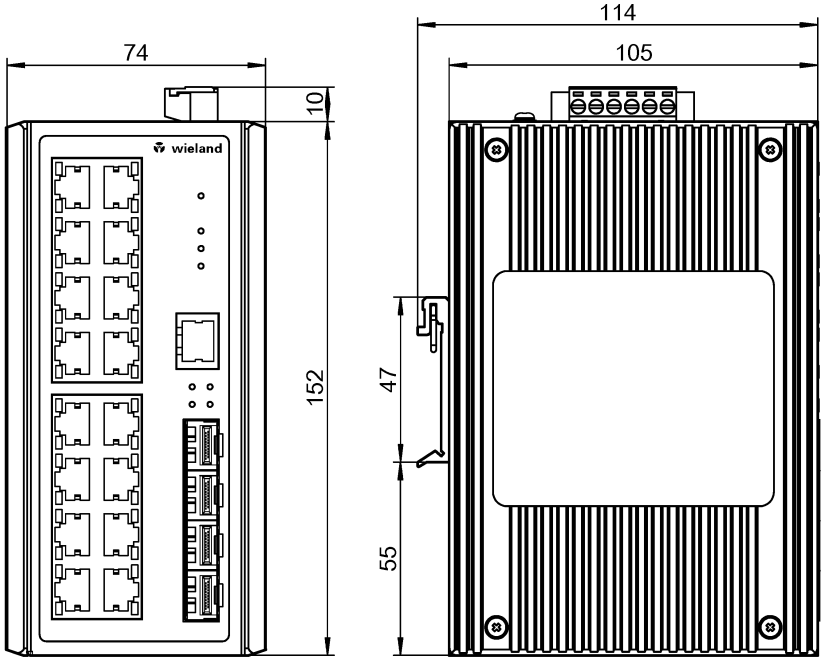

Weitere Angaben siehe KATALOG oder eKatalog. Additional data see CATALOG or eCatalog.	www.wieland-electric.com eshop.wieland-electric.com

ja/yes ☒ Stoffverbots- und Deklarationsliste nach WN 5020.010 ist einzuhalten.
Conformity with Wieland document WN 5020.010 e (list of prohibited / declarable hazardous substances) to be declared!

Freitoleranz nach General tolerance	CAD-Zeichnung, keine manuellen Änderungen CAD-Drawing, no manual modifications allowed	1. Verwendung: First Use:	Blatt: Sheet:

Maßstab/Scale	Werkstoff/ Material	2021	Tag/ Date	Name
		gezeichnet drawn	22.02.	Koetzner
		Elektronische Freigabe Electronic Release		

Zeichnung Nr./ Drawing No.
83.040.1223.0 01K

Maße in mm/Dimensions are in mm

Datei/ File: 047341__01K.DCD

Ersatz für/ Replacement for:

Index	Datum/ Blatt Date/ Sheet	Type	Benennung/ Title: Teilespezifikation / Component specification WIENET IP SWITCH UMS 20-16G-4SFP-W
Änderung/ Revision			

wieland
www.wieland-electric.com

83_040_1223_0_01K_1 CADW5014 Koetzner 2021-02-26T13:13:49 1.000