Data sheet del prodotto

Nr. Art. 92.207.2004.0

Cavo preconfezionato GST18I4KS-S 15 20TR01

gesis® CLASSIC Cavo di connessione, Spina - terminale libero, Numero di poli 4, Tensione nominale 250 V / 400 V, Corrente nominale 16 A, Tipo di cavo H05VV-F, Classe di infiammabilità Eca, Lunghezza totale 2 m, Sezione nominale conduttore 1,5 mm², Colore della codifica / inserto rosso

Nr. Art.	92.207.2004.0
EAN	4049088314797
Quantità per ordine	25 Pezzo

Certificati/Approvazioni

Dati tecnici

Generale

Corrente nominale	16 A
Tensione nominale	250 V / 400 V
Tensione nominale di tenuta	4 kV
Grado di inquinamento	2
Codifica meccanica	Codice 2
Resistenza di contatto	23,2 mOhm
Bloccabile	autobloccante (può essere sbloccato con un attrezzo)
Colore della codifica / inserto	rosso
Marcatura del polo	2, N, PE, 1
Colore della custodia con serracavo	Nero

Esecuzione

Sezione nominale conduttore	1,5 mm²
Grado di protezione (IP)	IP40
Lunghezza di spelatura	9 mm
Lunghezza sguainatura	35 mm
Preparazione del terminale cavo	Terminali saldati a ultrasuoni
Tipo di cavo	H05VV-F
Colore del cavo	Nero
Diametro cavo max.	9,2 mm
Tipo di cavo	Spina - terminale libero
Tipo di cavo preconfezionato	Cavo di connessione
Esecuzione lato 1	Terminale libero
Esecuzione lato 2	Spina GST18i4

Materiale

Trattamento superficie	stagnato
Privo di alogeni	No
Resistenza del cavo alla temperatura continuativa	60 °C
Resistenza alla temperatura continua dei componenti isolati	100 °C
Carico di infiammabilità	0,979 kWh/St
Classe di infiammabilità	Eca

Dimensioni

Lunghezza totale	2 m

Accessori

Nr. Art.	Tipo	Descrizione
05.587.3156.0	Chiusura (G)ST18 WS	
05.587.3156.1	Chiusura (G)ST18 SW	
05.564.5353.0	Coperchio di protezione GST18I3/4/5 SW	
05.564.5353.2	Coperchio di protezione GST18I3/4/5 WS	
05.566.9153.0	Coperchio di protezione GST18I4 BUCHSEN	

Disegno tecnico

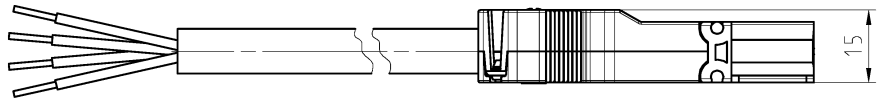

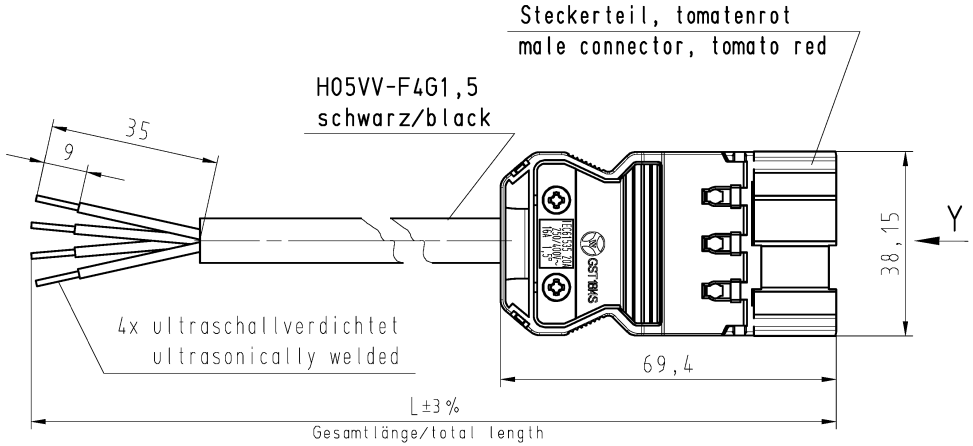

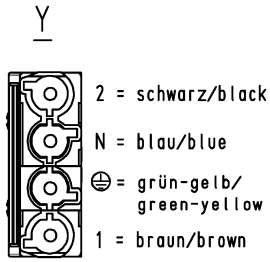

These dimensions will be especially checked at delivery
Only inspection dimensions
With /E marked dimensions are only valid for internal use

Diese Maße werden bei Abnahme besonders geprüft
Ausschließlich Prüfmaße
Mit /E gekennzeichnete Maße sind nur für interne Zwecke gültig

Weitergabe sowie Vervielfältigung dieses Dokuments, Verwertung und Mitteilung seines Inhalts sind verboten, soweit nicht ausdrücklich gestattet. Zuwiderhandlungen verpflichten zu Schadensersatz. The reproduction, distribution and utilization of this document as well as the communication of its contents to others without express authorization is prohibited.

Teile-Nr. part-no.	L	Beispiel (Farbe: tomatenrot) exampel (colour: tomato red)	Typ type
92.207.XX04.0	XX in dm-Schritten	92.207.1004.0 = 10dm/L= 1000mm	GST1814KS-S 15 10TR01
U2.207.XX04.0	XX in m-Schritten	U2.207.1204.0 = 12 m/L=12000mm	GST1814KS-S 15 X12TR01

Weitere Daten siehe KATALOG oder eKatalog.
Additional data see CATALOG or eCatalog.

www.wieland-electric.com
eshop.wieland-electric.com

Tolerierung Size ISO 14405Ⓔ/Tolerance system Size ISO 14405Ⓔ.
(This ISO-standard describes the envelope principle. According to the envelope principle the deviations of form and parallelism are limited by the size tolerances).

ja/yes ☒ Stoffverbots- und Deklarationsliste nach WN 5020.010 ist einzuhalten.
Conformity with Wieland document WN 5020.010 e (list of prohibited / declarable hazardous substances) to be declared!

Freitoleranz nach
General tolerance

CAD - Zeichnung, keine manuellen Änderungen
CAD - drawing, no manual modifications allowed

1.Verwendung: -
First Use:

Blatt: 1 von 1
Sheet: of

				2015	Tag/Date	Name
	/		Werkstoff/Material	gezeichnet drawn	29.05.	Dütsch T.
	/			geprüft checked	-	-
	/	Maßstab/Scale		Normgepr. Stand. check	-	-
	/	%				
	/	Vol. mm³	Ofl./Surf. mm²			
	/					
	/					
Index	Datum / Blatt Date / Sheet					
Änderung/Revision						

T

Zeichnung Nr./Drawing No. **92.207.0504.0 01K** Index

Maße in mm/Dimensions are in mm

Ersatz für/Replacement for: -

wieland
www.wieland-electric.com

Type
GST1814
KS-S 15
...TR01

Benennung/Title
PRE-ASSEMBLED CABLE
KONFEKT_LEITUNG
Stecker/male - freies Ende/free end
Schraubanschluss/screw connection 250V 1,5qmm

92_207_0504.0_01K_1 CADW3027 Dütsch 2015-05-29T13:31:55 1.000

QU-MEE-01/14 -