Ficha técnica de producto

Artículo Nº 92.207.2004.0

Cable de conexión GST18I4KS-S 15 20TR01

gesis® CLASSIC Cable de conexión, Macho - extremo libre, número de polos 4, tensión asignada 250 V / 400 V, corriente asignada 16 A, tipo de cable H05VV-F, certificación cpr Eca, longitud total 2 m, sección nominal 1,5 mm², color de codificación Rojo tomate

Artículo Nº	92.207.2004.0
EAN	4049088314797
Unidad de embalaje	25 Pieza (s)

Certificaciones / Homologaciones

Datos técnicos

Datos generales

Corriente Asignada	16 A
Tensión Asignada	250 V / 400 V
Tensión de cortocircuito	4 kV
Grado de polución	2
Codificación mecánica	Code 2
Resistencia de continuidad	23,2 mOhm
Con cierre	Auto-bloqueo (desbloqueo con herramienta)
Color de codificación	Rojo tomate
Codificación del polo	2, N, PE, 1
Color de la capota	Negro

Tipo

Sección nominal	1,5 mm²
Grado de protección (IP)	IP40
Desforrado del conductor	9 mm
Desforrado de manguera	35 mm
Preparación del final del conductor	Punteras soldadas por ultrasonidos
Tipo de cableado	H05VV-F
Color del cable	Negro
Diámetro del cable máx.	9,2 mm
Versión del cable	Macho - extremo libre
Tipo de cableado	Cable de conexión
Tipo de conector en un extremo del cable	Extremo libre
Tipo de conector en el otro extremo del cable	Conector GST18i4

Material

Superficie final	Zincado
Libre de halógenos	No
Temperatura contínua del cable	60 °C
Componentes de aislamiento de temperatura contínua	100 °C
Carga calorífica	0,979 kWh/St
Certificación CPR	Eca

Dimensiones

Longitud total	2 m

Accesorios

Artículo Nº	Tipo	Descripción
05.587.3156.0	Bloqueo (G)ST18 WS	
05.587.3156.1	Bloqueo (G)ST18 SW	
05.564.5353.0	Tapón GST18I3/4/5 SW	
05.564.5353.2	Tapón GST18I3/4/5 WS	
05.566.9153.0	Tapón GST18I4 BUCHSEN	

Dibujo técnico

These dimensions will be especially checked at delivery

Only inspection dimensions

With /E marked dimensions are only valid for internal use

Diese Maße werden bei Abnahme besonders geprüft

Ausschließlich Prüfmaße

Mit /E gekennzeichnete Maße sind nur für interne Zwecke gültig

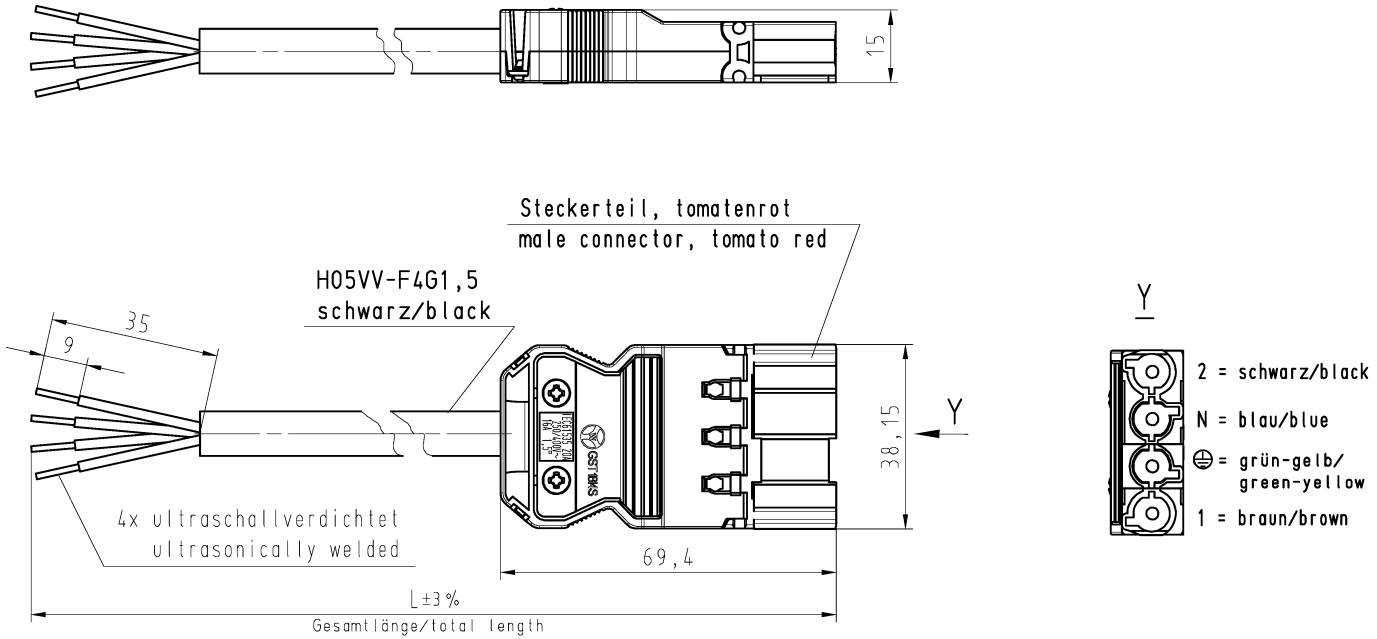

Weitergabe sowie Vervielfältigung dieses Dokuments, Verwertung und Mitteilung seines Inhalts sind verboten, soweit nicht ausdrücklich gestattet. Zuwiderhandlungen verpflichten zu Schadensersatz. Alle Rechte für den Fall der Patenterteilung oder Eintragung von Gebrauchsmuster vorbehalten. The reproduction, distribution and utilization of this document as well as the communication of its contents to others without express authorization is prohibited.

Teile-Nr. part-no.	L	Beispiel (Farbe: tomatenrot) exampel (colour: tomato red)	Typ type
92.207.XX04.0	XX in dm-Schritten	92.207.1004.0 = 10dm/L= 1000mm	GST1814KS-S 15 10TR01
U2.207.XX04.0	XX in m-Schritten	U2.207.1204.0 = 12 m/L=12000mm	GST1814KS-S 15 X12TR01

Weitere Daten siehe KATALOG oder eKatalog.
Additional data see CATALOG or eCatalog.

www.wieland-electric.com
eshop.wieland-electric.com

Tolerierung Size ISO 14405Ⓔ/Tolerance system Size ISO 14405Ⓔ.
(This ISO-standard describes the envelope principle. According to the envelope principle the deviations of form and parallelism are limited by the size tolerances).

ja/yes ☒ Stoffverbots- und Deklarationsliste nach WN 5020.010 ist einzuhalten.
Conformity with Wieland document WN 5020.010 e (list of prohibited / declarable hazardous substances) to be declared!

Freitaleranz nach
General tolerance

CAD - Zeichnung, keine manuellen Änderungen
CAD - drawing, no manual modifications allowed

1.Verwendung: -
First Use:

Blatt: 1 von 1
Sheet: of

				2015	Tag/Date	Name
/			Werkstoff/Material	gezeichnet drawn	29.05.	Dütsch T.
/				geprüft checked	-	-
/	Maßstab/Scale			Normgepr. Stand. check	-	-
/	%					
/	Vol.	mm³	Ofl./Surf. mm²	Ersatz für/Replacement for: -		

Zeichnung Nr./Drawing No.: T 92.207.0504.0 01K

Index

Maße in mm/Dimensions are in mm

Index | Datum / Blatt Date / Sheet | Änderung/Revision

wieland
www.wieland-electric.com

Type: GST1814 KS-S 15 ...TR01

Benennung/Title: PRE-ASSEMBLED CABLE
KONFEKT_LEITUNG
Stecker/male - freies Ende/free end
Schraubanschluss/screw connection 250V 1,5qmm

92_207_0504.0_01K_1 CADW3027 Duetsch 2015-05-29T13:31:55 1.000

QU-MEE-01/14 -