Data sheet del prodotto

Nr. Art. 07.311.1853.0

Piastrina di separazione TWM 2,5 - 4 /15



Nr. Art.	07.311.1853.0
EAN	4015573111660
Quantità per ordine	10 Pezzo

Certificati/Approvazioni

Dati tecnici

Generale

Colore	grigio
Tipo di piastrina di chiusura	No
Esecuzione piastrina intermedia	sì
Spessore	1,5 mm
Snap in	sì
Classe di infiammabilità del materiale isolante secondo UL94	V0

Disegno tecnico

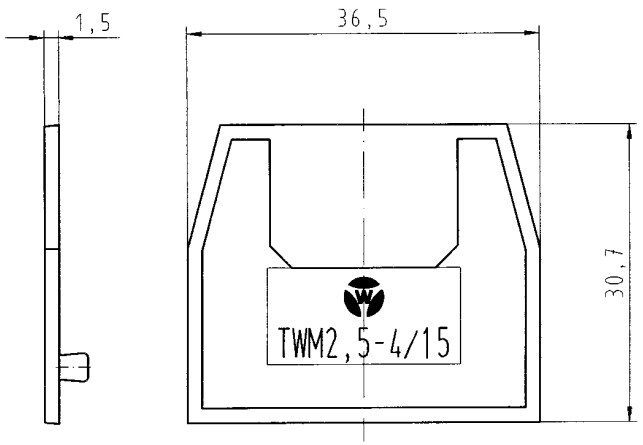

Diese Maße werden bei Abnahme besonders geprüft
Ausschließlich Prüfmaße
Mit (E) gekennzeichnete Maße sind nur für interne Zwecke gültig

Weitergabe sowie Vervielfältigung dieses Dokuments, Verwertung und Mitteilung seines Inhalts sind verboten, soweit nicht ausdrücklich gestattet.
This document, itself or its contents, are not to be passed on as well as the communication of its contents to others without express authorization is prohibited.

Teile-Nr. part nr.	Farbe / colour
07.311.1853.0	grau,ähnl. / grey, similar to RAL 7032
07.311.1853.6	blau,ähnl. / blue, similar to RAL 5012

Freitoleranz nach DIN | CAD - Zeichnung, keine manuellen Änderungen | 1.Verwendung: - | Bl.: 1 von 1

Maßstab	Material		Name	Zeichnung Nr.	Index
2:1	PA 666 UL 94 V-0	2001 Tag		T 07.311.1853.0 01K	
		Entworfen 28.08.	Treschan		
		Geprüft 29.8.			
		Normgepr. -	-	Ersatz für: -	

wieland
Elektrische Verbindungen

Typ: TWM 2,5-4/15

Benennung: TRENNWAND
partition

Buchstabe | Datum / Blatt
Änderung

07311185300I NTWCAD26 treschon 28.08.2001 09:22:04 1:000