Data sheet del prodotto

Nr. Art. 56.702.9153.0

Conduttore di protezione WKF 1,5 D2/2SL/35

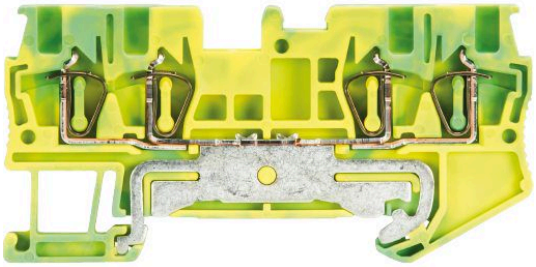

Nr. Art.	56.702.9153.0
EAN	4015573731851
Quantità per ordine	50 Pezzo

Certificati/Approvazioni

Dati tecnici

Generale

Sezione nominale	1,5 mm²
Colore	verde-giallo
Numero di piani	1
Numero di punti morsetto per piano	4
Larghezza/passo	4,15 mm
Custodia isolante	PA666
Classe di infiammabilità del materiale isolante secondo UL94	V0
Esecuzione "Ex e" testata per area esplosione	sì
Tipo di montaggio	Guida DIN 35/7,5 mm
Morsetti componibili per installazioni elettriche	sì
Anzahl der Klemmstellen je Etage	4
Montageart	Guida DIN 35/7,5 mm
Brennbarkeitsklasse des Isolierstoffs	V0
Reihenklemmen für Installationsverteiler	sì

Dati tecnici

Tensione nominale	500 V
Tensione nominale di tenuta	6 kV
Grado di inquinamento	3
Piastrina di chiusura richiesta	sì
Tipo di materiale isolante	Termoplastico
Lunghezza	72,2 mm

Dati di connessione

Tipo di attacco 1	attacco a molla
Tipo di attacco 2	attacco a molla

Sezione minima cavo rigido	0,08 mm²
Massima sezione cavo rigido	1,5 mm²
Sezione minima cavo flessibile	0,08 mm²
Massima sezione cavo flessibile	1,5 mm²
Lunghezza di spelatura	10 mm

Dati tecnici UL/CSA

Sezione UL	26-14 AWG
Tensione UL	300 V
Sezione CSA	26-14 AWG
Tensione CSA	300 V

Accessori

Nr. Art.	Tipo	Descrizione
Z7.268.0227.0	Spina di collegamento IVB WKF 1,5- 2	
Z7.268.0327.0	Spina di collegamento IVB WKF 1,5- 3	
Z7.268.0427.0	Spina di collegamento IVB WKF 1,5- 4	
Z7.268.0527.0	Spina di collegamento IVB WKF 1,5- 5	
Z7.268.1027.0	Spina di collegamento IVB WKF 1,5- 10	
Z7.268.2027.0	Spina di collegamento IVB WKF 1,5- 20	
98.300.0000.0	Guida TS 35x7,5 UNPERF - l:2000mm	
98.300.1000.0	Guida TS 35x7,5 PERF 15mm - l:2000mm	
98.300.1800.0	Guida TS 35x7,5 PERF 18mm - l:2000mm	
98.300.1900.0	Guida TS 35x7,5 PERF 25mm - l:2000mm	
98.360.0000.0	Guida TS 35x15-2,3 UNPERF - l:2000mm	
98.360.0004.0	Guida TS 35x15-2,3 UNPERF FZN - l:2000mm	
98.370.0000.0	Guida TS 35x15 UNPERF - l:2000mm	
98.370.1000.0	Guida TS 35x15 PERF 15mm - l:2000mm	
98.380.0000.0	Guida TS 35x15-2,3 UNPERF CU - l:2000mm	
07.312.8553.0	Piastrina di chiusura APF 1,5 D2/2	
07.312.8653.0	Piastrina di separazione TWF 1,5 D2/2	
Z4.243.2053.0	Targhetta di identificazione BZ/WKF 1,5/10	
04.243.2053.0	Strisce di targhette di siglatura BZ/WKF 1,5	

Disegno tecnico

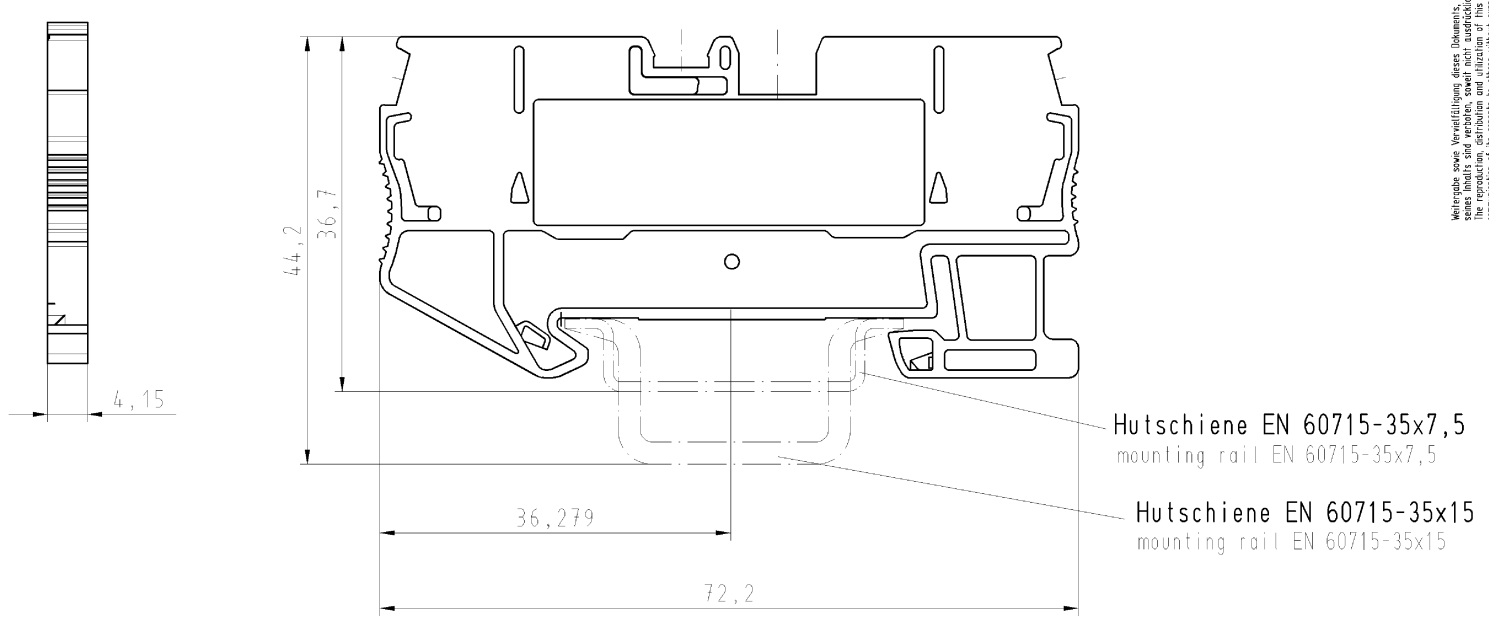

Weitere Daten siehe Katalog
further data see catalog

Teile-Nr./part-nr.	Typ/type	Farbe/colour
56.702.9153.0	WKF1,5/D2/2SL/35	grün-gelb/green-yellow

Freitoleranz nach DIN		CAD - Zeichnung, keine manuellen Änderungen			1.Verwendung: -		Bl.: 1 von 1
/	Maßstab	Werkstoff und Oberfläche:	2004	Tag	Name	T	Zeichnung Nr. 56.702.9153.0 01K
/	2:1		Entworfen	28.01.	Schmitt J.		Index
/			Geprüft	-	-		
/			Normgepr.	-	-	Ersatz für: -	
/		wieland Elektrische Verbindungen			Benennung		
/					DUO_SCHUTZLEITERKLEMME		
Buchstabe	Datum / Blatt				Federkraftanschluß		
Änderung					Duo earth terminal with spring clamp		

Diese Maße werden bei Abnahme besonders geprüft
Ausschließlich Prüfmaße
Mit /E gekennzeichnete Maße sind nur für interne Zwecke gültig

Weitergabe sowie Vervielfältigung dieses Dokuments, Verwertung und Mitteilung seines Inhalts sind verboten, soweit nicht ausdrücklich gestattet.
The reproduction, distribution and utilization of this document as well as the communication of its contents to others without express autorization is prohibited.

56702915300 1K_4 CADW100 Schmitt 2004-01-30T13:05:47 1.000