Data sheet del prodotto

Nr. Art. 56.706.0055.6

Morsetto passante WKFN 6 / 35 BLAU

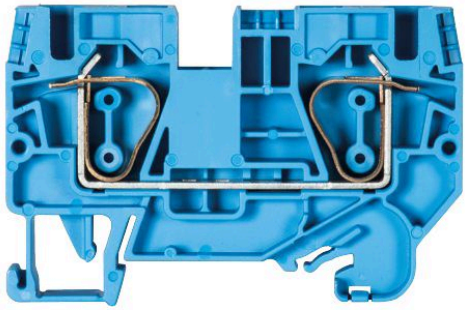

Nr. Art.	56.706.0055.6
EAN	4015573911109
Quantità per ordine	50 Pezzo

Certificati/Approvazioni

Dati tecnici

Generale

Sezione nominale	6 mm²
Colore	blu
Numero di piani	1
Numero di punti morsetto per piano	2
Larghezza/passo	8 mm
Custodia isolante	PA666
Classe di infiammabilità del materiale isolante secondo UL94	V0
Esecuzione "Ex e" testata per area esplosione	sì
Tipo di montaggio	Guida DIN / Guida G
Morsetti componibili per installazioni elettriche	sì
Anzahl der Klemmstellen je Etage	2
Montageart	Guida DIN / Guida G
Brennbarkeitsklasse des Isolierstoffs	V0
Reihenklemmen für Installationsverteiler	sì

Dati tecnici

Corrente nominale	41 A
Tensione nominale	800 V
Tensione nominale di tenuta	8 kV
Grado di inquinamento	3
Piastrina di chiusura richiesta	sì
Tipo di materiale isolante	Termoplastico
Lunghezza	66,4 mm

Dati di connessione

Tipo di attacco 1	attacco a molla

Tipo di attacco 2	attacco a molla
Sezione minima cavo rigido	0,2 mm²
Massima sezione cavo rigido	10 mm²
Sezione minima cavo flessibile	0,2 mm²
Massima sezione cavo flessibile	6 mm²
Lunghezza di spelatura	12 mm

Dati tecnici UL/CSA

Sezione UL	24-8 AWG
Tensione UL	600 V
Factory wiring di corrente	50 A
Field wiring di corrente	50 A
Sezione CSA	24-8 AWG
Tensione CSA	600 V
Corrente CSA	41 A

Accessori

Nr. Art.	Tipo	Descrizione
Z7.282.5227.0	Ponte di collegamento isolato IVB WKFN 6- 2	
Z7.282.5327.0	Ponte di collegamento isolato IVB WKFN 6- 3	
Z7.282.5427.0	Ponte di collegamento isolato IVB WKFN 6- 4	
Z7.282.5527.0	Ponte di collegamento isolato IVB WKFN 6- 5	
98.300.0000.0	Guida TS 35x7,5 UNPERF - l:2000mm	
98.300.1000.0	Guida TS 35x7,5 PERF 15mm - l:2000mm	
98.300.1800.0	Guida TS 35x7,5 PERF 18mm - l:2000mm	
98.300.1900.0	Guida TS 35x7,5 PERF 25mm - l:2000mm	
98.360.0000.0	Guida TS 35x15-2,3 UNPERF - l:2000mm	
98.360.0004.0	Guida TS 35x15-2,3 UNPERF FZN - l:2000mm	
98.370.0000.0	Guida TS 35x15 UNPERF - l:2000mm	
98.370.1000.0	Guida TS 35x15 PERF 15mm - l:2000mm	
98.380.0000.0	Guida TS 35x15-2,3 UNPERF CU - l:2000mm	
04.343.6253.8	Copertura con simbolo di pericolo ADF 6/4 GELB	
07.313.0455.0	Piastrina di chiusura APFN 6/35	
07.313.0455.6	Piastrina di chiusura APFN 6/35 BLAU	
07.313.0455.7	Piastrina di chiusura APFN 6/35 GRUEN	
07.313.0555.0	Piastrina di separazione TWFN 6/35	
07.313.0555.6	Piastrina di separazione TWFN 6/35 BLAU	
04.242.8053.0	Strisce di targhette di siglatura 9705 A / 8 / 10	

Disegno tecnico

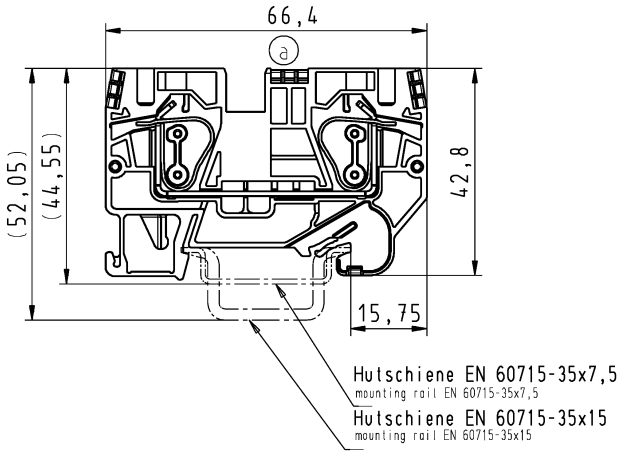



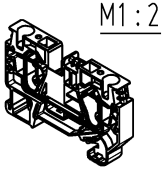

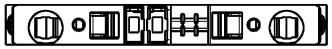

	Teile-Nr./part no.	Farbe/color	Typ/type
	56.706.0055.0	grau/grey	WKFN 6
ⓒ	56.706.0055.3	schiefergrau/slate grey	WKFN 6 GR
	56.706.0055.6	blau/blue	WKFN 6 BL
ⓑ	56.706.0055.7	grün/green	WKFN 6 GN

Weitere Daten siehe KATALOG oder eKatalog | www.wieland-electric.com
additional data see CATALOG or eCATALOG | eshop.wieland-electric.com

Tolerierung Size ISO 14405 Ⓔ / Tolerance system Size ISO 14405 Ⓔ.
(This ISO-standard describes the envelope principle. According to the envelope principle the deviations of form and parallelism are limited by the size tolerances).

ja/yes ☒ Stoffverbots- und Deklarationsliste nach WN 5020 010 ist einzuhalten. / Conformity with Wieland document WN 5020 010 e (list of prohibited / declarable hazardous substances) to be declared!

Freitoleranz nach / General tolerance

CAD - Zeichnung, keine manuellen Änderungen / CAD - drawing, no manual modifications allowed

1. Verwendung: / First Use:

Blatt: 1 von 1 / Sheet: 1 of 1

Werkstoff / Material

Maßstab / Scale: 1:1

	Tag/Date	Name
gezeichnet / drawn	06.06.2007	Bauer F.
geprüft / checked		
Normgeor. Stand. check		

Zeichnung Nr. / Drawing No.: 56.706.0055.0 01K

Index: c

Maße in mm / Dimensions are in mm

Vol. mm³ Oft./Srf. mm²

Ersatz für / Replacement for:

Index	Datum / Blatt / Date / Sheet	Änderung / Revision
c	22.03.2017 /	
b	07.11.2012 /	
a	05.05.2011 /	

wieland
www.wieland-electric.com

Type

Bennenung/Title

DURCHGANGSKLEMME

fasis pro Federkraftanschluß 6mm²

terminal with spring clamp connection

Diese Maße werden bei Abnahme besonders geprüft / Ausschließlich Prüfmaße

Mit E gekennzeichnete Maße sind nur für interne Zwecke gültig

These dimensions will be especially checked at delivery / Only inspection dimensions

With /E marked dimensions are only valid for internal use

Weitergabe sowie Vervielfältigung dieses Dokuments, Verwertung und Mitteilung seines Inhalts sind verboten, soweit nicht ausdrücklich gestattet. The reproduction, distribution and utilization of this document as well as the communication of its contents to others without express authorization is prohibited.