Data sheet del prodotto

Nr. Art. 56.706.9053.0

Conduttore di protezione WKF 6SL/35

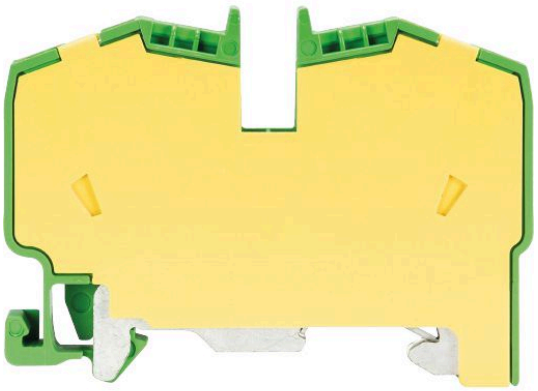

Nr. Art.	56.706.9053.0
EAN	4015573501683
Quantità per ordine	100 Pezzo

Certificati/Approvazioni

Dati tecnici

Generale

Sezione nominale	6 mm²
Colore	verde-giallo
Numero di piani	1
Numero di punti morsetto per piano	2
Larghezza/passo	8 mm
Custodia isolante	PA666
Classe di infiammabilità del materiale isolante secondo UL94	V0
Esecuzione "Ex e" testata per area esplosione	sì
Tipo di montaggio	Guida DIN 35/7,5 mm
Morsetti componibili per installazioni elettriche	sì
Anzahl der Klemmstellen je Etage	2
Montageart	Guida DIN 35/7,5 mm
Brennbarkeitsklasse des Isolierstoffs	V0
Reihenklemmen für Installationsverteiler	sì

Dati tecnici

Tensione nominale	800 V
Tensione nominale di tenuta	8 kV
Grado di inquinamento	3
Piastrina di chiusura richiesta	No
Tipo di materiale isolante	Termoplastico
Lunghezza	61 mm
larghezza	45,1 mm
Altezza	8 mm

Dati di connessione

Tipo di attacco 1	attacco a molla
Tipo di attacco 2	attacco a molla
Sezione minima cavo rigido	0,5 mm²
Massima sezione cavo rigido	6 mm²
Sezione minima cavo flessibile	0,5 mm²
Massima sezione cavo flessibile	6 mm²
Lunghezza di spelatura	12 mm

Dati tecnici UL/CSA

Sezione UL	24-8 AWG
Tensione UL	600 V
Sezione CSA	20-8 AWG
Tensione CSA	600 V

Accessori

Nr. Art.	Tipo	Descrizione
98.300.0000.0	Guida TS 35x7,5 UNPERF - l:2000mm	
98.300.1000.0	Guida TS 35x7,5 PERF 15mm - l:2000mm	
98.300.1800.0	Guida TS 35x7,5 PERF 18mm - l:2000mm	
98.300.1900.0	Guida TS 35x7,5 PERF 25mm - l:2000mm	
98.360.0000.0	Guida TS 35x15-2,3 UNPERF - l:2000mm	
98.360.0004.0	Guida TS 35x15-2,3 UNPERF FZN - l:2000mm	
98.370.0000.0	Guida TS 35x15 UNPERF - l:2000mm	
98.370.1000.0	Guida TS 35x15 PERF 15mm - l:2000mm	
98.380.0000.0	Guida TS 35x15-2,3 UNPERF CU - l:2000mm	

Disegno tecnico

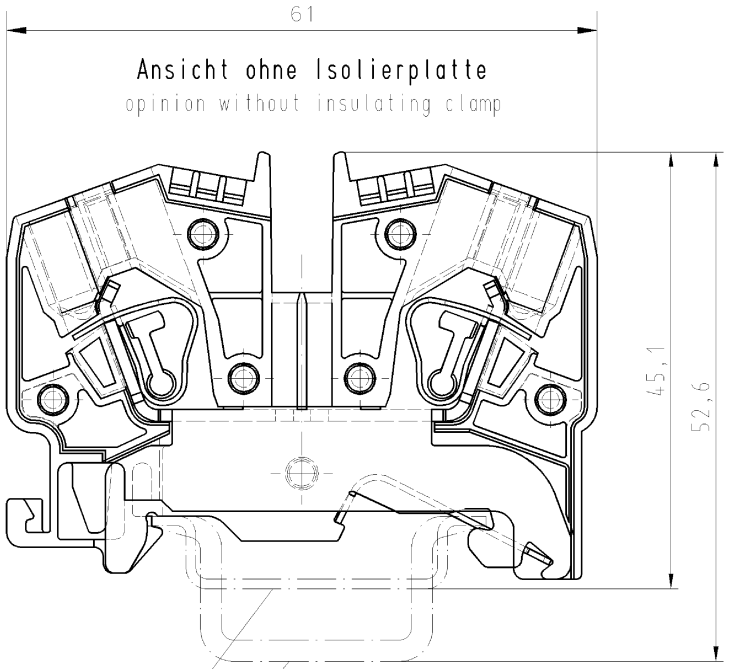

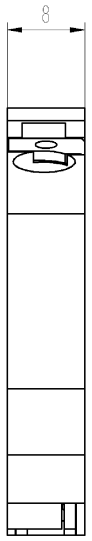

Hutschiene EN 60715-35x7,5
mounting rail EN 60715-35x7,5

Hutschiene EN 60715-35x15
mounting rail EN 60715-35x15

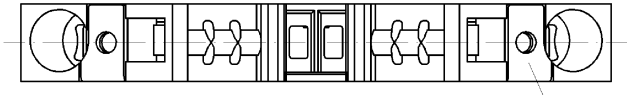

Isolierplatte (Farbe: gelb)
insulating clamp (colour: yellow)

Weitere Daten siehe Katalog
further data see catalog

Diese Maße werden bei Abnahme besonders geprüft
Ausschließlich Prüfmaße
Mit Ø gekennzeichnete Maße sind nur für interne Zwecke gültig

Weitergabe sowie Vervielfältigung dieses Dokuments, Verwertung und Mitteilung seines Inhalts sind verboten, soweit nicht ausdrücklich gestattet.
The reproduction, distribution and utilization of this document as well as the communication of its contents to others without express authorization is prohibited.

Freitoleranz nach DIN			CAD - Zeichnung, keine manuellen Änderungen			1.Verwendung: -		Bl.: 1 von 1
/		Maßstab	Werkstoff und Oberfläche:	2002	Tag	Name	Zeichnung Nr.	Index
/		x	Farbe: grün	Entworfen	12.11.	Schneiderb.	56.706.9053.0 01K	
/			colour: green	Geprüft	-	-		
/				Normgepr.	-	-	Ersatz für: -	
/		wieland		Typ	Benennung			
/		Elektrische Verbindungen		WKF 6 SL/ 35	SCHUTZLEITERKLEMME			
Buchstabe	Datum / Blatt				earth terminal (screwless)			
Änderung					schraubenlos			