Data sheet del prodotto

Nr. Art. 56.703.5053.0

Morsetto passante WKF 2,5/D1/2/35

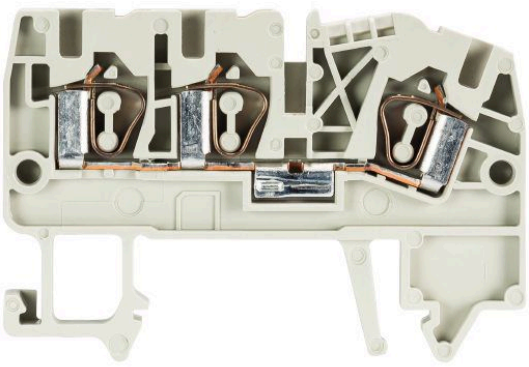

Nr. Art.	56.703.5053.0
EAN	4015573346697
Quantità per ordine	100 Pezzo

Certificati/Approvazioni

Dati tecnici

Generale

Sezione nominale	2,5 mm²
Colore	grigio
Numero di piani	1
Numero di punti morsetto per piano	3
Larghezza/passo	5 mm
Custodia isolante	PA666
Classe di infiammabilità del materiale isolante secondo UL94	V0
Esecuzione "Ex e" testata per area esplosione	sì
Tipo di montaggio	Guida DIN 35/7,5 mm
Morsetti componibili per installazioni elettriche	sì
Anzahl der Klemmstellen je Etage	3
Montageart	Guida DIN 35/7,5 mm
Brennbarkeitsklasse des Isolierstoffs	V0
Reihenklemmen für Installationsverteiler	sì

Dati tecnici

Corrente nominale	24 A
Tensione nominale	800 V
Tensione nominale di tenuta	8 kV
Grado di inquinamento	3
Piastrina di chiusura richiesta	sì
Tipo di materiale isolante	Termoplastico
Lunghezza	60,5 mm

Dati di connessione

Tipo di attacco 1	attacco a molla

Tipo di attacco 2	attacco a molla
Sezione minima cavo rigido	0,5 mm²
Massima sezione cavo rigido	4 mm²
Sezione minima cavo flessibile	0,13 mm²
Massima sezione cavo flessibile	2,5 mm²
Lunghezza di spelatura	11 mm

Dati tecnici UL/CSA

Sezione UL	22-12 AWG
Tensione UL	600 V
Factory wiring di corrente	30 A
Field wiring di corrente	20 A
Sezione CSA	24-12 AWG
Tensione CSA	600 V
Corrente CSA	25 A

Accessori

Nr. Art.	Tipo	Descrizione
Z7.280.6227.0	Spina di collegamento IVBWKF 2,5- 2	
Z7.280.6327.0	Spina di collegamento IVBWKF 2,5- 3	
Z7.280.6427.0	Spina di collegamento IVBWKF 2,5- 4	
Z7.280.6527.0	Spina di collegamento IVBWKF 2,5- 5	
Z7.280.6627.0	Spina di collegamento IVBWKF 2,5- 6	
Z7.280.6727.0	Spina di collegamento IVBWKF 2,5- 7	
Z7.280.6827.0	Spina di collegamento IVBWKF 2,5- 8	
Z7.280.6927.0	Spina di collegamento IVBWKF 2,5- 9	
Z7.280.7027.0	Spina di collegamento IVBWKF 2,5- 10	
Z7.280.7127.0	Spina di collegamento IVBWKF 2,5- 11	
Z7.280.7227.0	Spina di collegamento IVBWKF 2,5- 12	
Z7.280.7327.0	Spina di collegamento IVBWKF 2,5- 13	
Z7.280.7427.0	Spina di collegamento IVBWKF 2,5 - 14	
Z7.280.7527.0	Spina di collegamento IVBWKF 2,5- 15	
Z7.280.7627.0	Spina di collegamento IVBWKF 2,5 - 16	
Z7.280.7727.0	Spina di collegamento IVBWKF 2,5 - 17	
Z7.280.7827.0	Spina di collegamento IVBWKF 2,5 - 18	
Z7.280.7927.0	Spina di collegamento IVBWKF 2,5 - 19	
Z7.280.8027.0	Spina di collegamento IVBWKF 2,5- 20	
98.300.0000.0	Guida TS 35x7,5 UNPERF - l:2000mm	
98.300.1000.0	Guida TS 35x7,5 PERF 15mm - l:2000mm	
98.300.1800.0	Guida TS 35x7,5 PERF 18mm - l:2000mm	
98.300.1900.0	Guida TS 35x7,5 PERF 25mm - l:2000mm	
98.360.0000.0	Guida TS 35x15-2,3 UNPERF - l:2000mm	
98.360.0004.0	Guida TS 35x15-2,3 UNPERF FZN - l:2000mm	
98.370.0000.0	Guida TS 35x15 UNPERF - l:2000mm	
98.370.1000.0	Guida TS 35x15 PERF 15mm - l:2000mm	
98.380.0000.0	Guida TS 35x15-2,3 UNPERF CU - l:2000mm	
07.312.2353.0	Piastrina di chiusura APF 2,5/D 1/2	
07.312.2353.6	Piastrina di chiusura APF 2,5/D 1/2 BLAU	
07.312.2353.7	Piastrina di chiusura APF 2,5/D 1/2 GRUEN	
07.312.2453.0	Piastrina di separazione TWF 2,5/D 1/2	
07.312.2453.6	Piastrina di separazione TWF 2,5/D 1/2 BLAU	

Disegno tecnico

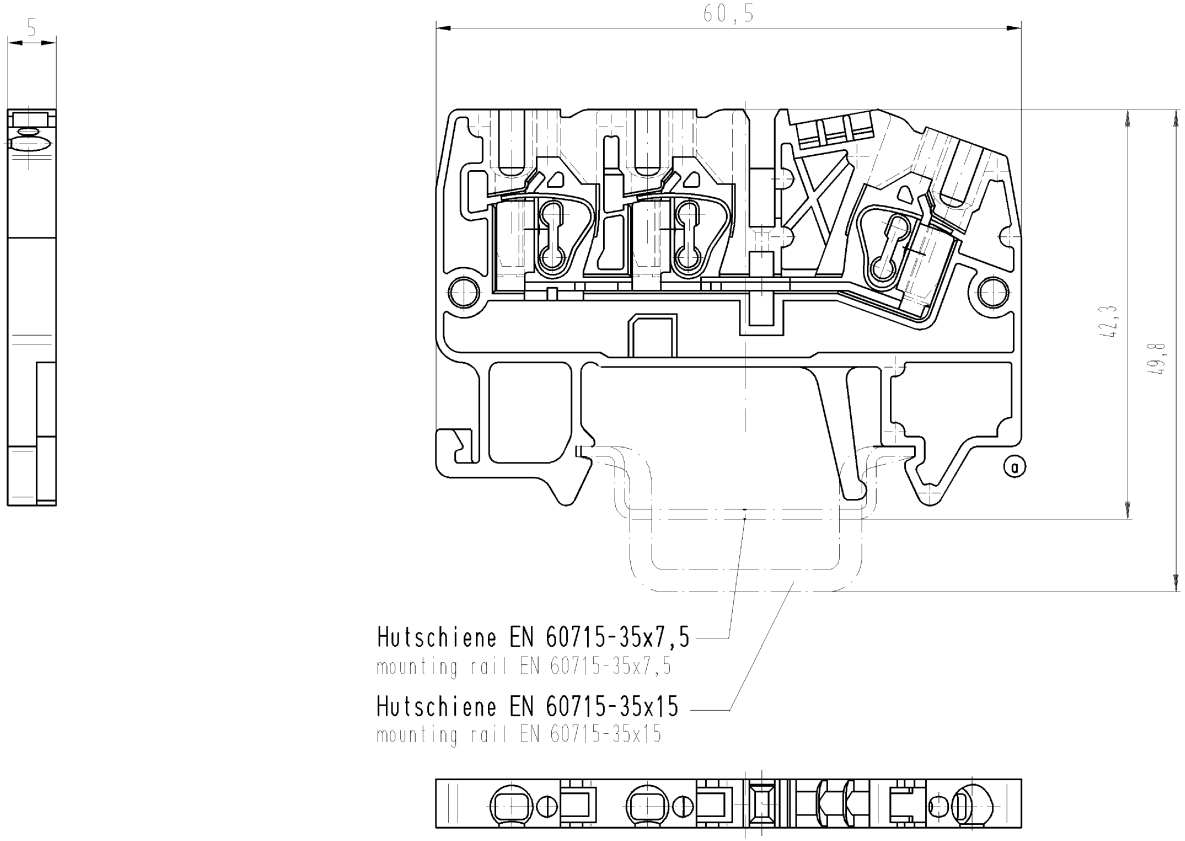

Weitere Daten siehe Katalog
further data see catalog

Teile-Nr. part-nr.	Farbe colour	Typ type
56.703.5053.0	grau grey	WKF 2,5/D1/2/35
56.703.5053.6	blau blue	WKF 2,5/D1/2/35 BLAU WKF 2,5/D1/2/35 blue

Freitoleranz nach DIN | CAD - Zeichnung, keine manuellen Änderungen | 1.Verwendung: - | Bl.: 1 von 1

Maßstab 2:1

2002	Tag	Name
Entworfen	17.07.	Schneiderb.
Geprüft	-	-
Normgepr.	-	-

Zeichnung Nr. T 56.703.5053.0 01K Index a

Ersatz für: -

wieland Elektrische Verbindungen

Buchstabe	Datum / Blatt
a	28.06.2004/

Änderung

Benennung
DURCHGANGSKLEMME
Schraubenlos
terminal (screwless)

Diese Maße werden bei Abnahme besonders geprüft
Ausschließlich Prüfmaße
Mit /E gekennzeichnete Maße sind nur für interne Zwecke gültig

Weitergabe sowie Vervielfältigung dieses Dokuments, Verwertung und Mitteilung seines Inhalts sind verboten, soweit nicht ausdrücklich gestattet.
The reproduction, distribution and utilization of this document as well as the communication of its contents to others without express autorization is prohibited.

56703505300 1K_4 CADW020 Bauer 2004-06-29T08:12:50 1.000