Data sheet del prodotto

Nr. Art. 58.504.2055.0

Morsetto sezionatore a coltello WT 4 TKM

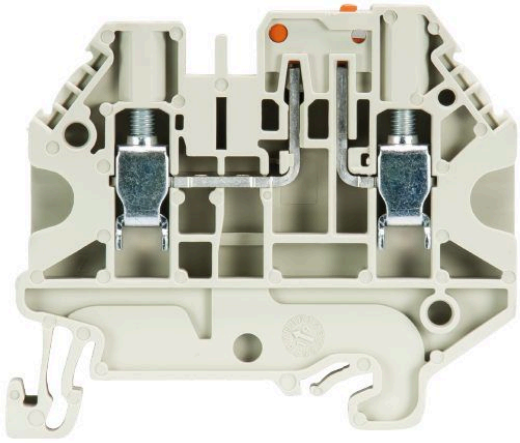

Nr. Art.	58.504.2055.0
EAN	4049088164019
Quantità per ordine	100 Pezzo

Certificati/Approvazioni

Dati tecnici

Generale

Sezione nominale	4 mm²
Colore	grigio
Numero di piani	1
Numero di punti morsetto per piano	2
Larghezza/passo	6 mm
Custodia isolante	PA666
Classe di infiammabilità del materiale isolante secondo UL94	V0
Tipo di montaggio	Guida DIN
Morsetti componibili per installazioni elettriche	sì
Anzahl der Klemmstellen je Etage	2
Montageart	Guida DIN
Brennbarkeitsklasse des Isolierstoffs	V0
Reihenklemmen für Installationsverteiler	sì

Dati tecnici

Corrente nominale	24 A
Tensione nominale	500 V
Tensione nominale di tenuta	6 kV
Grado di inquinamento	3
Piastrina di chiusura richiesta	sì
Tipo di materiale isolante	Termoplastico
Lunghezza	56 mm

Dati di connessione

Tipo di attacco 1	attacco a vite
Tipo di attacco 2	attacco a vite

Sezione minima cavo rigido	0,14 mm²
Massima sezione cavo rigido	6 mm²
Sezione minima cavo flessibile	0,14 mm²
Massima sezione cavo flessibile	6 mm²
Sezione massima conduttore flessibile	0,5 mm²
Max. sezione cavo flessibile con puntale	4 mm²
Lunghezza di spelatura	9 mm
Coppia di serraggio conduttore	0,5 Nm

Dati tecnici UL/CSA

Sezione UL	26-10 AWG
Tensione UL	300 V
Factory wiring di corrente	16 A
Field wiring di corrente	16 A
Sezione CSA	26-10 AWG
Tensione CSA	300 V
Corrente CSA	16 A

Accessori

Nr. Art.	Tipo	Descrizione
Z7.261.1227.0	Spina di collegamento IVB WKF 4 - 2	
Z7.261.1327.0	Spina di collegamento IVB WKF 4 - 3	
Z7.261.1427.0	Spina di collegamento IVB WKF 4 - 4	
Z7.261.1527.0	Spina di collegamento IVB WKF 4 - 5	
Z7.261.1627.0	Spina di collegamento IVB WKF 4 - 6	
Z7.261.1727.0	Spina di collegamento IVB WKF 4 - 7	
Z7.261.1827.0	Spina di collegamento IVB WKF 4 - 8	
Z7.261.1927.0	Spina di collegamento IVB WKF 4 - 9	
Z7.261.2027.0	Spina di collegamento IVB WKF 4 - 10	
98.300.0000.0	Guida TS 35x7,5 UNPERF - l:2000mm	
98.300.1000.0	Guida TS 35x7,5 PERF 15mm - l:2000mm	
98.300.1800.0	Guida TS 35x7,5 PERF 18mm - l:2000mm	
98.300.1900.0	Guida TS 35x7,5 PERF 25mm - l:2000mm	
98.360.0000.0	Guida TS 35x15-2,3 UNPERF - l:2000mm	
98.360.0004.0	Guida TS 35x15-2,3 UNPERF FZN - l:2000mm	
98.370.0000.0	Guida TS 35x15 UNPERF - l:2000mm	
98.370.1000.0	Guida TS 35x15 PERF 15mm - l:2000mm	
98.380.0000.0	Guida TS 35x15-2,3 UNPERF CU - l:2000mm	
07.313.2855.0	Piastrina di separazione TW WT 4... GR	
07.313.2955.0	Piastrina di chiusura AP WT 4... GR	
04.242.6053.0	Strisce di targhette di siglatura 9705 A / 6 / 10	

Disegno tecnico

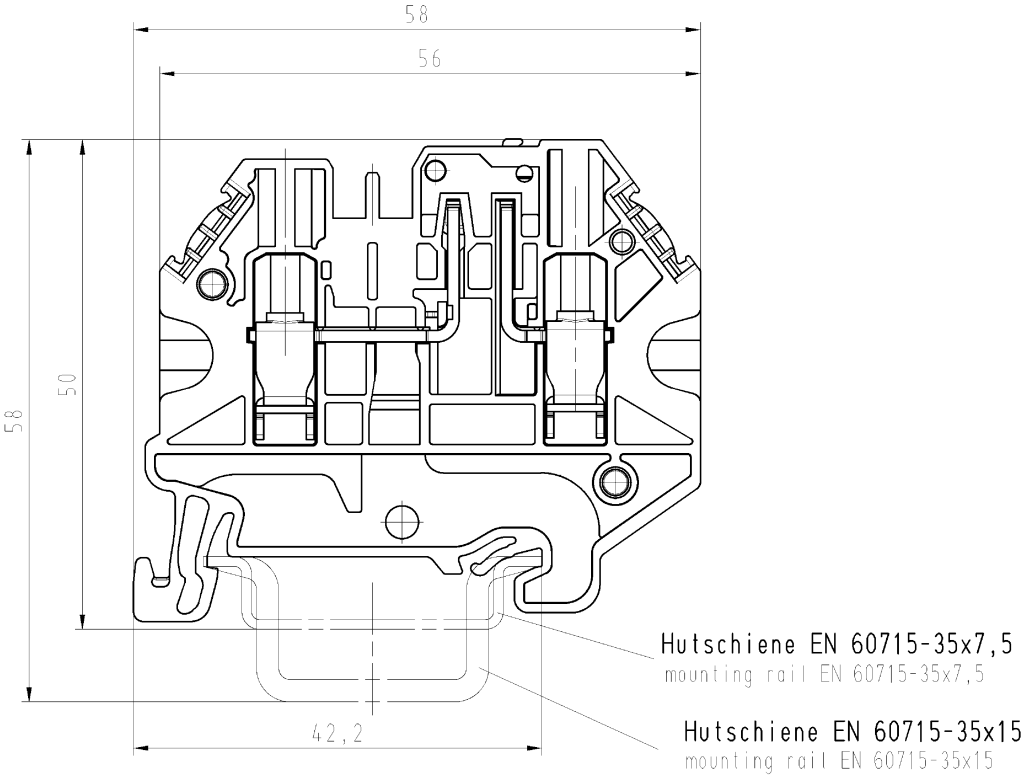

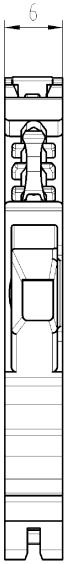

M/scale 1:1

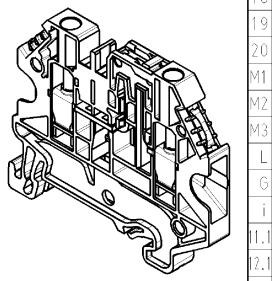

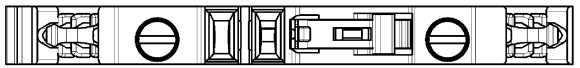

∗ = spezielle Verpackung / special package

	Teile-Nr. part-no.	Farbe color
	58.504.2055.0	grau grey
	58.504.2055.6	blau blue
∗	58.504.2095.0	grau grey
∗	58.504.2095.6	blau blue

These dimensions will be especially checked at delivery
Only inspection dimensions
With /E marked dimensions are only valid for internal use

Diese Maße werden bei Abnahme besonders geprüft
Ausschließlich Prüfmaße
Mit /E gekennzeichnete Maße sind nur für interne Zwecke gültig

Weitergabe sowie Vervielfältigung dieses Dokuments, Verwertung und Mitteilung seines Inhalts sind verboten, soweit nicht ausdrücklich gestattet. The reproduction, distribution and utilization of this document as well as the communication of its contents to others without express autorization is prohibited.

Tolerierung nach DIN 7167/Tolerance system acc. to DIN 7167. (This DIN-standard desbribes the envelope principle. According to the envelope principle the deviations of form and parallelism are limited by the size tolerances).

ja/yes ☒ Stoffverbots- und Deklarationsliste nach UU-TOM-05/03 ist einzuhalten. Conformity with Wieland document UU-TOM-05/03 (list of prohibited / declarable hazardous substances) to be declared!

Freitoleranz nach General tolerance

CAD - Zeichnung, keine manuellen Änderungen
CAD - drawing, no manual modifications allowed

1.Verwendung: First Use: -

Blatt: Sheet: 1 von of 1

/	Werkstoff/Material	2013	Tag/Date	Name	T	Zeichnung Nr./Drawing No.	Index
/		gezeichnet drawn	18.01.	Eller		58.504.2055.0 01K	
/	Maßstab/Scale 2:1	geprüft checked	-	-			
/		Normgepr. Stand. check	-	-		Maße in mm/Dimensions are in mm	
/	Vol. mm³ Ofl./Surf. mm²	Ersatz für/Replacement for: -					
/	wieland Elektrische Verbindungen	Type WT 4 TKM	Benennung/Title DURCHGANGSKLEMME feed thourgh terminal block				
/							
Index / Datum / Blatt Date / Sheet							
Änderung/Revision							

58504205500 1K_2 CADM3070 U0016728 2013-01-21T12:37:26 1.000

OU-PEM-08/91a