Data sheet del prodotto

Nr. Art. 55.503.1353.0

Morsetto passante WKM 2,5 F2 / 15/V0

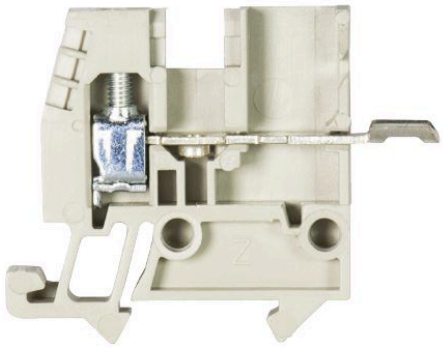

Nr. Art.	55.503.1353.0
EAN	4015573210301
Quantità per ordine	100 Pezzo

Certificati/Approvazioni

Dati tecnici

Generale

Sezione nominale	2,5 mm²
Colore	grigio
Numero di piani	1
Numero di punti morsetto per piano	2
Larghezza/passo	5 mm
Custodia isolante	PA666
Classe di infiammabilità del materiale isolante secondo UL94	V0
Esecuzione "Ex e" testata per area esplosione	No
Tipo di montaggio	Guida DIN 15 mm
Morsetti componibili per installazioni elettriche	sì
Anzahl der Klemmstellen je Etage	2
Montageart	Guida DIN 15 mm
Brennbarkeitsklasse des Isolierstoffs	V0
Reihenklemmen für Installationsverteiler	sì

Dati tecnici

Corrente nominale	24 A
Tensione nominale	500 V
Tensione nominale di tenuta	6 kV
Grado di inquinamento	3
Piastrina di chiusura richiesta	sì
Tipo di materiale isolante	Termoplastico
Lunghezza	40,5 mm

Dati di connessione

Tipo di attacco 1	Connessione a saldare flag
Tipo di attacco 2	attacco a vite
Sezione minima cavo rigido	0,5 mm²

Massima sezione cavo rigido	4 mm²
Sezione minima cavo flessibile	0,5 mm²
Massima sezione cavo flessibile	2,5 mm²
Lunghezza di spelatura	9 mm
Coppia di serraggio conduttore	0,4 Nm

Accessori

Nr. Art.	Tipo	Descrizione
Z7.215.4227.0	Ponte di parallelo VB WKM 2,5 / 15 - 2	
Z7.215.4327.0	Ponte di parallelo VB WKM 2,5 / 15 - 3	
Z7.215.4427.0	Ponte di parallelo VB WKM 2,5 / 15 - 4	
Z7.215.4527.0	Ponte di parallelo VB WKM 2,5 / 15 - 5	
Z7.215.4627.0	Ponte di parallelo VB WKM 2,5 / 15 - 6	
98.090.0015.0	Guida TS 15 PERF - l:2000mm	
07.311.0653.0	Piastrina di chiusura APM 2,5 F. / 15	

Disegno tecnico

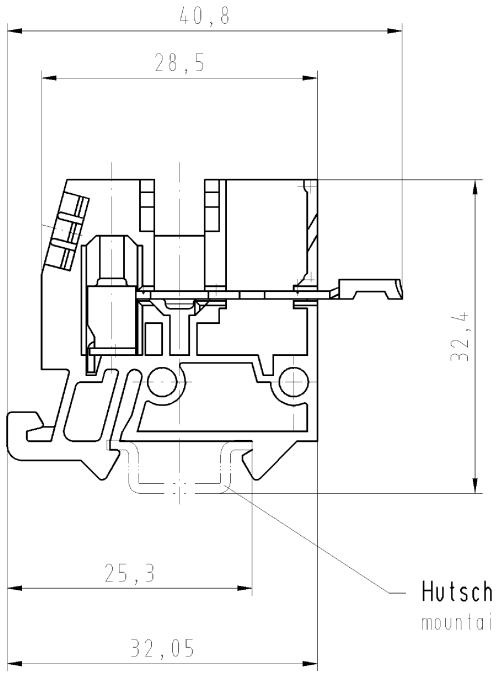

Hutschiene EN 60715-15x45
mountail-rail EN 60715-15x5,5

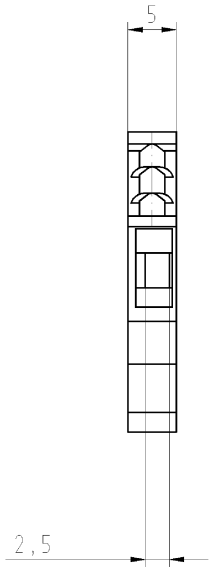

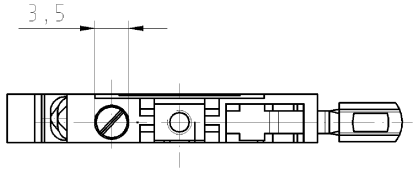

Weitere Daten siehe Katalog
further data see catalog

Diese Maße werden bei Abnahme besonders geprüft
Ausschließlich Prüfmaße
Mit Ø gekennzeichnete Maße sind nur für interne Zwecke gültig

Weitergabe sowie Vervielfältigung dieses Dokuments, Verwertung und Mitteilung seines Inhalts sind verboten, soweit nicht ausdrücklich gestattet.
The reproduction, distribution and utilization of this document as well as the communication of its contents to others without express authorization is prohibited.

Freitoleranz nach			CAD - Zeichnung, keine manuellen Änderungen			1.Verwendung: -		Bl.: 1 von 1	
	/	Maßstab 2:1	Werkstoff und Oberfläche:	2003	Tag	Name		Zeichnung Nr. 55.503.1353.0 01K	Index
	/			Entworfen	30.04.	Schmitt J.			
	/			Geprüft	-	-			
	/	Vol. mm³	Dfl. mm²	Normgepr.	-	-		Ersatz für: -	
	/	wieland Elektrische Verbindungen					Benennung DURCHGANGSKLEMME terminal		
	/								
Buchstabe	Datum / Blatt								
Änderung									