Data sheet del prodotto

Nr. Art. 57.904.5855.0

Morsetto portafusibile WK 4/THSI 5 GL 500U /V0

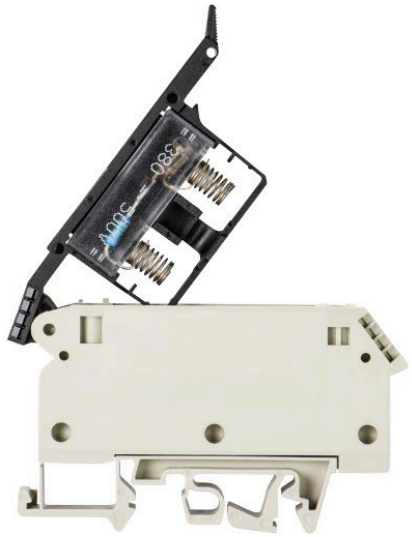

Nr. Art.	57.904.5855.0
EAN	4015573528345
Quantità per ordine	50 Pezzo

Certificati/Approvazioni

Dati tecnici

Generale

Sezione nominale	4 mm²
Colore	grigio
Numero di piani	1
Larghezza/passo	8 mm
Custodia isolante	PA666
Classe di infiammabilità del materiale isolante secondo UL94	V0
Tipo di montaggio	Guida DIN / Guida G
Morsetti componibili per installazioni elettriche	No
Fusibile impiegato	Fusibile G 5x20 mm
Montageart	Guida DIN / Guida G
Brennbarkeitsklasse des Isolierstoffs	V0
Reihenklemmen für Installationsverteiler	No

Dati tecnici

Corrente nominale	6,3 A
Tensione nominale	500 V
Tensione nominale di tenuta	8 kV
Grado di inquinamento	3
Piastrina di chiusura richiesta	No
Tipo di materiale isolante	Termoplastico
Lunghezza	77,2 mm

Dati di connessione

Tipo di attacco 1	attacco a vite
Tipo di attacco 2	attacco a vite
Sezione minima cavo rigido	0,5 mm²

Massima sezione cavo rigido	6 mm²
Sezione minima cavo flessibile	0,5 mm²
Massima sezione cavo flessibile	4 mm²
Lunghezza di spelatura	8 mm
Coppia di serraggio conduttore	0,5 Nm

Dati tecnici UL/CSA

Sezione UL	22-10 AWG
Tensione UL	500 V
Factory wiring di corrente	15 A
Field wiring di corrente	15 A
Sezione CSA	22-10 AWG
Tensione CSA	500 V
Corrente CSA	6,3 A

Disegno tecnico

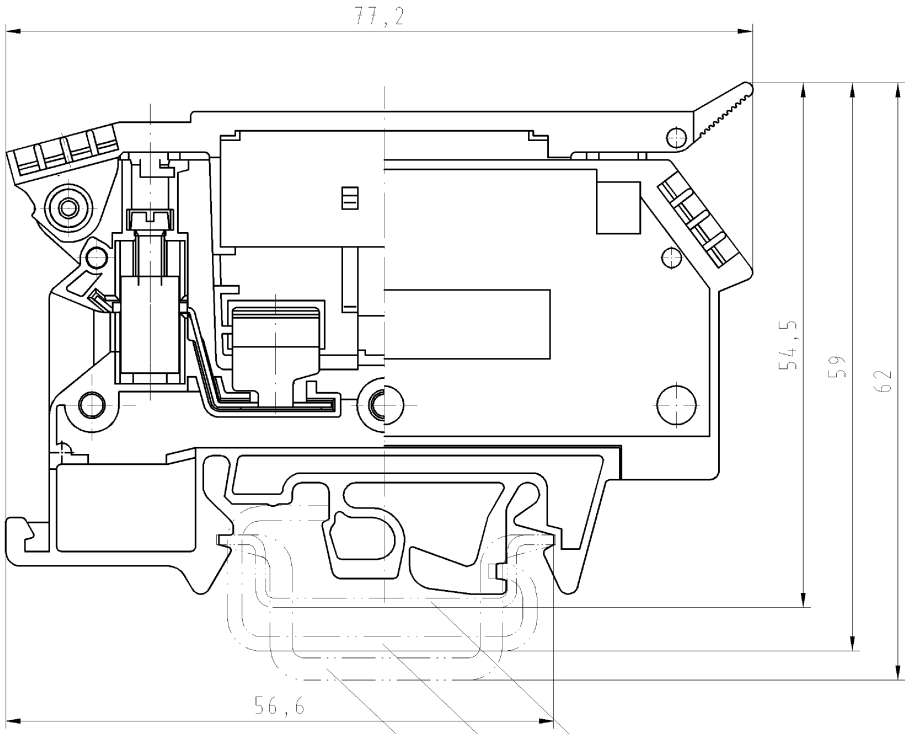

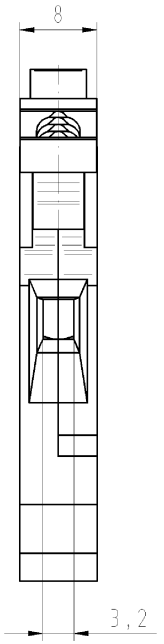

Hutschiene EN 60715-35x7,5
mounting rail EN 60715-35x7,5

G-Schiene EN 60715-G 32
g-rail EN 60715-G 32

Hutschiene EN 60715-35x15
mounting rail EN 60715-35x15

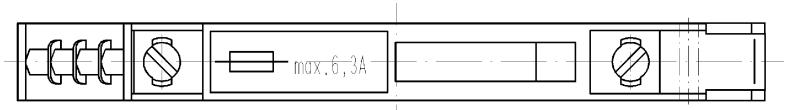

Teile.-Nr./part-nr.	Farbe/colour	Typ/type
57.904.5355.0	grau/grey	WK4/THSI5...U
57.904.5455.0	grau/grey	WK4/THSI5 LED 12 U
57.904.5555.0	grau/grey	WK4/THSI5 LED 24 U
57.904.5655.0	grau/grey	WK4/THSI5 LED 60 U
57.904.5755.0	grau/grey	WK4/THSI5 GL 250 U
57.904.5855.0	grau/grey	WK4/THSI5 GL 500 U

Weitere Daten siehe Katalog
further data see catalog

Freitoleranz nach DIN -
CAD - Zeichnung, keine manuellen Änderungen
1.Verwendung: -
Bl.: 1 von 1

Maßstab 2:1

	2003	Tag	Name
Entworfen		22.04.	Lunz S.
Geprüft		-	-
Normgepr.		-	-

wieland
Elektrische Verbindungen

T Zeichnung Nr. 57.904.5355.0 01K Index

Ersatz für: -

Typ siehe Tabelle

Benennung
SICHERUNGSKLEMME
fuse terminal

Buchstabe | Datum / Blatt
Änderung

Weitergabe sowie Vervielfältigung dieses Dokuments, Verwertung und Mitteilung seines Inhalts sind verboten, soweit nicht ausdrücklich gestattet.
The reproduction, distribution and utilization of this document as well as the communication of its contents to others without express authorization is prohibited.

Diese Maße werden bei Abnahme besonders geprüft
Ausschließlich Prüfmaße
Mit Æ gekennzeichnete Maße sind nur für interne Zwecke gültig