Data sheet del prodotto

Nr. Art. 57.504.6355.0

Morsetto di distribuzione WK / 4-8S / IW / U/V0

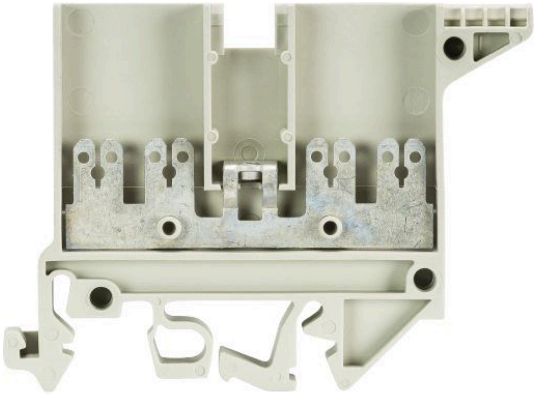

Nr. Art.	57.504.6355.0
EAN	4015573575714
Quantità per ordine	100 Pezzo

Certificati/Approvazioni

Dati tecnici

Generale

Colore	grigio
Numero di piani	1
Numero di punti morsetto per piano	4
Larghezza/passo	6 mm
Custodia isolante	PA666
Classe di infiammabilità del materiale isolante secondo UL94	V0
Esecuzione "Ex e" testata per area esplosione	No
Tipo di montaggio	Guida DIN / Guida G
Morsetti componibili per installazioni elettriche	sì
Anzahl der Klemmstellen je Etage	4
Montageart	Guida DIN / Guida G
Brennbarkeitsklasse des Isolierstoffs	V0
Reihenklemmen für Installationsverteiler	sì

Dati tecnici

Corrente nominale	20 A
Tensione nominale	800 V
Tensione nominale di tenuta	8 kV
Grado di inquinamento	3
Piastrina di chiusura richiesta	sì
Tipo di materiale isolante	Termoplastico
Lunghezza	67,3 mm

Dati di connessione

Tipo di attacco 1	Attacco ad innesto piatto
Tipo di attacco 2	Attacco ad innesto piatto

Dati tecnici UL/CSA

Tensione UL	300 V
Factory wiring di corrente	10 A
Field wiring di corrente	10 A
Sezione CSA	22-12 AWG
Tensione CSA	300 V
Corrente CSA	10 A

Accessori

Nr. Art.	Tipo	Descrizione
Z7.281.3227.0	Ponte di parallelo VB WK/..S/IW/U- 2	
Z7.281.3327.0	Ponte di parallelo VB WK/..S/IW/U- 3	
Z7.281.3427.0	Ponte di parallelo VB WK/..S/IW/U- 4	
Z7.281.3527.0	Ponte di parallelo VB WK/..S/IW/U- 5	
Z7.281.3627.0	Ponte di parallelo VB WK/..S/IW/U- 6	
98.190.0000.0	Guida TS 32 UNPERF - l:2000mm	
98.190.1000.0	Guida TS 32 PERF 15mm - l:2000mm	
98.210.0000.0	Guida TS 32 UNPERF AL - l:2000mm	
98.220.0000.0	Guida TS 32 UNPERF CU - l:2000mm	
98.300.0000.0	Guida TS 35x7,5 UNPERF - l:2000mm	
98.300.1000.0	Guida TS 35x7,5 PERF 15mm - l:2000mm	
98.300.1900.0	Guida TS 35x7,5 PERF 25mm - l:2000mm	
98.360.0000.0	Guida TS 35x15-2,3 UNPERF - l:2000mm	
98.360.0004.0	Guida TS 35x15-2,3 UNPERF FZN - l:2000mm	
98.370.0000.0	Guida TS 35x15 UNPERF - l:2000mm	
98.370.1000.0	Guida TS 35x15 PERF 15mm - l:2000mm	
98.380.0000.0	Guida TS 35x15-2,3 UNPERF CU - l:2000mm	
07.311.4355.0	Piastrina di chiusura AP 4 S / IW/V0	

Disegno tecnico

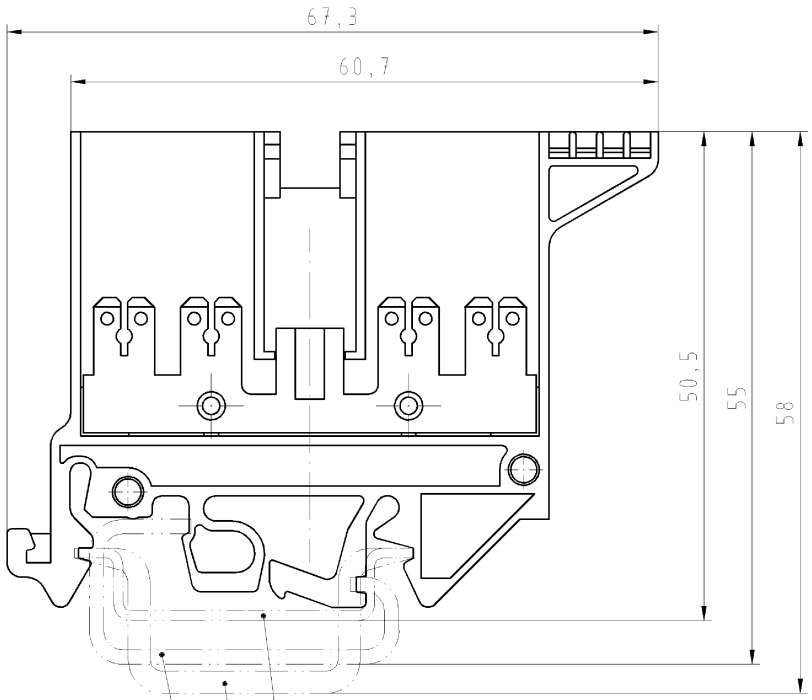



Hutschiene EN 60715-35x7,5
mounting rail EN 60715-35x7,5

Hutschiene EN 60715-35x15
mounting rail EN 60715-35x15

G-Schiene EN 60715-G32
G-rail EN 60715-G32

Weitere Daten siehe Katalog
further data see catalog

*spezielle Verpackung
specific package

	Teile-Nr. Part-number	Farbe colour	Typ type
	57.504.6355.0	grau/grey	WK4-8S / IW U / VO
*	57.504.6395.0	grau/grey	WK4-8S / IW U / VO



Freitoleranz nach | CAD - Zeichnung, keine manuellen Änderungen | 1.Verwendung: - | Bl.: 1 von 1

Maßstab: % | Werkstoff und Oberfläche: | 2004 | Tag | Name
Entworfen | 12.10. | Schmitt J.
Geprüft | - | -
Normgepr. | - | -

Zeichnung Nr.: T 57.504.6355.0 01K | Index

Val. mm² | Oft. mm²

Ersatz für: -

wieland Elektrische Verbindungen

WK/4-8
S/IW/U/VO

Benennung
VERTEILERKLEMME
mit 6 Anschlüsse/ with 6push-on connectors 2,8x0,8
Distribution terminal

Buchstabe | Datum / Blatt
Änderung

QU-PEM-08/91

Weitergabe sowie Vervielfältigung dieses Dokuments, Verwertung und Mitteilung seines Inhalts sind verboten, soweit nicht ausdrücklich gestattet.
The reproduction, distribution and utilization of this document as well as the communication of its contents to others without express autorization is prohibited.

Diese Maße werden bei Abnahme besonders geprüft
Ausschließlich Prüfmaße
Mit Ø gekennzeichnete Maße sind nur für interne Zwecke gültig

5750463550 01K_4 CADW028 Schmitt 2004-10-12T13:20:24 1.000