Data sheet del prodotto

Nr. Art. 55.504.1053.5

Morsetto passante WKM 4 / 15 ROT V-0

Nr. Art.	55.504.1053.5
EAN	4015573507098
Quantità per ordine	100 Pezzo

Certificati/Approvazioni

CAN-Ex KEMA EUR ATEX USA-Ex

Dati tecnici

Nota

Nota	con/senza ponticello

Generale

Sezione nominale	4 mm²
Colore	Rosso
Numero di piani	1
Numero di punti morsetto per piano	2
Larghezza/passo	6 mm
Custodia isolante	PA666
Classe di infiammabilità del materiale isolante secondo UL94	V0
Esecuzione "Ex e" testata per area esplosione	sì
Tipo di montaggio	Guida DIN 15 mm
Morsetti componibili per installazioni elettriche	sì
Anzahl der Klemmstellen je Etage	2
Montageart	Guida DIN 15 mm
Brennbarkeitsklasse des Isolierstoffs	V0
Reihenklemmen für Installationsverteiler	sì

Dati tecnici

Corrente nominale	28 A
Tensione nominale	500 V
Tensione nominale di tenuta	6 kV
Grado di inquinamento	3
Piastrina di chiusura richiesta	sì
Tipo di materiale isolante	Termoplastico
Lunghezza	32 mm

Dati di connessione

Tipo di attacco 1	attacco a vite
Tipo di attacco 2	attacco a vite
Sezione minima cavo rigido	0,5 mm²
Massima sezione cavo rigido	6 mm²
Sezione minima cavo flessibile	0,5 mm²
Massima sezione cavo flessibile	4 mm²
Lunghezza di spelatura	9 mm
Coppia di serraggio conduttore	0,5 Nm

Dati tecnici UL/CSA

Sezione UL	22-10 AWG

Tensione UL	600 V
Factory wiring di corrente	30 A
Field wiring di corrente	30 A
Sezione CSA	20-10 AWG
Tensione CSA	600 V
Corrente CSA	37 A

Accessori

Nr. Art.	Tipo	Descrizione
Z7.271.2227.0	Ponte di collegamento isolato IVB WK4 E/U- 2	
Z7.271.2327.0	Ponte di collegamento isolato IVB WK4 E/U- 3	
Z7.271.2427.0	Ponte di collegamento isolato IVB WK4 E/U- 4	
Z7.271.2527.0	Ponte di collegamento isolato IVB WK4 E/U- 5	
Z7.271.2627.0	Ponte di collegamento isolato IVB WK4 E/U- 6	
Z7.271.2727.0	Ponte di collegamento isolato IVB WK4 E/U- 7	
Z7.271.2827.0	Ponte di collegamento isolato IVB WK4 E/U- 8	
Z7.271.2927.0	Ponte di collegamento isolato IVB WK4 E/U- 9	
Z7.271.3027.0	Ponte di collegamento isolato IVB WK4 E/U-10	
Z7.271.3127.0	Ponte di collegamento isolato IVB WK4 E/U-11	
Z7.271.3227.0	Ponte di collegamento isolato IVB WK4 E/U-12	
98.090.0015.0	Guida TS 15 PERF - l:2000mm	
07.311.0853.0	Piastrina di chiusura APM 2,5 - 4 / 15	
07.311.0853.6	Piastrina di chiusura APM 2,5 - 4 / 15 BLAU	
07.311.1853.0	Piastrina di separazione TWM 2,5 - 4 /15	
07.311.1853.6	Piastrina di separazione TW 2,5 - 4 /15 BLAU	

Disegno tecnico

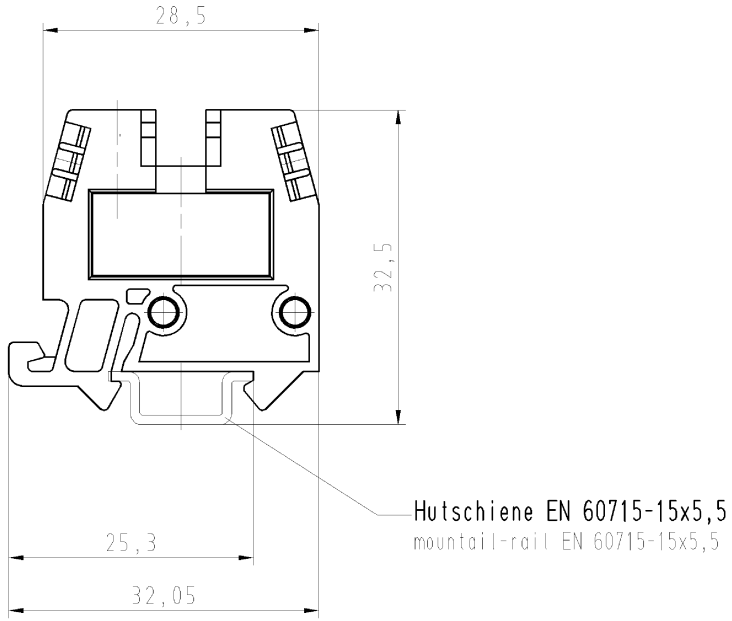

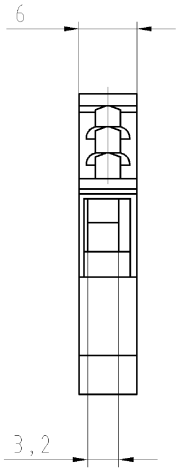

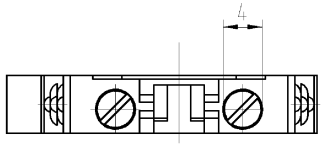

Weitere Daten siehe Katalog
further data see catalog

Zchng.-Nr./part-nr.	Farbe/colour	Typ/type
55.504.1053.0	grau/grey	WKM4/15
55.504.1053.1	schwarz/black	WKM4/15 SCHWARZ
55.504.1053.5	rot/red	WKM4/15 ROT
55.504.1053.6	blau/blue	WKM4/15 BLAU
55.504.1053.7	grün/green	WKM4/15 GRÜN
55.504.1053.8	gelb/yellow	WKM4/15 GELB
55.504.1053.9	orange	WKM4/15 ORANGE
55.504.1095.0	grau/grey	WKM4/15

a

Freitoleranz nach DIN | CAD - Zeichnung, keine manuellen Änderungen | 1.Verwendung: - | Bl.: 1 von 1

	/	Maßstab	2003	Tag	Name	Zeichnung Nr.	Index
	/	2:1	Entworfen	30.04.	Schmitt	T 55.504.1053.0 01K	a
	/		Geprüft	-	-		
	/		Normgepr.	-	-	Ersatz für: -	
	/						
a	04.07.2006/						
Buchstabe	Datum / Blatt						
Änderung							

wieland
Elektrische Verbindungen

Benennung
DURCHGANGSKLEMME
terminal

Weitergabe sowie Vervielfältigung dieses Dokuments, Verwertung und Mitteilung seines Inhalts sind verboten, soweit nicht ausdrücklich gestattet.
The reproduction, distribution and utilization of this document as well as the communication of its contents to others without express autorization is prohibited.

Diese Maße werden bei Abnahme besonders geprüft
Ausschließlich Prüfmaße
Mit /E gekennzeichnete Maße sind nur für interne Zwecke gültig

55504105300 1K_4 CADW1016 Hoffmann 2006-07-04T09:27:57 1.000