Data sheet del prodotto

Nr. Art. 55.503.1053.0

Morsetto passante WKM 2,5 / 15/V0



Nr. Art.	55.503.1053.0
EAN	4015573210257
Quantità per ordine	100 Pezzo

Certificati/Approvazioni

CAN-Ex ATEX USA-Ex

Dati tecnici

Generale

Sezione nominale	2,5 mm²
Colore	grigio
Numero di piani	1
Numero di punti morsetto per piano	2
Larghezza/passo	5 mm
Custodia isolante	PA666
Classe di infiammabilità del materiale isolante secondo UL94	V0
Esecuzione "Ex e" testata per area esplosione	sì
Tipo di montaggio	Guida DIN 15 mm
Morsetti componibili per installazioni elettriche	sì
Anzahl der Klemmstellen je Etage	2
Montageart	Guida DIN 15 mm
Brennbarkeitsklasse des Isolierstoffs	V0
Reihenklemmen für Installationsverteiler	sì

Dati tecnici

Corrente nominale	25 A
Tensione nominale	500 V
Tensione nominale di tenuta	6 kV
Grado di inquinamento	3
Piastrina di chiusura richiesta	sì
Tipo di materiale isolante	Termoplastico
Lunghezza	32 mm

Dati di connessione

Tipo di attacco 1	attacco a vite

Tipo di attacco 2	attacco a vite
Sezione minima cavo rigido	0,5 mm²
Massima sezione cavo rigido	4 mm²
Sezione minima cavo flessibile	0,5 mm²
Massima sezione cavo flessibile	2,5 mm²
Lunghezza di spelatura	9 mm
Coppia di serraggio conduttore	0,4 Nm

Dati tecnici UL/CSA

Sezione UL	22-14 AWG
Tensione UL	300 V
Factory wiring di corrente	10 A
Field wiring di corrente	10 A
Sezione CSA	22-12 AWG
Tensione CSA	600 V
Corrente CSA	25 A

Accessori

Nr. Art.	Tipo	Descrizione
Z7.215.4227.0	Ponte di parallelo VB WKM 2,5 / 15 - 2	
Z7.215.4327.0	Ponte di parallelo VB WKM 2,5 / 15 - 3	
Z7.215.4427.0	Ponte di parallelo VB WKM 2,5 / 15 - 4	
Z7.215.4527.0	Ponte di parallelo VB WKM 2,5 / 15 - 5	
Z7.215.4627.0	Ponte di parallelo VB WKM 2,5 / 15 - 6	
98.090.0015.0	Guida TS 15 PERF - l:2000mm	
07.311.0853.0	Piastrina di chiusura APM 2,5 - 4 / 15	
07.311.0853.6	Piastrina di chiusura APM 2,5 - 4 / 15 BLAU	
07.311.1853.0	Piastrina di separazione TWM 2,5 - 4 /15	
07.311.1853.6	Piastrina di separazione TW 2,5 - 4 /15 BLAU	
04.242.5053.0	Strisce di targhette di siglatura 9705 A / 5 / 10	

Disegno tecnico

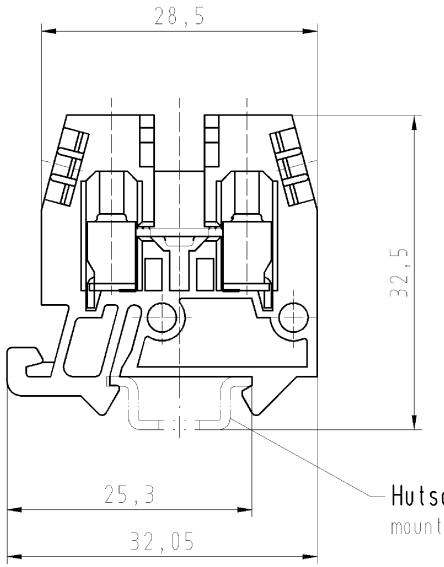

Hutschiene EN 60715-15x5,5
mountail-rail EN 60715-15x5,5

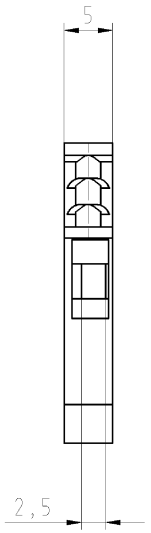

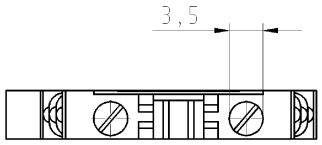

Teile-Nr./part-nr.	Farbe/colour	Typ/type
55.503.1053.0	grau/grey	WKM 2,5/15/V0
55.503.1053.1	schwarz/black	WKM 2,5/15 SW/V0
55.503.1053.2	weiß/white	WKM 2,5/15 WEIß/V0
55.503.1053.4	braun/brown	WKM 2,5/15 BRAUN/V2
55.503.1053.5	rot/red	WKM 2,5/15 ROT/V0
55.503.1053.6	blau/blue	WKM 2,5/15 BLAU/V0
55.503.1053.7	grün/green	WKM 2,5/15 GRÜN/V0
55.503.1053.8	gelb/yellow	WKM 2,5/15 GELB/V0
55.503.1053.9	orange/orange	WKM 2,5/15 ORANGE/V0

Weitere Daten siehe Katalog
further data see catalog

Freitoleranz nach DIN | CAD - Zeichnung, keine manuellen Änderungen | 1.Verwendung: - | Bl.: 1 von 1

Maßstab 2:1

	Tag	Name
2003		
Entworfen	11.04.	Schmitt J.
Geprüft	-	-
Normgepr.	-	-

T | Zeichnung Nr. 55.503.1053.0 01K | Index

Ersatz für: -

wieland
Elektrische Verbindungen

Benennung
DURCHGANGSKLEMME
terminal

Buchstabe | Datum / Blatt
Änderung

Diese Maße werden bei Abnahme besonders geprüft
Ausschließlich Prüfmaße
Mit Ø gekennzeichnete Maße sind nur für interne Zwecke gültig

Weitergabe sowie Vervielfältigung dieses Dokuments, Verwertung und Mitteilung seines Inhalts sind verboten, soweit nicht ausdrücklich gestattet.
The reproduction, distribution and utilization of this document as well as the communication of its contents to others without express authorization is prohibited.