Data sheet del prodotto

Nr. Art. 56.106.0155.0

Morsetto sezionabile di protezione WKN 6 TK D

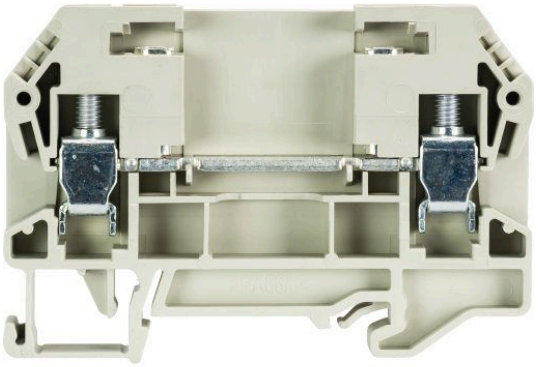

Nr. Art.	56.106.0155.0
EAN	4049088036040
Quantità per ordine	50 Pezzo

Certificati/Approvazioni

Dati tecnici

Generale

Sezione nominale	6 mm²
Colore	grigio
Numero di piani	1
Numero di punti morsetto per piano	2
Larghezza/passo	8 mm
Custodia isolante	PA666
Classe di infiammabilità del materiale isolante secondo UL94	V0
Tipo di montaggio	Guida DIN 35/7,5 mm
Morsetti componibili per installazioni elettriche	No
Anzahl der Klemmstellen je Etage	2
Montageart	Guida DIN 35/7,5 mm
Brennbarkeitsklasse des Isolierstoffs	V0
Reihenklemmen für Installationsverteiler	No

Dati tecnici

Corrente nominale	41 A
Tensione nominale	500 V
Tensione nominale di tenuta	6 kV
Grado di inquinamento	3
Piastrina di chiusura richiesta	sì
Tipo di materiale isolante	Termoplastico
Lunghezza	73,5 mm

Dati di connessione

Tipo di attacco 1	attacco a vite
Tipo di attacco 2	attacco a vite
Sezione minima cavo rigido	0,5 mm²
Massima sezione cavo rigido	10 mm²

Sezione minima cavo flessibile	0,5 mm²
Massima sezione cavo flessibile	10 mm²
Lunghezza di spelatura	12 mm
Coppia di serraggio conduttore	1,2 Nm

Accessori

Nr. Art.	Tipo	Descrizione
Z7.282.6229.0	Ponte di parallelo IVB WKN 6TK-2	
Z7.282.6329.0	Ponte di parallelo IVB WKN 6TK-3	
Z7.282.6429.0	Ponte di parallelo IVB WKN 6TK-4	
Z7.282.6529.0	Ponte di parallelo IVB WKN 6TK-5	
Z7.282.6629.0	Ponte di parallelo IVB WKN 6TK-6	
Z7.282.7229.0	Cursore di corto circuito IVS WKN 6 TK- 2	
Z7.282.7329.0	Cursore di corto circuito IVS WKN 6 TK- 3	
Z7.282.7429.0	Cursore di corto circuito IVS WKN 6 TK- 4	
98.300.0000.0	Guida TS 35x7,5 UNPERF - l:2000mm	
98.300.1000.0	Guida TS 35x7,5 PERF 15mm - l:2000mm	
98.300.1800.0	Guida TS 35x7,5 PERF 18mm - l:2000mm	
98.300.1900.0	Guida TS 35x7,5 PERF 25mm - l:2000mm	
98.360.0000.0	Guida TS 35x15-2,3 UNPERF - l:2000mm	
98.360.0004.0	Guida TS 35x15-2,3 UNPERF FZN - l:2000mm	
98.370.0000.0	Guida TS 35x15 UNPERF - l:2000mm	
98.370.1000.0	Guida TS 35x15 PERF 15mm - l:2000mm	
98.380.0000.0	Guida TS 35x15-2,3 UNPERF CU - l:2000mm	
07.312.0453.0	Piastrina di separazione TW 6 TK	
07.313.1755.0	Piastrina di chiusura APN 6 TK	
04.242.8053.0	Strisce di targhette di siglatura 9705 A / 8 / 10	