Data sheet del prodotto

Nr. Art. 58.504.6155.0

Morsetto sezionatore di neutro WT 4 NT

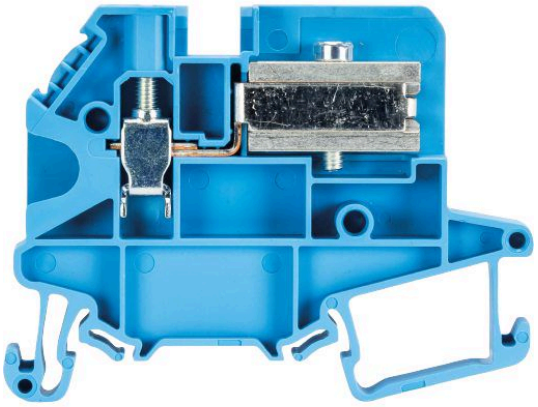

Nr. Art.	58.504.6155.0
EAN	4049088241741
Quantità per ordine	100 Pezzo

Certificati/Approvazioni

Dati tecnici

Generale

Sezione nominale	4 mm²
Colore	blu
Numero di piani	1
Numero di punti morsetto per piano	1
Larghezza/passo	6 mm
Classe di infiammabilità del materiale isolante secondo UL94	V0
Tipo di montaggio	Guida DIN 35 mm
Morsetti componibili per installazioni elettriche	sì
Anzahl der Klemmstellen je Etage	1
Montageart	Guida DIN 35 mm
Brennbarkeitsklasse des Isolierstoffs	V0
Reihenklemmen für Installationsverteiler	sì

Dati tecnici

Corrente nominale	32 A
Tensione nominale	400 V
Tensione nominale di tenuta	6 kV
Grado di inquinamento	3
Piastrina di connessione richiesta	sì
Tipo di materiale isolante	Termoplastico
Lunghezza	62,6 mm

Dati di connessione

Tipo di attacco 1	attacco a vite
Sezione minima cavo rigido	0,14 mm²
Massima sezione cavo rigido	6 mm²
Sezione minima cavo flessibile	0,14 mm²
Massima sezione cavo flessibile	6 mm²

Sezione massima conduttore flessibile	0,5 mm²
Max. sezione cavo flessibile con puntale	4 mm²
Lunghezza di spelatura	9 mm
Coppia di serraggio conduttore	0,5 Nm
Per guida N	3x10 mm

Disegno tecnico

These dimensions will be especially checked at delivery
Only inspection dimensions
With /E marked dimensions are only valid for internal use

Diese Maße werden bei Abnahme besonders geprüft
Ausschließlich Prüfmaße
Mit /E gekennzeichnete Maße sind nur für interne Zwecke gültig

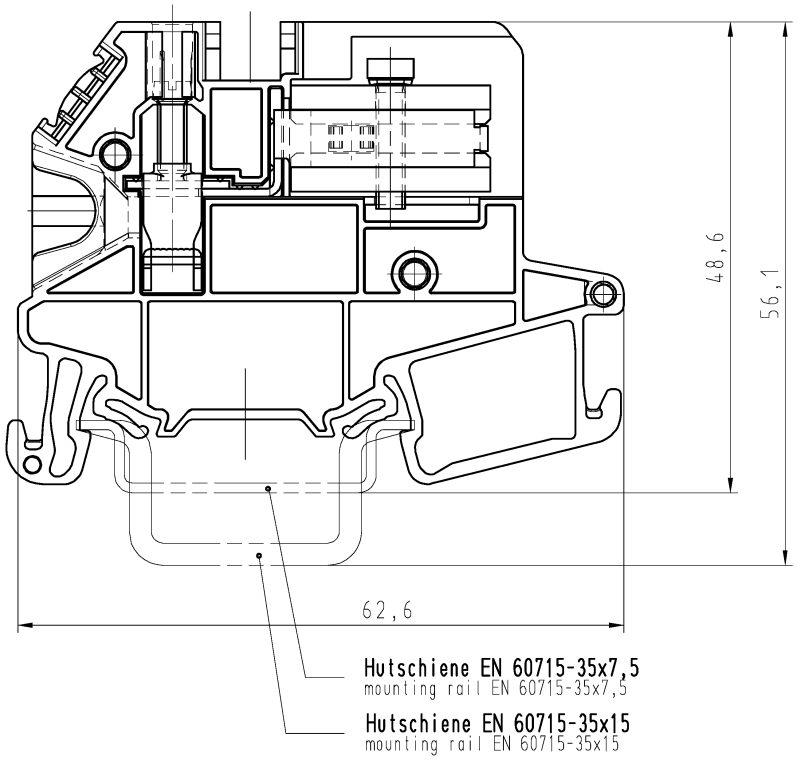

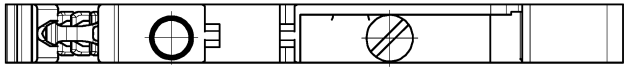

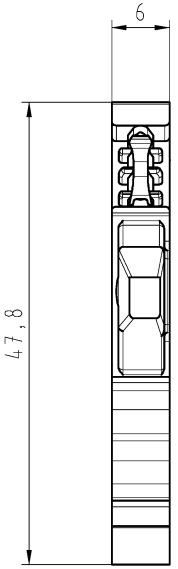

Weitergabe sowie Vervielfältigung dieses Dokuments, Verwertung und Mitteilung seines Inhalts sind verboten, soweit nicht ausdrücklich gestattet.
The reproduction, distribution and utilization of this document as well as the communication of its contents to others without express authorization is prohibited.

Tolerierung Size ISO 14405Ⓔ/Tolerance system Size ISO 14405Ⓔ.
(This ISO-standard describes the envelope principle. According to the envelope principle the deviations of form and parallelism are limited by the size tolerances).

ja/yes ☒ Stoffverbots- und Deklarationsliste nach WN 5020.010 ist einzuhalten. Conformity with Wieland document WN 5020.010 e (list of prohibited / declarable hazardous substances) to be declared!

Freitoleranz nach
General tolerance

CAD - Zeichnung, keine manuellen Änderungen
CAD - drawing, no manual modifications allowed

1.Verwendung: -
First Use:

Blatt: 1 von 1
Sheet: 1 of 1

	/	Werkstoff/Material	2014	Tag/Date	Name	Zeichnung Nr./Drawing No.	Index
	/		gezeichnet drawn	20.10.	Süß Ch.	58.504.6155.0 01K	
	/	Maßstab/Scale	geprüft checked	-	-		
	/	2:1	Normgepr. Stand. check	-	-	Maße in mm/Dimensions are in mm	
	/	Vol. mm³ Ofl./Surf. mm²	Ersatz für/Replacement for: -				
	/	wieland	Type	Benennung/Title			
Index	Datum / Blatt Date / Sheet	www.wieland-electric.com	WT 4 NT	NEUTRALLEITER_TRENNKLEMME			
Änderung/Revision				Neutral disconnect terminal 400 V 4 mm²			

585046155001K_2 CADW3012 Suess 2014-10-20T11:06:12 1:2000

QU-MEE-01/14 -