Data sheet del prodotto

Nr. Art. 58.510.0055.6

Morsetto passante WT 10 BL



Nr. Art.	58.510.0055.6
EAN	4049088165115
Quantità per ordine	50 Pezzo

Certificati/Approvazioni

Dati tecnici

Generale

Sezione nominale	10 mm²
Colore	blu
Numero di piani	1
Numero di punti morsetto per piano	2
Larghezza/passo	10 mm
Custodia isolante	PA666
Classe di infiammabilità del materiale isolante secondo UL94	V0
Esecuzione "Ex e" testata per area esplosione	sì
Tipo di montaggio	Guida DIN
Morsetti componibili per installazioni elettriche	sì
Anzahl der Klemmstellen je Etage	2
Montageart	Guida DIN
Brennbarkeitsklasse des Isolierstoffs	V0
Reihenklemmen für Installationsverteiler	sì

Dati tecnici

Corrente nominale	57 A
Tensione nominale	1000 V
Tensione nominale di tenuta	8 kV
Grado di inquinamento	3
Piastrina di chiusura richiesta	sì
Tipo di materiale isolante	Termoplastico
Lunghezza	48 mm

Dati di connessione

Tipo di attacco 1	attacco a vite

Tipo di attacco 2	attacco a vite
Sezione minima cavo rigido	0,5 mm²
Massima sezione cavo rigido	16 mm²
Sezione minima cavo flessibile	0,5 mm²
Massima sezione cavo flessibile	16 mm²
Sezione minima cavo semirigido	16 mm²
Massima sezione cavo semi-rigido	16 mm²
Sezione massima conduttore flessibile	0,5 mm²
Max. sezione cavo flessibile con puntale	10 mm²
Lunghezza di spelatura	13 mm
Coppia di serraggio conduttore	1,2 Nm

Dati tecnici UL/CSA

Sezione UL	20-6 AWG
Tensione UL	600 V
Factory wiring di corrente	65 A
Field wiring di corrente	65 A
Sezione CSA	20-6 AWG
Tensione CSA	600 V
Corrente CSA	65 A

Accessori

Nr. Art.	Tipo	Descrizione
Z7.283.8227.0	Spina di collegamento IVBWKF 10- 2	
98.300.0000.0	Guida TS 35x7,5 UNPERF - l:2000mm	
98.300.1000.0	Guida TS 35x7,5 PERF 15mm - l:2000mm	
98.300.1800.0	Guida TS 35x7,5 PERF 18mm - l:2000mm	
98.300.1900.0	Guida TS 35x7,5 PERF 25mm - l:2000mm	
98.360.0000.0	Guida TS 35x15-2,3 UNPERF - l:2000mm	
98.360.0004.0	Guida TS 35x15-2,3 UNPERF FZN - l:2000mm	
98.370.0000.0	Guida TS 35x15 UNPERF - l:2000mm	
98.370.1000.0	Guida TS 35x15 PERF 15mm - l:2000mm	
98.380.0000.0	Guida TS 35x15-2,3 UNPERF CU - l:2000mm	
07.313.2555.0	Piastrina di chiusura AP WT 2,5-10 GR	
07.313.2655.0	Piastrina di separazione TW WT 2,5-10 GR	
04.242.5053.0	Strisce di targhette di siglatura 9705 A / 5 / 10	

Disegno tecnico

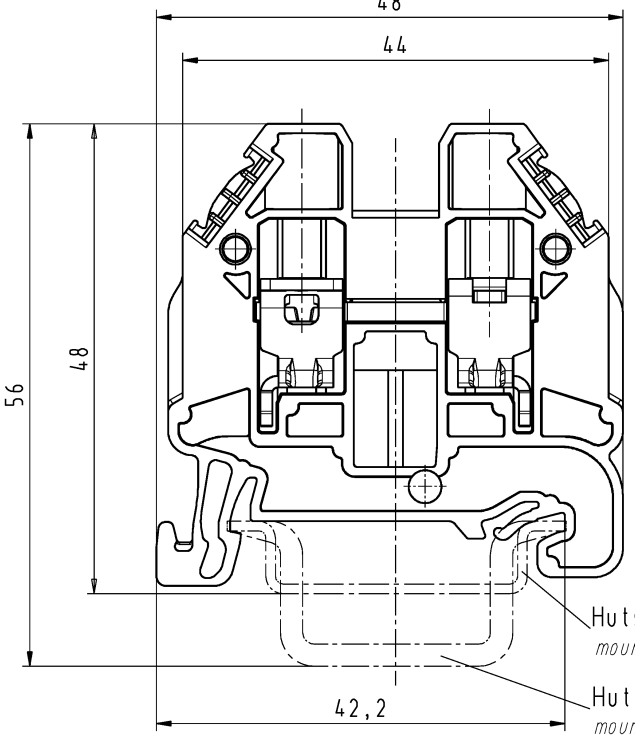

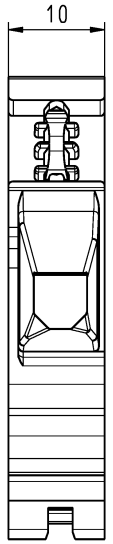

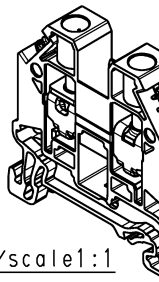

M/scale1:1

	Teile-Nr./part no.	Farbe/color	Typ/type
	58.510.0055.0	grau/grey	WT 10
	58.510.0055.1	schwarz/black	WT 10 SW
	58.510.0055.2	weiß/white	WT 10 WS
ⓐ	58.510.0055.3	schiefergrau/slate grey	WT 10 GR
	58.510.0055.4	braun/brown	WT 10 BR
	58.510.0055.5	rot/red	WT 10 RT
	58.510.0055.6	blau/blue	WT 10 BL
	58.510.0055.7	grün/green	WT 10 GN
	58.510.0055.8	gelb/yellow	WT 10 GE
	58.510.0055.9	orange/orange	WT 10 OR

Weitere Daten siehe KATALOG oder eKatalog
additional data see CATALOG or eCATALOG
www.wieland-electric.com
eshop.wieland-electric.com

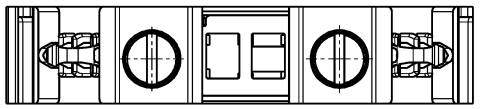

Tolerierung Size ISO 14405 Ⓔ / Tolerance system Size ISO 14405 Ⓔ.
(This ISO-standard describes the envelope principle. According to the envelope principle the deviations of form and parallelism are limited by the size tolerances).

ja/yes ☒ Stoffverbots- und Deklarationsliste nach WN 5020 010 ist einzuhalten. Conformity with Wieland document WN 5020 010 e (list of prohibited / declarable hazardous substances) to be declared!

Freitoleranz nach General tolerance

CAD - Zeichnung, keine manuellen Änderungen
CAD - drawing, no manual modifications allowed

1. Verwendung: First Use:

Blatt: 1 von 1
Sheet: 1 of 1

Werkstoff / Material

Maßstab / Scale: 2:1

Vol. mm³ Oft./Srf. mm²

Ersatz für / Replacement for:

	Tag/Date	Name
gezeichnet drawn	21.01.2013	Eller
geprüft checked		
Normgeor. Stand. check		

Zeichnung Nr. / Drawing No.: T 58.510.0055.0 01K

Index: a

Maße in mm / Dimensions are in mm

Type

Bennenung/Title: DURCHGANGSKLEMME
through terminal

Index	Datum / Blatt Date / Sheet	Änderung / Revision
a	22.03.2017 /	

wieland
www.wieland-electric.com

Diese Maße werden bei Abnahme besonders geprüft
Ausschließlich Prüfmaße
Mit Ⓔ gekennzeichnete Maße sind nur für interne Zwecke gültig

These dimensions will be especially checked at delivery
Only inspection dimensions
With Ⓔ marked dimensions are only valid for internal use

Weitergabe sowie Vervielfältigung dieses Dokuments, Verwertung und Mitteilung seines Inhalts sind verboten, soweit nicht ausdrücklich gestattet.
The reproduction, distribution and utilization of this document as well as the communication of its contents to others without express authorization is prohibited.