Data sheet del prodotto

Nr. Art. 58.506.0055.0

Morsetto passante WT 6



Nr. Art.	58.506.0055.0
EAN	4049088154065
Quantità per ordine	100 Pezzo

Certificati/Approvazioni

SEV-Ex

Dati tecnici

Generale

Sezione nominale	6 mm²
Colore	grigio
Numero di piani	1
Numero di punti morsetto per piano	2
Larghezza/passo	8 mm
Custodia isolante	PA666
Classe di infiammabilità del materiale isolante secondo UL94	V0
Esecuzione "Ex e" testata per area esplosione	sì
Tipo di montaggio	Guida DIN
Morsetti componibili per installazioni elettriche	sì
Anzahl der Klemmstellen je Etage	2
Montageart	Guida DIN
Brennbarkeitsklasse des Isolierstoffs	V0
Reihenklemmen für Installationsverteiler	sì

Dati tecnici

Corrente nominale	41 A
Tensione nominale	1000 V
Tensione nominale di tenuta	8 kV
Grado di inquinamento	3
Piastrina di chiusura richiesta	sì
Tipo di materiale isolante	Termoplastico
Lunghezza	48 mm
larghezza	8 mm
Altezza	48 mm

Dati di connessione

Tipo di attacco 1	attacco a vite
Tipo di attacco 2	attacco a vite
Sezione minima cavo rigido	0,2 mm²
Massima sezione cavo rigido	10 mm²
Sezione minima cavo flessibile	0,2 mm²
Massima sezione cavo flessibile	10 mm²
Sezione massima conduttore flessibile	0,5 mm²
Max. sezione cavo flessibile con puntale	6 mm²
Lunghezza di spelatura	11 mm
Coppia di serraggio conduttore	1,2 Nm

Dati tecnici UL/CSA

Sezione UL	24-8 AWG
Tensione UL	600 V
Factory wiring di corrente	50 A
Field wiring di corrente	50 A
Sezione CSA	24-8 AWG
Tensione CSA	600 V
Corrente CSA	50 A

Accessori

Nr. Art.	Tipo	Descrizione
Z7.282.5227.0	Ponte di collegamento isolato IVB WKFN 6- 2	
Z7.282.5327.0	Ponte di collegamento isolato IVB WKFN 6- 3	
Z7.282.5427.0	Ponte di collegamento isolato IVB WKFN 6- 4	
Z7.282.5527.0	Ponte di collegamento isolato IVB WKFN 6- 5	
98.300.0000.0	Guida TS 35x7,5 UNPERF - l:2000mm	
98.300.1000.0	Guida TS 35x7,5 PERF 15mm - l:2000mm	
98.300.1800.0	Guida TS 35x7,5 PERF 18mm - l:2000mm	
98.300.1900.0	Guida TS 35x7,5 PERF 25mm - l:2000mm	
98.360.0000.0	Guida TS 35x15-2,3 UNPERF - l:2000mm	
98.360.0004.0	Guida TS 35x15-2,3 UNPERF FZN - l:2000mm	
98.370.0000.0	Guida TS 35x15 UNPERF - l:2000mm	
98.370.1000.0	Guida TS 35x15 PERF 15mm - l:2000mm	
98.380.0000.0	Guida TS 35x15-2,3 UNPERF CU - l:2000mm	
07.313.2555.0	Piastrina di chiusura AP WT 2,5-10 GR	
07.313.2655.0	Piastrina di separazione TW WT 2,5-10 GR	
04.242.8053.0	Strisce di targhette di siglatura 9705 A / 8 / 10	

Disegno tecnico

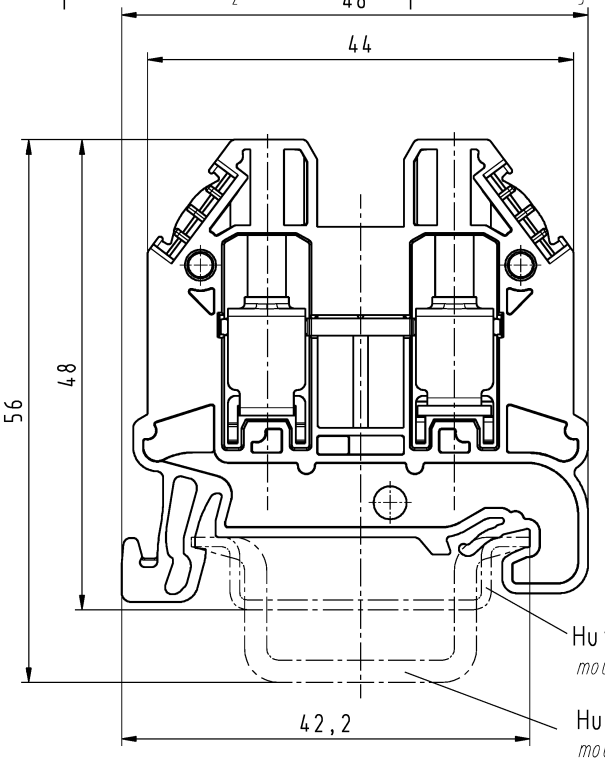

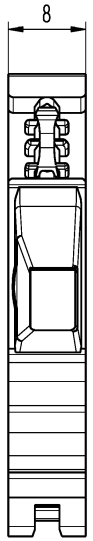

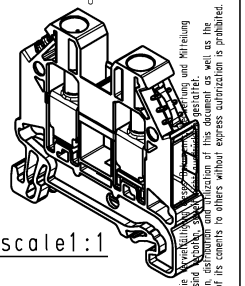

M/scale1:1

	Teile-Nr./part no.	Farbe/color	Typ/type
	58.506.0055.0	grau/grey	WT 6
	58.506.0055.1	schwarz/black	WT 6 SW
	58.506.0055.2	weiß/white	WT 6 WS
ⓐ	58.506.0055.3	schiefergrau/slate grey	WT 6 GR
	58.506.0055.4	braun/brown	WT 6 BR
	58.506.0055.5	rot/red	WT 6 RT
	58.506.0055.6	blau/blue	WT 6 BL
	58.506.0055.7	grün/green	WT 6 GN
	58.506.0055.8	gelb/yellow	WT 6 GE
	58.506.0055.9	orange/orange	WT 6 OR

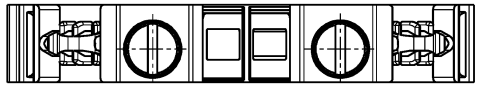

Weitere Daten siehe KATALOG oder eKatalog
additional data see CATALOG or eCATALOG
www.wieland-electric.com
eshop.wieland-electric.com

Tolerierung Size ISO 14405 Ⓔ / Tolerance system Size ISO 14405 Ⓔ.
(This ISO-standard describes the envelope principle. According to the envelope principle the deviations of form and parallelism are limited by the size tolerances).

ja/yes ☒ Stoffverbots- und Deklarationsliste nach WN 5020 010 ist einzuhalten. Conformity with Wieland document WN 5020 010 e (list of prohibited / declarable hazardous substances) to be declared!

Freitoleranz nach
General tolerance

CAD - Zeichnung, keine manuellen Änderungen
CAD - drawing, no manual modifications allowed

1. Verwendung:
First Use:

Blatt: 1 von 1
Sheet: 1 of 1

Werkstoff / Material

Maßstab / Scale: 2:1

Vol. mm³ Oft./Srf. mm²

Ersatz für / Replacement for:

	Tag/Date	Name
gezeichnet / drawn	21.01.2013	Eller
geprüft / checked		
Normgeor. Stand. check		

Zeichnung Nr. / Drawing No.: T 58.506.0055.0 01K

Index: a

Maße in mm / Dimensions are in mm

Index	Datum / Blatt Date / Sheet	Änderung / Revision
a	22.03.2017 /	

wieland
www.wieland-electric.com

Type

Bennenung/Title

DURCHGANGSKLEMME

through terminal

Diese Maße werden bei Abnahme besonders geprüft
Ausschließlich Prüfmaße
Mit E gekennzeichnete Maße sind nur für interne Zwecke gültig

These dimensions will be especially checked at delivery
Only inspection dimensions
With E marked dimensions are only valid for internal use

Weitergabe sowie Vervielfältigung dieses Dokuments, Verwertung und Mitteilung seines Inhalts sind verboten, soweit nicht ausdrücklich gestattet.
The reproduction, distribution and utilization of this document as well as the communication of its contents to others without express authorization is prohibited.