Data sheet del prodotto

Nr. Art. 58.504.5055.6

Morsetto passante WT 4 D1/2 BL

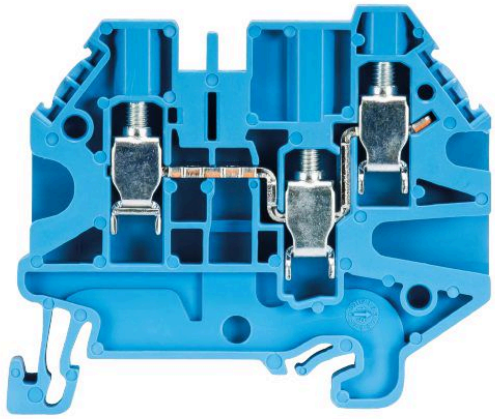

Nr. Art.	58.504.5055.6
EAN	4049088164538
Quantità per ordine	100 Pezzo

Certificati/Approvazioni

SEV-Ex

Dati tecnici

Generale

Sezione nominale	4 mm²
Colore	blu
Numero di piani	1
Numero di punti morsetto per piano	3
Larghezza/passo	6 mm
Custodia isolante	PA666
Classe di infiammabilità del materiale isolante secondo UL94	V0
Tipo di montaggio	Guida DIN
Morsetti componibili per installazioni elettriche	sì
Anzahl der Klemmstellen je Etage	3
Montageart	Guida DIN
Brennbarkeitsklasse des Isolierstoffs	V0
Reihenklemmen für Installationsverteiler	sì

Dati tecnici

Corrente nominale	32 A
Tensione nominale	500 V
Tensione nominale di tenuta	6 kV
Grado di inquinamento	3
Piastrina di chiusura richiesta	sì
Tipo di materiale isolante	Termoplastico
Lunghezza	56 mm
larghezza	6 mm
Altezza	49 mm

Dati di connessione

Tipo di attacco 1	attacco a vite
Tipo di attacco 2	attacco a vite
Sezione minima cavo rigido	0,14 mm²
Massima sezione cavo rigido	6 mm²
Sezione minima cavo flessibile	0,14 mm²
Massima sezione cavo flessibile	6 mm²
Sezione massima conduttore flessibile	0,5 mm²
Max. sezione cavo flessibile con puntale	4 mm²
Lunghezza di spelatura	9 mm
Coppia di serraggio conduttore	0,5 Nm

Dati tecnici UL/CSA

Sezione UL	26-10 AWG
Tensione UL	300 V
Factory wiring di corrente	30 A
Field wiring di corrente	30 A
Sezione CSA	26-10 AWG
Tensione CSA	300 V
Corrente CSA	30 A

Accessori

Nr. Art.	Tipo	Descrizione
Z7.261.1227.0	Spina di collegamento IVB WKF 4 - 2	
Z7.261.1327.0	Spina di collegamento IVB WKF 4 - 3	
Z7.261.1427.0	Spina di collegamento IVB WKF 4 - 4	
Z7.261.1527.0	Spina di collegamento IVB WKF 4 - 5	
Z7.261.1627.0	Spina di collegamento IVB WKF 4 - 6	
Z7.261.1727.0	Spina di collegamento IVB WKF 4 - 7	
Z7.261.1827.0	Spina di collegamento IVB WKF 4 - 8	
Z7.261.1927.0	Spina di collegamento IVB WKF 4 - 9	
Z7.261.2027.0	Spina di collegamento IVB WKF 4 - 10	
98.300.0000.0	Guida TS 35x7,5 UNPERF - l:2000mm	
98.300.1000.0	Guida TS 35x7,5 PERF 15mm - l:2000mm	
98.300.1800.0	Guida TS 35x7,5 PERF 18mm - l:2000mm	
98.300.1900.0	Guida TS 35x7,5 PERF 25mm - l:2000mm	
98.360.0000.0	Guida TS 35x15-2,3 UNPERF - l:2000mm	
98.360.0004.0	Guida TS 35x15-2,3 UNPERF FZN - l:2000mm	
98.370.0000.0	Guida TS 35x15 UNPERF - l:2000mm	
98.370.1000.0	Guida TS 35x15 PERF 15mm - l:2000mm	
98.380.0000.0	Guida TS 35x15-2,3 UNPERF CU - l:2000mm	
07.313.2855.0	Piastrina di separazione TW WT 4... GR	
07.313.2955.0	Piastrina di chiusura AP WT 4... GR	

Disegno tecnico

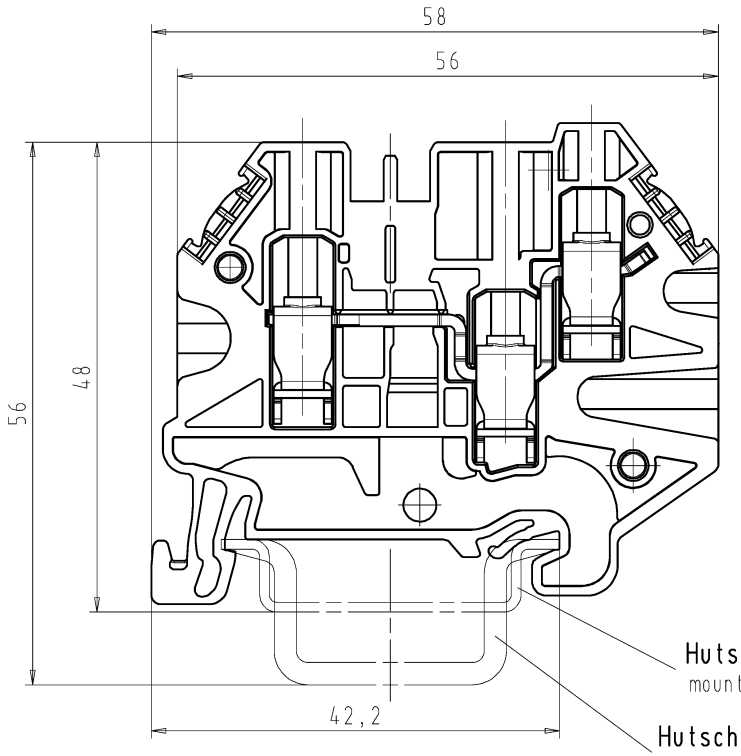

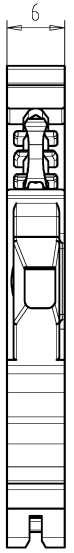

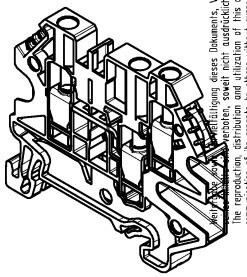

M/scale 1

Hutschiene EN 60715-35x7,5
mounting rail EN 60715-35x7,5

Hutschiene EN 60715-35x15
mounting rail EN 60715-35x15

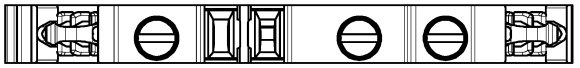

Weitere Daten siehe Katalog
further data see catalog

	Teile - Nr. *part - no.*	Farbe *colour*
(a)	58.504.5055.0	grau/*grey*
(a)	58.504.5055.5	rot/*red*
(a)	58.504.5055.6	blau/*blue*
*	58.504.5095.0	grau/*grey*
*	58.504.5095.6	blau/*blue*

* = spezielle Verpackung / special package

Toleranzierung Size ISO 14405Ⓔ/Tolerance system Size ISO 14405Ⓔ. (This ISO-standard describes the envelope principle. According to the envelope principle the deviations of form and parallelism are limited by the size tolerances).

ja/yes ☒ Stoffverbots- und Deklarationsliste nach WN 5020.010 ist einzuhalten. Conformity with Wieland document WN 5020.010 e (list of prohibited / declarable hazardous substances) to be declared!

Freitoleranz nach General tolerance

CAD - Zeichnung, keine manuellen Änderungen
CAD - drawing, no manual modifications allowed

1.Verwendung: First Use: -

Blatt: Sheet: 1 von of 1

Werkstoff/Material

Maßstab/Scale 2:1

Vol. mm³ Ofl./Surf. mm²

	Tag/Date	Name
2013		
gezeichnet drawn	18.01.	Eller
geprüft checked	-	-
Normgepr. Stand. check	-	-

Zeichnung Nr./Drawing No. T 58.504.5055.0 01K Index a

Maße in mm/Dimensions are in mm

Ersatz für/Replacement for: -

Index	Datum / Blatt Date / Sheet	Änderung/Revision
a	31.08.2015/	

wieland
www.wieland-electric.com

Type: WT 4 D1/2

Benennung/Title: DURCHGANGSKLEMME
feed thourgh terminal

Weitergabe sowie Vervielfältigung dieses Dokuments, Verwertung und Mitteilung seines Inhalts sind verboten, soweit nicht ausdrücklich gestattet. Zuwiderhandlungen verpflichten zu Schadenersatz. Alle Rechte für den Fall der Patenterteilung oder GM-Eintragung vorbehalten.
The reproduction, distribution and utilization of this document as well as the communication of its contents to others without express authorization is prohibited.

These dimensions will be especially checked at delivery
Only inspection dimensions
With /E marked dimensions are only valid for internal use

Diese Maße werden bei Abnahme besonders geprüft
Ausschließlich Prüfmaße
Mit /E gekennzeichnete Maße sind nur für interne Zwecke gültig