Data sheet del prodotto

Nr. Art. 91.951.4253.0

Connettori GST15I5S B1 ZR1WW GN04

gesis® MINI Connettori, diritto, Numero di poli 5, Presa, Tipo di attacco attacco a vite, Tensione nominale 250 V / 400 V, Corrente nominale 13 A, Diametro del cavo 7,3 - 12 mm, Colore della codifica / inserto verde



Nr. Art.	91.951.4253.0
EAN	4049088039119
Quantità per ordine	50 Pezzo

Certificati/Approvazioni

Dati tecnici

Generale

Corrente nominale	13 A
Tensione nominale	250 V / 400 V
Tensione nominale di tenuta	4 kV
Serracavo	sì
Grado di inquinamento	2
Codifica meccanica	Codice 6
Bloccabile	autobloccante (può essere sbloccato con un attrezzo)
Colore della codifica / inserto	verde
Marcatura del polo	1, 2, PE, 3, 4/N
Colore della custodia con serracavo	Bianco
RAL-Nummer Codierung/Kontakteinsatz	6017

Dati di connessione

Diametro cavo max.	12 mm
Diametro cavo	7,3 mm
Sezione cavo rigido	2,5 mm²
Sezione cavo rigido 2 (min)	0,5 mm²
Sezione cavo flessibile max.	2,5 mm²
Sezione cavo flessibile 2 (min)	0,5 mm²
Attacchi per polo	1
Lunghezza sguainatura	32 mm
Lunghezza di spelatura	8 mm

Esecuzione

Esecuzione	Presa
Tipo di attacco	attacco a vite

Grado di protezione (IP)	IP20

Materiale

Materiale della custodia	Poliammide
Privo di alogeni	sì
Materiale del contatto	CuZn
Carico di infiammabilità	0,111 kWh/St
Resistenza alla temperatura continua dei componenti isolati	100 °C
Trattamento superficie	Placcato argento

Dimensioni

Lunghezza	78 mm
larghezza	32,6 mm
Altezza	15 mm

Disegno tecnico

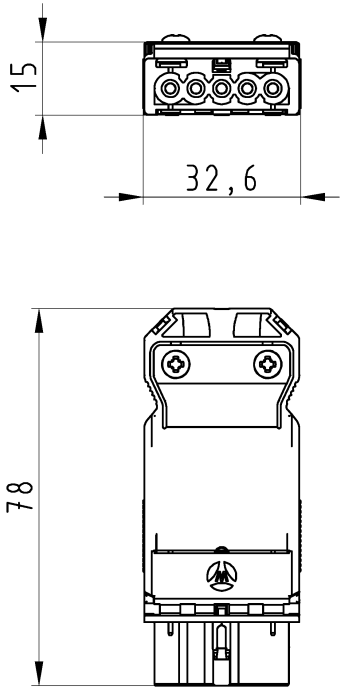

Auslieferungszustand

delivery status

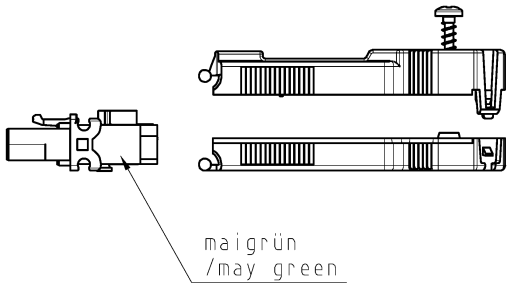

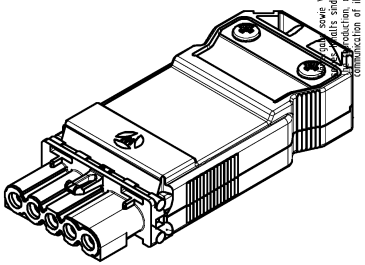

Verpackungseinheit: je 50 Stück
packaging unit: per 50

Bestellnummer /Order number	Typ /Type	Farbe Zugentlastung /color strain relief
91.951.4253.0	GST15i5S B1 ZR1VW GN	weiß /white
91.951.4253.1	GST15i5S B1 ZR1VS GN	schwarz /black

Weitere Daten siehe KATALOG oder eKatalog.
Additional data see CATALOG or eCatalog.

www.wieland-electric.com
eshop.wieland-electric.com

These dimensions will be especially checked at delivery
Only inspection dimensions
With /E marked dimensions are only valid for internal use

Diese Maße werden bei Abnahme besonders geprüft
Ausschließlich Prüfmaße
Mit /E gekennzeichnete Maße sind nur für interne Zwecke gültig

Tolerierung Size ISO 14405Ⓔ/Tolerance system Size ISO 14405Ⓔ.
(This ISO-standard describes the envelope principle. According to the envelope principle the deviations of form and parallelism are limited by the size tolerances).

ja/yes ☒ Stoffverbots- und Deklarationsliste nach WN 5020.010 ist einzuhalten. Conformity with Wieland document WN 5020.010 e (list of prohibited / declarable hazardous substances) to be declared!

Freitoleranz nach
General tolerance

CAD - Zeichnung, keine manuellen Änderungen
CAD - drawing, no manual modifications allowed

1.Verwendung: -
First Use:

Blatt: 1 von 1
Sheet: 1 of 1

Index	Datum / Blatt Date / Sheet	Änderung/Revision
	/	
	/	
	/	
	/	
	/	
	/	
	/	

Maßstab/Scale 1:1

Werkstoff/Material

2015	Tag/Date	Name
gezeichnet drawn	10.08.	Nagengast F.
geprüft checked	-	-
Normgepr. Stand. check	-	-

T

Zeichnung Nr./Drawing No. 91.951.4253.0 13K

Index

Maße in mm/Dimensions are in mm

Vol. mm³ Ofl./Surf. mm²

Ersatz für/Replacement for: -

wieland
www.wieland-electric.com

Type

Benennung/Title

BUCHSENT_M_ZUGENTL
female connector with strain relief
Universal mit PE/ universal with PE

Nachdruck sowie Vervielfältigung dieses Dokuments, Verwertung und Mitteilung des Inhalts sind verboten, soweit nicht ausdrücklich gestattet. Reproduction, distribution and utilization of this document as well as the communication of its contents to others without express authorization is prohibited.