Ficha técnica de producto

Artículo Nº 92.051.5653.0

Adaptador de cable plano GST18I5I B1H F7V PB02

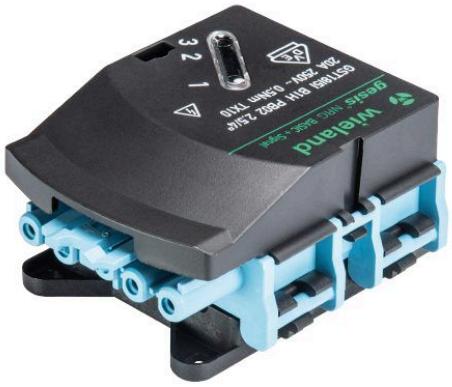

Artículo Nº	92.051.5653.0
EAN	4049088400766
Unidad de embalaje	5 Pieza (s)

Certificaciones / Homologaciones

Datos técnicos

Datos generales

Corriente Asignada	20 A
Grado de protección (IP)	IP40
Codificación mecánica	Code 2
Codificación del polo	L, N, PE, D1, D2
Color de codificación	Azul pastel
Color de la carcasa	Negro
Con cierre	Auto-bloqueo (desbloqueo con herramienta)

Datos técnicos

Corriente Asignada	20 A
Número de polos	5
Grado de protección (IP)	IP40
Tipo	Adaptador cable plano
Selección de fase	L1-L3
Codificación del polo	L, N, PE, D1, D2
Codificación mecánica	Code 2
Color de codificación	Azul pastel
Color de la carcasa	Negro
Transparente	No
Mecanismo de cierre	Cepo central
Resistencia máx. a temperatura continua del contacto	100 °C
Carga calorífica	0,588 kWh/St
Libre de halógenos	Sí
Material del contacto	CuZn
Selección de fase	Sí
Longitud	89,5 mm
Altura	37,2 mm
Anchura	61 mm

Tipo

Tipo	Adaptador cable plano
Selección de fase	L1-L3

Material

Libre de halógenos	Sí
Material del contacto	CuZn
Carga calorífica	0,588 kWh/St

Dimensiones

Longitud	89,5 mm
Anchura	61 mm
Altura	37,2 mm

Dibujo técnico

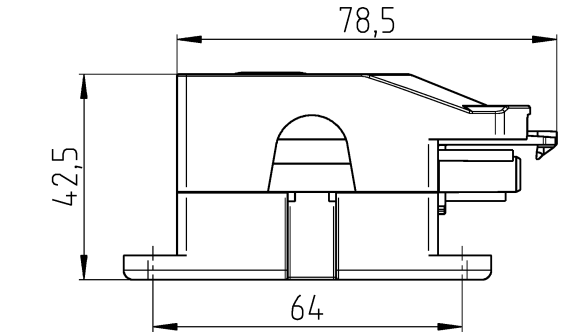

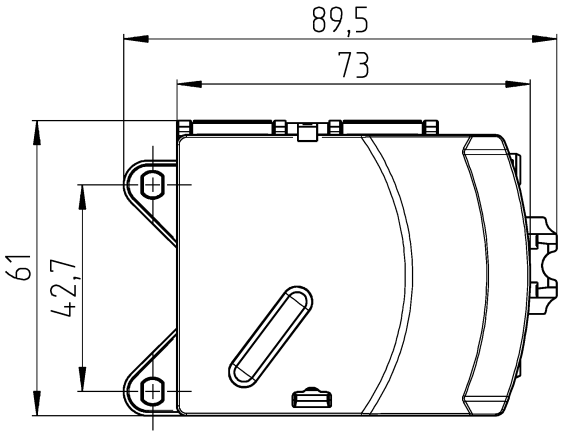

Auslieferungszustand
/delivery status

1:2

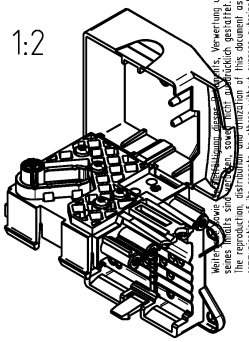

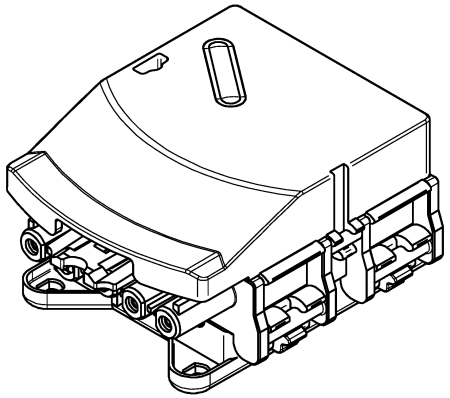

Weitergabe sowie Vervielfältigung dieses Dokuments, Verwertung und Mitteilung seines Inhalts sind verboten, soweit nicht ausdrücklich gestattet.
The reproduction, distribution and utilization of this document as well as the communication of its contents to others without express authorization is prohibited.

These dimensions will be especially checked at delivery
Only inspection dimensions
With /E marked dimensions are only valid for internal use

Diese Maße werden bei Abnahme besonders geprüft
Ausschließlich Prüfmaße
Mit /E gekennzeichnete Maße sind nur für interne Zwecke gültig

Tolerierung Size ISO 14405 Ⓔ / Tolerance system Size ISO 14405 Ⓔ. (This ISO-standard describes the envolope principle. According to the envolope principle the deviations of form and parallelism are limited by the size tolerances).						ja/yes ☒	Stoffverbots- und Deklarationsliste nach WN 5020.010 ist einzuhalten. Conformity with Wieland document WN 5020.010 e (list of prohibited / declarable hazardous substances) to be declared!
Freitoleranz nach General tolerance				CAD - Zeichnung, keine manuellen Änderungen CAD - drawing, no manual modifications allowed		1. Verwendung: First Use:	Blatt: 1 von 1 Sheet: 1 of 1
/		Werkstoff / Material			Tag/Date	Name	Zeichnung Nr. / Drawing No.	Index
/				gezeichnet drawn	17.02.2017	Horst	92.051.5653.0 13K	
/	Maßstab / Scale			geprüft checked				
/	1:1			Normgeor. Stand. check			Maße in mm / Dimensions are in mm	
/	Vol.	mm³	Oft./Srf. mm²				Ersatz für / Replacement for:	
/				Type			Bennenung/Title	
/	wieland www.wieland-electric.com			gesisNRG			BUCHSENTEIL Kombiabgriff 7-polig PB	
Index / Datum / Blatt Date / Sheet								
Änderung / Revision								