Ficha técnica de producto

Artículo Nº 93.421.0353.0

Conector de empotrar BST14I2F B1 R W GN01

gesis® NV Conector de empotrar, empotrar, Grosor de la carcasa: 0.5 - 1.5 mm, número de polos 2, tipo Hembra, tipo de conexión conexión por cepo, tensión asignada 50 V, corriente asignada 3 A, color de codificación Verde, grado de protección (ip) IP20, componente empotrado empotrar, ángulo del conector Recto, sección del conductor rígido 0,25 mm² - 0,75 mm², codificación del polo 1+, 2-, codificación mecánica Sí, material de la carcasa Poliamida, libre de halógenos Sí, carga calorífica 0,027 kWh/ St, material del contacto CuBe, superficie final Dorado, grado de polución 2, tensión de cortocircuito 0,8 kV, longitud 29,9 mm, altura 19,6 mm, anchura 19,6 mm



Artículo Nº	93.421.0353.0
EAN	4015573442597
Unidad de embalaje	100 Pieza (s)

Certificaciones / Homologaciones

Datos técnicos

Datos generales

Corriente Asignada	3 A
Tensión Asignada	50 V
Grado de polución	2
Codificación mecánica	Sí
Tensión de cortocircuito	0,8 kV
Con cierre	Auto-bloqueo (desbloqueo manual)
Color de codificación	Verde
Codificación del polo	1+, 2-
Color del adaptador (si existe)	Blanco

Datos de conexión

Sección del conductor rígido mm² máx.	0,75 mm²
Sección del conductor rígido mm² mín.	0,25 mm²
Terminaciones por polo	1
Desforrado del conductor	9 mm

Tipo

Tipo	Hembra
Tipo de conexión	conexión por cepo
Ángulo del conector	Recto
Grado de protección (IP)	IP20
Grosor de las carcasas (dispositivo eléctrico)	0,5 mm
Grosor de las carcasas (dispositivo eléctrico)	1,5 mm
Componente empotrado	empotrar

Material

Material de la carcasa	Poliamida
Libre de halógenos	Sí

Material del contacto	CuBe
Carga calorífica	0,027 kWh/St
Componentes de aislamiento de temperatura contínua	100 °C
Superficie final	Dorado

Dimensiones

Longitud	29,9 mm
Anchura	19,6 mm
Altura	19,6 mm

Accesorios

Artículo Nº	Tipo	Descripción
07.425.8453.0	Tapa BST14/GST15i2/RJ45 WS	

Dibujo técnico

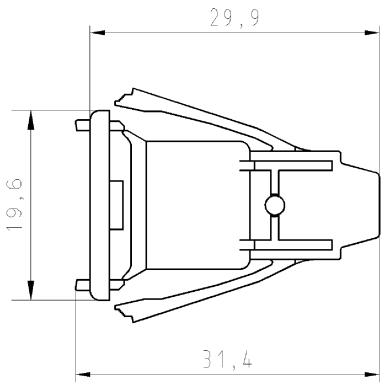

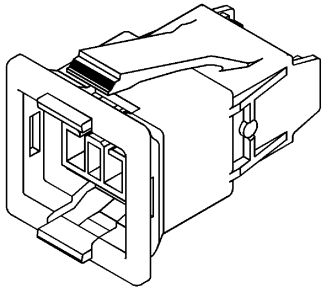

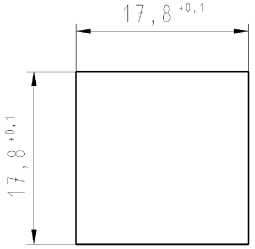

Gehäuseausschnitt
Materialstärke
0.5-1.5mm
Section of housing
Material thickness:
0.5-1.5mm

Weitere Daten siehe Katalog
further data see catalog

Teile.-Nr. part no.	Typ type	Farbe colour
93.421.0353.0	BST14I2F B1 R W GN01	weiß,white
93.421.0353.1	BST14I2F B1 R S GN01	schwarz,black

Freitoleranz nach DIN -
CAD - Zeichnung, keine manuellen Änderungen
1.Verwendung: -
Bl.: 1 von 1

Maßstab 2:1
Werkstoff und Oberfläche:
2004 | Tag | Name
Entworfen | 19.07. | Schmitt J.
Geprüft | - | -
Normgepr. | - | -
Zeichnung Nr. T 93.421.0353.0 01K
Index
Ersatz für: -
Benennung
BUCHSENTEIL_SNAP_IN
Female connector /Snap in, Spring loaded
wieland
Elektrische Verbindungen
Buchstabe | Datum / Blatt
Änderung

Diese Maße werden bei Abnahme besonders geprüft
Ausschließlich Prüfmaße
Mit ∠ gekennzeichnete Maße sind nur für interne Zwecke gültig

Weitergabe sowie Vervielfältigung dieses Dokuments, Verwertung und Mitteilung seines Inhalts sind verboten, soweit nicht ausdrücklich gestattet.
The reproduction, distribution and utilization of this document as well as the communication of its contents to others without express authorization is prohibited.

A 1 2 3 4 5 6 7 8 9 10 11 12 13 14 15 16 17 18 19 20 M1 M2 M3 L G i 11.1 12.1 1.1