Ficha técnica de producto

Artículo Nº 25.330.3406.0

Conector PCB macho 8113 S / 4 G OB THR

Artículo Nº	25.330.3406.0
EAN	4015573870987
Unidad de embalaje	50 Pieza (s)

Certificaciones / Homologaciones

Datos técnicos

Datos generales

número de espacios	5 mm
Proceso de soldadura	THR
Empaquetado	Cartón
Número de polos	4
Número de pisos	1
Etiquetaje	No
Fijación	Sin
Dirección de acoplamiento hacia circuito impreso	90°

Datos técnicos

Corriente Asignada	12 A
Categoría de sobretensión I	1000 V
Categoría de sobretensión II	400 V
Categoría de sobretensión III	250 V
Tensión de cortocircuito	4 kV

Datos técnicos UL/CSA

Tensión UL	300 V
Corriente field wiring	15 A
Corriente facotry wiring	15 A
Tensión CSA	300 V
Corriente CSA	15 A

Otros

Material de aislamiento	Termoplástico
Color	Negro

Altura	12 mm
Longitud	22 mm
Profundidad	8,4 mm
Material del conector base	CuZn
Material de la superficie del conector	Sn

Montaje

Artículo Nº	Tipo	Descripción
25.220.3453.0	Conector PCB 8113 B / 4 TOP OB	
25.220.0453.0	Conector PCB 8113 B / 4 TOP	
01.060.3453.0	Conector PCB 8113 BK / 4 OB	
01.060.0453.0	Conector PCB 8113 BK / 4	
25.320.3453.0	Conector PCB 8113 B / 4 OB	
25.320.0453.0	Conector PCB 8113 B / 4	
25.325.3453.0	Conector PCB 8113 B / 4 VR OB	
25.325.0453.0	Conector PCB 8113 B / 4 VR	
25.326.3453.0	Conector PCB 8113 B / 4 VL OB	
25.326.0453.0	Conector PCB 8113 B / 4 VL	
25.820.3453.0	Conector PCB 8113 BFK / 4 TOP OB	
25.820.0453.0	Conector PCB 8113 BFK / 4 TOP	

Dibujo técnico

gezeichnete Ausführung 4-polig
drown version 4-poles

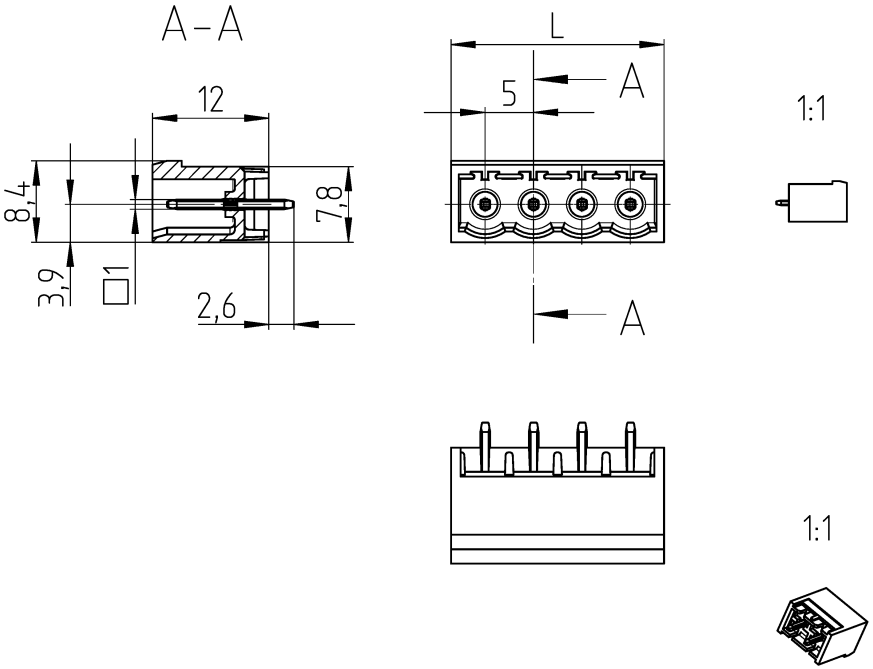

Bestell-Nr. Order-Nr.	Polzahl Pole	L
25.330.3206.0	2	12
25.330.3306.0	3	17
25.330.3406.0	4	22

Weitere Daten siehe KATALOG oder eKatalog
additional data see CATALOG or eCATALOG

www.wieland-electric.com
eshop.wieland-electric.com

Tolerierung Size ISO 14405 Ⓔ / Tolerance system Size ISO 14405 Ⓔ.
(This ISO-standard describes the envolope principle. According to the envolope principle the deviations of form and parallelism are limited by the size tolerances).

ja/yes ☒ Stoffverbots- und Deklarationsliste nach WN 5020.010 ist einzuhalten. Conformity with Wieland document WN 5020.010 e (list of prohibited / declarable hazardous substances) to be declared!

Freitoleranz nach
General tolerance

CAD - Zeichnung, keine manuellen Änderungen
CAD - drawing, no manual modifications allowed

1. Verwendung:
First Use:

Blatt: 1 von 1
Sheet: 1 of 1

	Tag/Date	Name
gezeichnet / drawn	30.11.2022	Halster

Werkstoff / Material
Farbe: schwarz
colour: black

Elektronische Freigabe
Electronic Release

Maßstab / Scale: 2:1

Zeichnung Nr. / Drawing No.: 25.330.3206.0 13K

Index

Maße in mm / Dimensions are in mm

Vol. mm³ Ofl./Srf. mm²

Ersatz für / Replacement for:

Type

Benennung/Title

LP_STIFTLEISTE
8113 S/.. THR
PCB PIN HEADER

wieland

Index | Datum / Blatt Date / Sheet
Änderung / Revision

2022-12-01 10:45:31 1.000

01-QU-RD-32/21

A Weitergabe sowie Vervielfältigung dieses Dokuments, Verwertung und Mitteilung seines Inhalts sind verboten, soweit nicht ausdrücklich gestattet.
The reproduction, distribution and utilization of this document as well as the communication of its contents to others without express authorization is prohibited.

B These dimensions will be especially checked at delivery
Only inspection dimensions
With /E marked dimensions are only valid for internal use

D Diese Maße werden bei Abnahme besonders geprüft
Ausschließlich Prüfmaße
Mit /E gekennzeichnete Maße sind nur für interne Zwecke gültig