Ficha técnica de producto

Artículo Nº R1.400.0144.0

Set de switches transmisores-receptores STS 0144

Sensor RFID de seguridad, completamente codificado, Rearme manual, Distancia de actuación 8mm, Dimensiones LxWxH: 36 x 26 x 13 mm, Protección IP67, Longitud del cable 5m



Artículo Nº	R1.400.0144.0
EAN	4049088306440
Unidad de embalaje	1 Pieza (s)

Certificaciones / Homologaciones

Datos técnicos

Datos generales

Apto para funciones de seguridad	Sí
Material de la carcasa	Plástico
Distancia de conmutación	8 mm
Número de salidas seguras con tensión	2
Tipo de conexión eléctrica	Cable
Longitud del cable	5 m
Distancia de conexión protegida	8 mm
Distancia de desconexión protegida	18 mm
Posible identificación de corto circuito/circuito cruzado	Sí
Grado de protección (IP)	IP67
Tipo de accionamiento	Transponder

Circuito de salida

Corriente máx. de said en salida protegida	400 mA

Otros

Número de salidas seguras por semiconductor	2

Dimensiones

Anchura del sensor	36 mm
Altura del sensor	26 mm
Longitud del sensor	13 mm

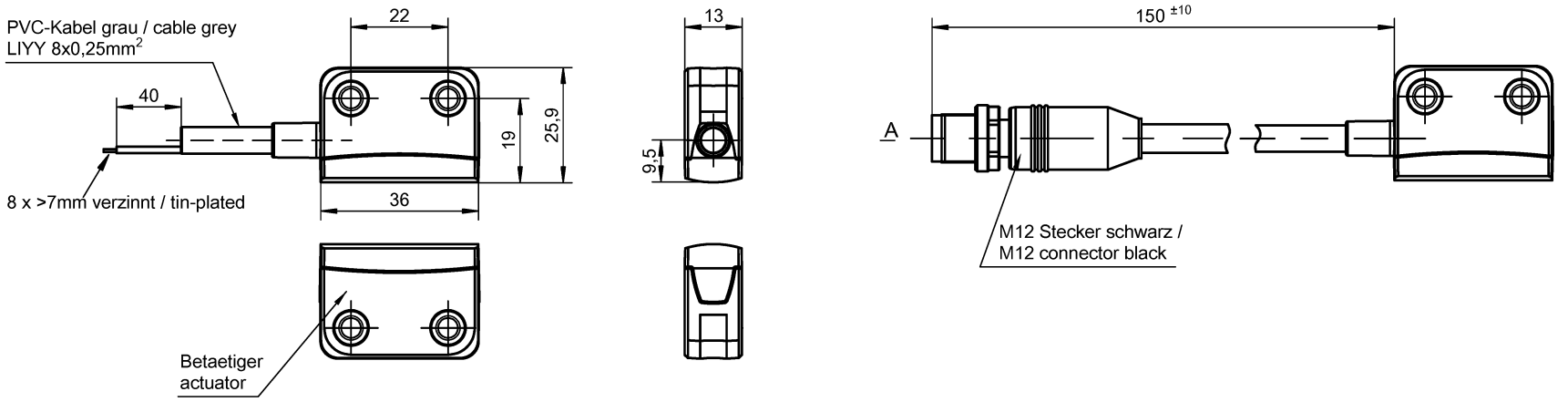

Weitergabe sowie Vervielfältigung dieses Dokuments, Verwertung und Mitteilung seines Inhalts sind verboten, soweit nicht ausdrücklich gestattet. Zuwiderhandlungen verpflichten zu Schadenersatz. Alle Rechte für den Fall der Patenterteilung oder GM-Eintragung vorbehalten.
The reproduction, distribution and utilization of this document as well as the communication of its contents to others without express authorization is prohibited.

Teile-Nr. / Part-No.	Anschluss / connection
R1.400.0110.0	M12-8
R1.400.0113.0	PVC cable - 3 m
R1.400.0114.0	PVC cable - 5 m
R1.400.0116.0	PVC cable - 10 m
ⓐ R1.400.0118.0	PVC cable - 20 m
R1.400.0130.0	M12-8
R1.400.0133.0	PVC cable - 3 m
R1.400.0134.0	PVC cable - 5 m
R1.400.0136.0	PVC cable - 10 m
R1.400.0150.0	M12-8
R1.400.0153.0	PVC cable - 3 m
R1.400.0154.0	PVC cable - 5 m
R1.400.0156.0	PVC cable - 10 m
R1.400.0120.0	M12-8
R1.400.0123.0	PVC cable - 3 m
R1.400.0124.0	PVC cable - 5 m
R1.400.0126.0	PVC cable - 10 m
R1.400.0140.0	M12-8
R1.400.0143.0	PVC cable - 3 m
R1.400.0144.0	PVC cable - 5 m
R1.400.0146.0	PVC cable - 10 m
R1.400.0160.0	M12-8
R1.400.0163.0	PVC cable - 3 m
R1.400.0164.0	PVC cable - 5 m
R1.400.0166.0	PVC cable - 10 m
R1.400.3110.0	Betätiger / actuator

Stecker / connector

PIN	Farbe / colour	Funktion / function
1	BN	UB
2	WH	Sicherheitseingang 1 / safety input 1
3	BU	GND
4	BK	Sicherheitsausgang 1 / safety output 1
5	GY	Diagnoseausgang / diagnostic output
6	PK	Sicherheitseingang 2 / safety input 2
7	VT	Sicherheitsausgang 2 / safety output 2
8	OG	EDM/Start-Eingang / start input

Stecker / connector
Ansicht / view "A"

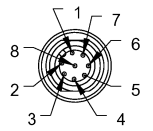

M12 8-polig

Qu - PEE 12/92

Weitere Angaben siehe KATALOG oder eKatalog.
Additional data see CATALOG or eCatalog.

www.wieland-electric.com
eshop.wieland-electric.com

ja/yes ☒ Stoffverbots- und Deklarationsliste nach WN 5020.010 ist einzuhalten.
Conformity with Wieland document WN 5020.010 e (list of prohibited / declarable hazardous substances) to be declared!

Freitoleranz nach General tolerance	CAD-Zeichnung, keine manuellen Änderungen CAD drawing, no manual modifications allowed	1. Verwendung: First Use:	Blatt: Sheet:

Index	Änderung / Revision	Datum / Blatt Date / Sheet
ⓐ		29.08.17

Maßstab/Scale

Werkstoff / Material

	Tag/Date	Name
2015		
gezeichnet drawn	10.11.	Koetzner
geprüft checked		
Normgepr. Stand. check		

Zeichnung Nr. / Drawing No.
T R1.400.0110.0 01K

Maße in mm / Dimensions are in mm

Datei / File: 043951_A01K.DCD

Ersatz für / Replacement for:

wieland
www.wieland-electric.com

Type

Benennung / Title
Teilespezifikation / Component specification
Transponderschalter STS (quaderförmig)
transponder switch STS (rectangular)