Data sheet del prodotto

Nr. Art. R1.400.0164.0

Transponder switch set STS 0164

Interruttore transponder sicuro e attuatore, copia unica, avvio manuale, distanza di commutazione 8 mm. misure LxPxA: 36 x 26 x 13mm, tipo di protezione IP67, con cavo lungh.5m



Nr. Art.	R1.400.0164.0
EAN	4049088306488
Quantità per ordine	1 Pezzo

Approvazioni

Dati tecnici

Generale

Adatto per funzioni di sicurezza	sì
Materiale della custodia	Materiale plastico
Distanza di commutazione	8 mm
Numero di uscite di sicurezza a contatto	2
Tipo di connessione elettrica	Cavo
Lunghezza cavo	5 m
Distanza interruttore protetto ON	8 mm
Distanza interruttore protetto OFF	18 mm
Possibile identificazione di corto circuito	sì
Grado di protezione (IP)	IP67
Tipo di azionamento	Transponder

Circuito di uscita

Corrente max. in uscita sull'uscita di sicurezza	400 mA

Altro

Numero di uscite di sicurezza a semiconduttori	2

Dimensioni

Larghezza del sensore	36 mm
Altezza del sensore	26 mm
Lunghezza del sensore	13 mm

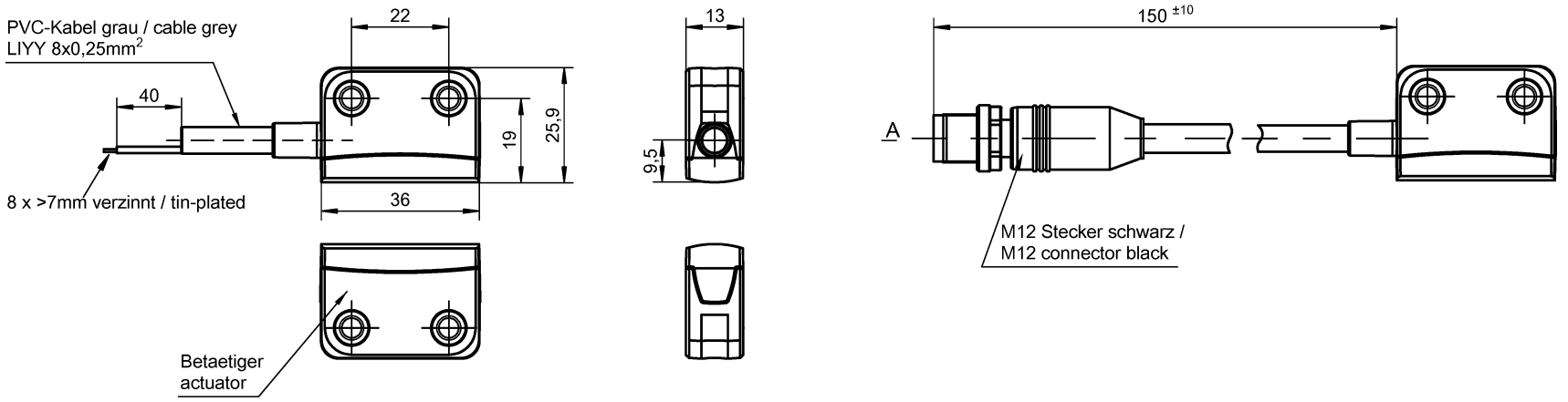

Teile-Nr. / Part-No.	Anschluss / connection
R1.400.0110.0	M12-8
R1.400.0113.0	PVC cable - 3 m
R1.400.0114.0	PVC cable - 5 m
R1.400.0116.0	PVC cable - 10 m
ⓐ R1.400.0118.0	PVC cable - 20 m
R1.400.0130.0	M12-8
R1.400.0133.0	PVC cable - 3 m
R1.400.0134.0	PVC cable - 5 m
R1.400.0136.0	PVC cable - 10 m
R1.400.0150.0	M12-8
R1.400.0153.0	PVC cable - 3 m
R1.400.0154.0	PVC cable - 5 m
R1.400.0156.0	PVC cable - 10 m
R1.400.0120.0	M12-8
R1.400.0123.0	PVC cable - 3 m
R1.400.0124.0	PVC cable - 5 m
R1.400.0126.0	PVC cable - 10 m
R1.400.0140.0	M12-8
R1.400.0143.0	PVC cable - 3 m
R1.400.0144.0	PVC cable - 5 m
R1.400.0146.0	PVC cable - 10 m
R1.400.0160.0	M12-8
R1.400.0163.0	PVC cable - 3 m
R1.400.0164.0	PVC cable - 5 m
R1.400.0166.0	PVC cable - 10 m
R1.400.3110.0	Betätiger / actuator

Stecker / connector

PIN	Farbe / colour	Funktion / function
1	BN	UB
2	WH	Sicherheitseingang 1 / safety input 1
3	BU	GND
4	BK	Sicherheitsausgang 1 / safety output 1
5	GY	Diagnoseausgang / diagnostic output
6	PK	Sicherheitseingang 2 / safety input 2
7	VT	Sicherheitsausgang 2 / safety output 2
8	OG	EDM/Start-Eingang / start input

Stecker / connector
Ansicht / view "A"

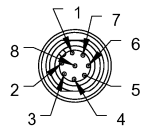

M12 8-polig

Weitergabe sowie Vervielfältigung dieses Dokuments, Verwertung und Mitteilung seines Inhalts sind verboten, soweit nicht ausdrücklich gestattet. Zuwiderhandlungen verpflichten zu Schadenersatz. Alle Rechte für den Fall der Patenterteilung oder der Eintragung eines Gebrauchsmusters vorbehalten.
The reproduction, distribution and utilization of this document as well as the communication of its contents to others without express authorization is prohibited.

Qu - PEE 12/92

Weitere Angaben siehe KATALOG oder eKatalog.
Additional data see CATALOG or eCatalog.

www.wieland-electric.com
eshop.wieland-electric.com

ja/yes ☒ Stoffverbots- und Deklarationsliste nach WN 5020.010 ist einzuhalten.
Conformity with Wieland document WN 5020.010 e (list of prohibited / declarable hazardous substances) to be declared!

Freitoleranz nach General tolerance	CAD-Zeichnung, keine manuellen Änderungen CAD drawing, no manual modifications allowed	1. Verwendung: First Use:	Blatt: Sheet:

Werkstoff / Material		2015	Tag/Date	Name
Maßstab/Scale	gezeichnet drawn		10.11.	Koetzner
	geprüft checked			
	Normgepr. Stand. check			

Zeichnung Nr. / Drawing No.
T R1.400.0110.0 01K
Maße in mm / Dimensions are in mm

Datei / File: 043951_A01K.DCD
Ersatz für / Replacement for:

Index	Datum / Blatt Date / Sheet	Änderung / Revision
ⓐ	29.08.17	

wieland
www.wieland-electric.com

Type

Benennung / Title
Teilespezifikation / Component specification
Transponderschalter STS (quaderförmig)
transponder switch STS (rectangular)