Ficha técnica de producto

Artículo Nº 70.105.0653.4

Adaptador multipolar BAS BAS KR 6 4,0 50

Artículo Nº	70.105.0653.4
EAN	4015573218130
Unidad de embalaje	10 Pieza (s)

Certificaciones / Homologaciones

Datos técnicos

Datos generales

Tipo	Conector hembra
Tamaño (acorde con DIN 43880)	6
Tipo de inflamabilidad del material de aislamiento según UL94	V2
Color	Gris
Grado de polución	3
Rango de temperatura de funcionamiento mín.	-40 °C
Rango de temperatura de funcionamiento máx.	120 °C
Versión modular	No

Datos de conexión

Tipo de conexión	conexión por tornillo
Número de polos	6
Contactos extra	0
Número de polos para corriente nominal 2	0
Número de polos para corriente nominal 3	0
Número total de polos (con conexión de tierra)	6
Con protección del cableado	Sí
Leiterquerschnitt starr (ein-/mehrdrähtig) Min.	0,5 mm²
Leiterquerschnitt starr (ein-/mehrdrähtig) Max.	4 mm²
Contacto de protección	Sí

Datos técnicos UL/CSA

Tensión nominal conforme a UL/CSA	600 V
Corriente nominal conforme a UL	16 A
Corriente nominal conforme a CSA	16 A
Sección del conductor mín. cable flexible	0,5 mm²
Sección del conductor máx. cable flexible	4 mm²
Sección del conductor cable flexible AWG	20-12 AWG

Tipo

Con carcasa	No
Diseño	Diseño corto (4 campos de marcaje)
Posición del conductor de protección	Derecha

Pines de crimpar

Material del contacto	Aleación de cobre
Superfície	Zincado
Desforrado del conductor	12 mm
Resistencia de paso	# 3 mOhm

Diseño cabeza del tornillo / Par de apriete

Tornillos de fijación	H1/0.5-0.7 Nm
Tornillos de sujeción	Ranura M3/0.5-0.7 Nm
Tornillos de conexión a tierra	H2/1.2-1.6 Nm

Datos técnicos DIN EN 61984

Tensión nominal	500 V
Tensión nominal entre fase y tierra	500 V
Corriente nominal	16 A
Tensión de cortocircuito	6 kV

Montaje

Artículo Nº	Tipo	Descripción
70.310.0602.0	Conector macho BAS BUS OD 6 2,5 50	
70.310.0640.0	Conector macho BAS STS 6 2,5 50	
70.311.0640.0	Conector macho BAS STS 6 2,5 50 AU	
70.312.0640.0	Conector macho BAS STS OD 6 2,5 50	
70.510.0653.0	Conector macho BAS STF 6 2,5 50	
70.512.0653.0	Conector macho BAS STM 6 2,5 50 AG	
70.710.0658.0	Conector macho BAS STC 6 50	
70.320.0628.0	Base BAS GUT GK 6 A	
70.325.0628.0	Base BAS GUT GP 6 A	
70.330.0635.0	Base BAS GUT GL 6 M20 A0	
70.330.0635.1	Base BAS GUT GL 6 M20 A1	
70.331.0635.0	Base BAS GUT GM 6 M20 A0	
70.331.0635.1	Base BAS GUT GM 6 M20 A1	
70.332.0635.0	Base BAS GUT GN 6 M20 A0	
70.332.0635.1	Base BAS GUT GN 6 M20 A1	
70.333.0635.0	Base BAS GUT GO 6 M20 A0	
70.333.0635.1	Base BAS GUT GO 6 M20 A1	
70.334.0635.0	Base BAS GUT GL 6 M25 A0	
70.334.0635.1	Base BAS GUT GL 6 M25 A1	
70.335.0635.0	Base BAS GUT GM 6 M25 50 A0	
70.335.0635.1	Base BAS GUT GM 6 M25 A1	
70.337.0635.0	Base BAS GUT GO 6 M25 A0	
70.337.0635.1	Base BAS GUT GO 6 M25 A1	
70.340.0635.0	Base BAS GUT GR 6 M20 A0	
70.340.0635.1	Base BAS GUT GR 6 M20 A1	
70.341.0635.0	Base BAS GUT GS 6 M20 A0	
70.341.0635.1	Base BAS GUT GS 6 M20 A1	
70.342.0635.0	Base BAS GUT GT 6 M20 A0	
70.342.0635.1	Base BAS GUT GT 6 M20 A1	
70.343.0635.0	Base BAS GUT GU 6 M20 A0	
70.343.0635.1	Base BAS GUT GU 6 M20 A1	
70.415.0653.0	Conector macho BAS STP 6 2,5 50 AG	

Dibujo técnico

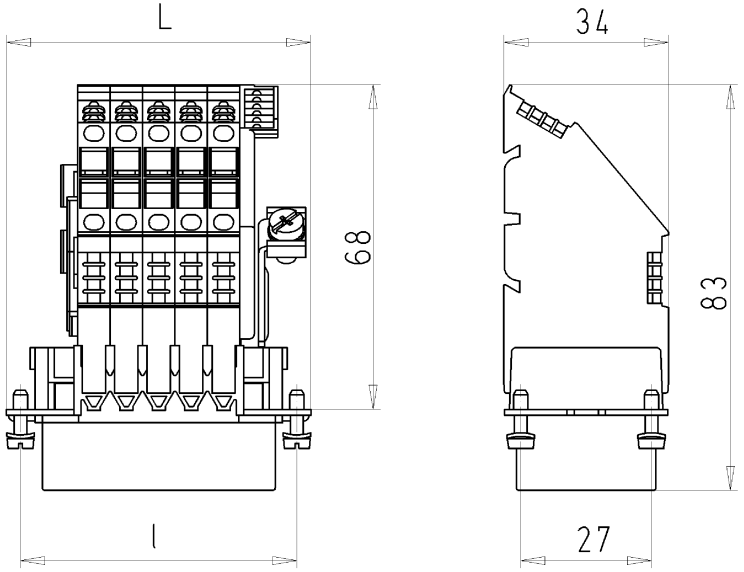

Weitergabe sowie Vervielfältigung dieses Dokuments, Verwertung und Mitteilung seines Inhalts sind verboten, soweit nicht ausdrücklich gestattet.
The reproduction, distribution and utilization of this document as well as the communication of its contents to others without express autorization is prohibited.

Diese Maße werden bei Abnahme besonders geprüft
Ausschließlich Prüfmaße
Mit /E gekennzeichnete Maße sind nur für interne Zwecke gültig

Weitere Daten siehe Katalog
further data see catalog

Teilenummer part-number	Polzahl pole	L	l
70.105.2453.4	24	104	83,4
70.105.1653.4	16	77,5	56,6
70.105.1053.4	10	57	36,5
70.105.0653.4	6	44	23,1

Freitoleranz nach | CAD - Zeichnung, keine manuellen Änderungen | 1.Verwendung: - | Bl.: 1 von 1

Maßstab %
Werkstoff und Oberfläche:

2005	Tag	Name
Entworfen	11.02.	Schmitt J.
Geprüft	-	-
Normgepr.	-	-

T | Zeichnung Nr. 70.105.0653.4 01K | Index

Vol. mm³ Ofl. mm³
Ersatz für: -

wieland
Elektrische Verbindungen

Buchstabe | Datum / Blatt
Änderung

Benennung
KLEMMEN_ADAPTER
Buchseneinsatz,SL-rechts/socket insert earth right
Terminal adaptor

QU-PEM-08/91

7010506534 01K_4 CADW028 Schmitt 2005-02-11T09:50:30 1.000