Ficha técnica de producto

Artículo Nº 70.100.2453.3

Adaptador multipolar BAS BAS LL 24 4,0 50

Artículo Nº	70.100.2453.3
EAN	4015573218024
Unidad de embalaje	10 Pieza (s)

Certificaciones / Homologaciones

Datos técnicos

Datos generales

Tipo	Conector hembra
Tamaño (acorde con DIN 43880)	24
Tipo de inflamabilidad del material de aislamiento según UL94	V2
Color	Gris
Grado de polución	3
Rango de temperatura de funcionamiento mín.	-40 °C
Rango de temperatura de funcionamiento máx.	120 °C
Versión modular	No

Datos de conexión

Tipo de conexión	conexión por tornillo
Número de polos	24
Contactos extra	0
Número de polos para corriente nominal 2	0
Número de polos para corriente nominal 3	0
Número total de polos (con conexión de tierra)	24
Con protección del cableado	Sí
Leiterquerschnitt starr (ein-/mehrdrähtig) Min.	0,5 mm²
Leiterquerschnitt starr (ein-/mehrdrähtig) Max.	4 mm²
Contacto de protección	Sí

Datos técnicos UL/CSA

Tensión nominal conforme a UL/CSA	600 V
Corriente nominal conforme a UL	16 A
Corriente nominal conforme a CSA	16 A
Sección del conductor mín. cable flexible	0,5 mm²
Sección del conductor máx. cable flexible	4 mm²
Sección del conductor cable flexible AWG	20-12 AWG

Tipo

Con carcasa	No
Diseño	Diseño amplio (6 campos de marcaje)
Posición del conductor de protección	izquierda

Pines de crimpar

Material del contacto	Aleación de cobre
Superfície	Zincado
Desforrado del conductor	12 mm
Resistencia de paso	# 3 mOhm

Diseño cabeza del tornillo / Par de apriete

Tornillos de fijación	H1/0.5-0.7 Nm
Tornillos de sujeción	Ranura M3/0.5-0.7 Nm
Tornillos de conexión a tierra	H2/1.2-1.6 Nm

Datos técnicos DIN EN 61984

Tensión nominal	500 V
Tensión nominal entre fase y tierra	500 V
Corriente nominal	16 A
Tensión de cortocircuito	6 kV

Montaje

Artículo Nº	Tipo	Descripción
70.310.1602.0	Conector macho BAS STS 16 2,5 50 AG	
70.310.1640.0	Conector macho BAS STS 16 2,5 50	
70.311.1640.0	Conector macho BAS STS 16 2,5 50 AU	
70.312.1640.0	Conector macho BAS STS OD 16 2,5 50	
70.510.1653.0	Conector macho BAS STF 16 2,5 50	
70.512.1653.0	Conector macho BAS STM 16 2,5 50 AG	
70.710.1658.0	Conector macho BAS STC 16 50	
71.320.2428.0	Base BAS GUT GK 24 A	
71.325.2428.0	Base BAS GUT GP 24 A	
71.330.2435.0	Base BAS GUT GL 24 M25 A0	
71.330.2435.1	Base BAS GUT GL 24 M25 A1	
71.331.2435.0	Base BAS GUT GM 24 M25 A0	
71.331.2435.1	Base BAS GUT GM 24 M25 A1	
71.333.2435.0	Base BAS GUT GO 24 M25 A0	
71.333.2435.1	Base BAS GUT GO 24 M25 A1	
71.340.2435.0	Base BAS GUT GR 24 M25 A0	
71.340.2435.1	Base BAS GUT GR 24 M25 A1	
71.341.2435.0	Base BAS GUT GS 24 M25 A0	
71.341.2435.1	Base BAS GUT GS 24 M25 A1	
71.342.2435.0	Base BAS GUT GT 24 M25 A0	
71.342.2435.1	Base BAS GUT GT 24 M25 A1	
71.343.2435.0	Base BAS GUT GU 24 M25 A0	
71.343.2435.1	Base BAS GUT GU 24 M25 A1	
70.320.2428.0	Base BAS GUT GA 24 A	
70.325.2428.0	Base BAS GUT GE 24 A	
70.330.2435.0	Base BAS GUT GB 24 M25 A0	
70.330.2435.1	Base BAS GUT GB 24 M25 A1	
70.331.2435.0	Base BAS GUT GC 24 M25 A0	
70.331.2435.1	Base BAS GUT GC 24 M25 A1	
70.333.2435.0	Base BAS GUT GD 24 M25 A0	
70.333.2435.1	Base BAS GUT GD 24 M25 A1	
70.340.2435.0	Base BAS GUT GF 24 M25 A0	
70.340.2435.1	Base BAS GUT GF 24 M25 A1	
70.341.2435.0	Base BAS GUT GG 24 M25 A0	
70.341.2435.1	Base BAS GUT GG 24 M25 A1	
70.342.2435.0	Base BAS GUT GH 24 M25 A0	
70.342.2435.1	Base BAS GUT GH 24 M25 A1	
70.343.2435.0	Base BAS GUT GI 24 M25 A0	
70.343.2435.1	Base BAS GUT GI 24 M25 A1	
70.415.1653.0	Conector macho BAS STP 16 2,5 50 AG	

Dibujo técnico

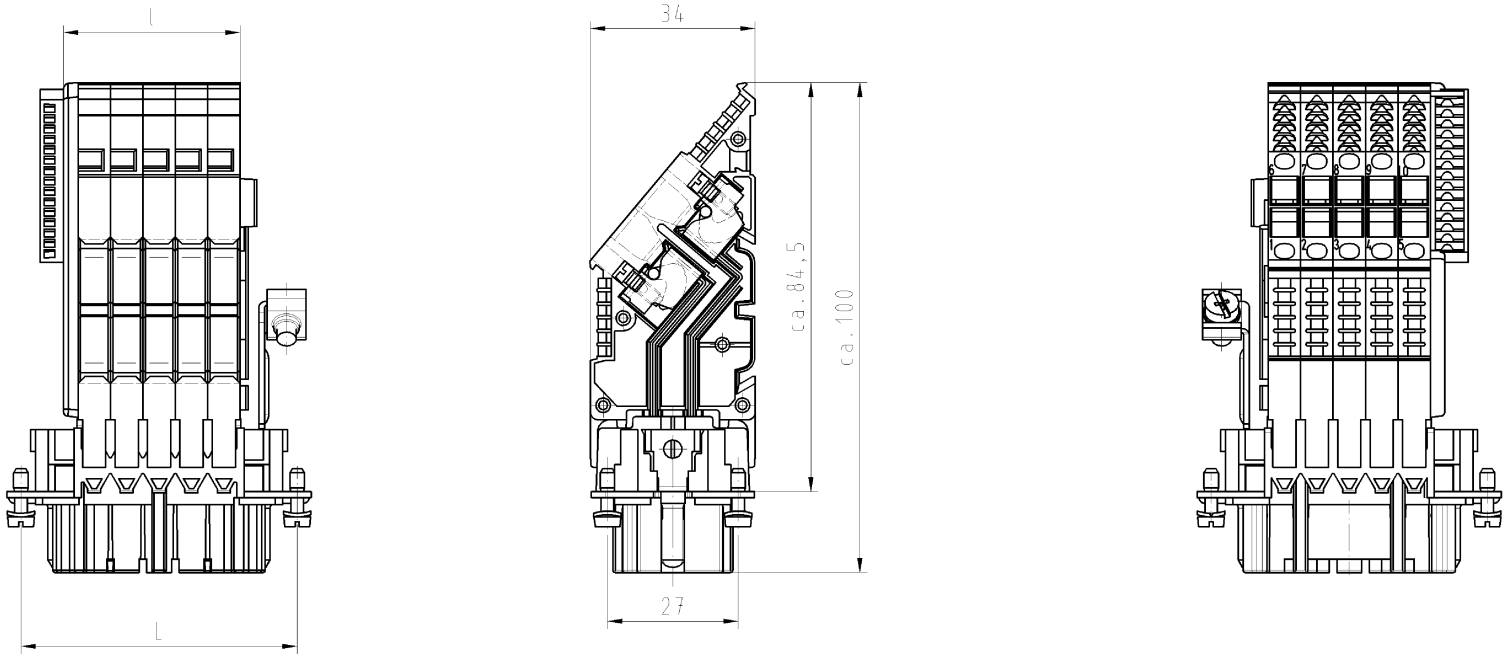

Gezeichnet: 10-polige Ausführung
70.100.1053.3

drawn: 10-pole version
70.100.1053.3

Teile-Nummer part-number	Polzahl pole	l	L
70.100.2453.3	24	83,4	104
70.100.1653.3	16	56,6	77,5
70.100.1053.3	10	36,5	57
70.100.0653.3	6	23,1	44

Weitere Daten siehe Katalog
further data see catalog

Freitoleranz nach DIN | CAD - Zeichnung, keine manuellen Änderungen | 1.Verwendung: - | Bl.: 1 von 1

Maßstab 1:1 | Werkstoff und Oberfläche: | 2005 | Tag | Name | Zeichnung Nr. | Index

Entworfen 13.06. Schmitt J. | T | 70.100.0653.3 01K

Geprüft - -

Normgepr. - - | Ersatz für: - 06 24

wieland Elektrische Verbindungen

Benennung
KLEMMEN_ADAPTER
Buchseneinsatz SL-links/ plug insert earth-left
terminal adaptor 500V 16A 4qmm

Buchstabe | Datum / Blatt
Änderung

Diese Maße werden bei Abnahme besonders geprüft
Ausschließlich Prüfmaße
Mit /E gekennzeichnete Maße sind nur für interne Zwecke gültig

Weitergabe sowie Vervielfältigung dieses Dokuments, Verwertung und Mitteilung seines Inhalts sind verboten, soweit nicht ausdrücklich gestattet.
The reproduction, distribution and utilization of this document as well as the communication of its contents to others without express autorization is prohibited.

70100065330 1K_4 CADW028 Schmitt 2005-06-15T08:32:26 1.000