Ficha técnica de producto

Artículo Nº 70.344.0636.0

Base EX GUT GR 6 M25 09IA Z0



Artículo Nº	70.344.0636.0
EAN	4015573740488
Unidad de embalaje	1 Pieza (s)

Certificaciones / Homologaciones

Datos técnicos

Datos generales

Material de la carcasa	Zinc colado a presión
Color	Azul
Superfície	recubrimiento en polvo gris plata
Rango de temperatura de funcionamiento mín.	-20 °C
Rango de temperatura de funcionamiento máx.	60 °C

Tipo

Tamaño DIN	6
	Hembra
Mecanismo de cierre	Palanca de cierre
Entrada de cable	Lateral
Tipo de cable	tuerca del prensaestopas
Con prensaestopa para cable con rosca	Sí
Dimensión de la rosca	25
Tamaño PG de la rosca	
Versión EMC	No
Longitud	84 mm
Anchura	52 mm
Altura	73 mm

Dibujo técnico

Ausführung .1
version .1

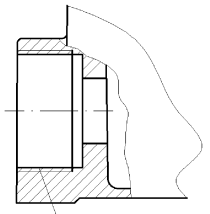

These dimensions will be especially checked at delivery
Only inspection dimensions
With Æ marked dimensions are only valid for internal use

Diese Maße werden bei Abnahme besonders geprüft
Ausschließlich Prüfmaße
Mit Æ gekennzeichnete Maße sind nur für interne Zwecke gültig

Gezeichnete Ausführung .0
drawn version .0

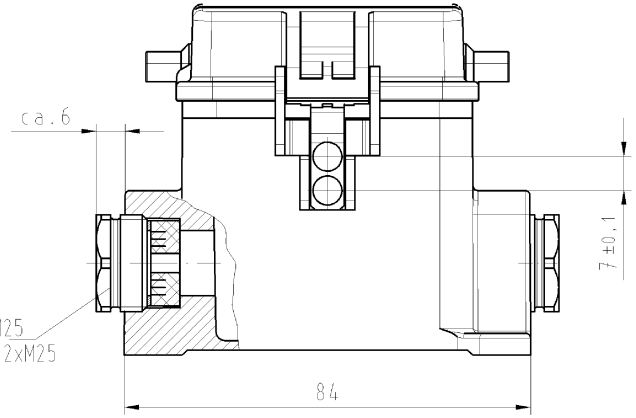

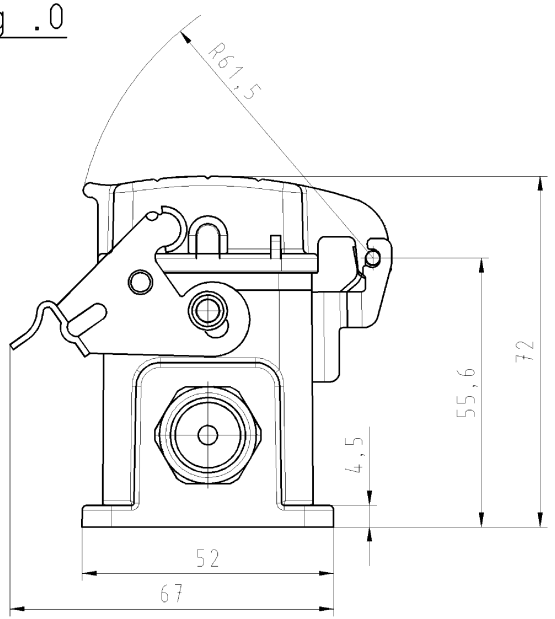

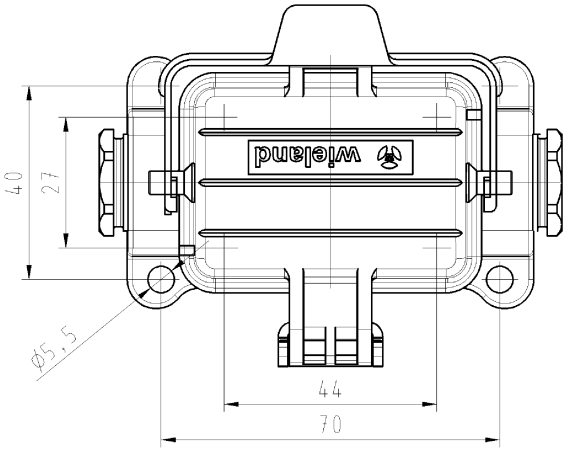

Weitere Daten siehe Katalog
further data see catalog

Teile-Nr. part-no.	Typ type
70.344.0636.0	EX GUT GR 6 M25 091A Z0
70.344.0636.1	EX GUT GR 6 M25 091A Z1

Toleranzierung nach DIN 7167/Tolerance system acc. to DIN 7167.
(This DIN-standard desbribes the envelope principle. According to the envelope principle the deviations of form and parallelism are limited by the size tolerances).

ja/yes ☒ Stoffverbots- und Deklarationsliste nach QU-TGM-05/03 ist einzuhalten.
Conformity with Wieland document QU-TGM-05/03 (list of prohibited / declarable hazardous substances) to be declared!

Freitoleranz nach General tolerance: -

CAD - Zeichnung, keine manuellen Änderungen
CAD - drawing, no manual modifications allowed

1.Verwendung: First Use: -

Blatt: Sheet: 1 von of 1

	/		Werkstoff/Material	2008	Tag/Date	Name	Zeichnung Nr./Drawing No.	Index
	/			gezeichnet drawn	11.02.	Schmitt J.	T 70.344.0636.0 01K	
	/		Maßstab/Scale	geprüft checked	-	-		
	/		%	Normgeprüft Stand. check	-	-	Maße in mm/Dimensions are in mm	
	/		Vol. mm³ Ofl./Surf. mm²				Ersatz für/Replacement for: -	
	/		wieland Elektrische Verbindungen	Type TYP EX GUT GR 6 M25 09			Benennung/Title HOUSING GEHAEUSEUNTERTEIL Größe/size 6 M 25 geschlossen mit Deckel/closed with cap	
a	27.02.2004/							
Index	Datum / Blatt Date / Sheet							
Änderung/Revision								

Weitergabe sowie Vervielfältigung dieses Dokuments, Verwertung und Mitteilung seines Inhalts sind verboten, soweit nicht ausdrücklich gestattet. The reproduction, distribution and utilization of this document as well as the communication of its contents to others without express authorization is prohibited.

70344063600IK_4 CADW1042 Schmitt 2008-02-12T11:52:16 1.000

QU-PEM-08/91