Ficha técnica de producto

Artículo Nº 70.330.1635.1

Base BAS GUT GB 16 M25 A1

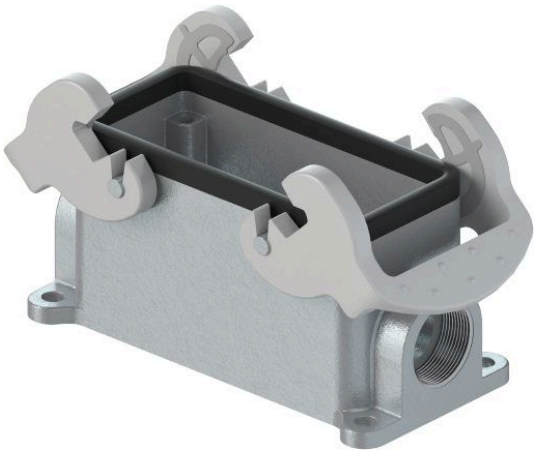

Artículo Nº	70.330.1635.1
EAN	4015573599529
Unidad de embalaje	1 Pieza (s)

Certificaciones / Homologaciones

Datos técnicos

Datos generales

Material de la carcasa	Aluminio
Color	Gris
Superficie	recubrimiento en polvo gris plata
Grado de protección (IP)	IP65
Resistente a UV	Sí
Tipo de inflamabilidad del material de aislamiento según UL94	Otros
Rango de temperatura de funcionamiento mín.	-40 °C
Rango de temperatura de funcionamiento máx.	120 °C

Tipo

Tamaño DIN	16
modelo de la envolvente	Bases cerradas
Mecanismo de cierre	Doble garra de cierre
Entrada de cable	Doble
Tipo de cable	Rosca
Con prensaestopa para cable con rosca	No
Métrica de la rosca	25
Tamaño PG de la rosca	
Tapa abatible	No
Versión EMC	No
Longitud	117 mm
Anchura	57 mm
Altura	57 mm

Dibujo técnico

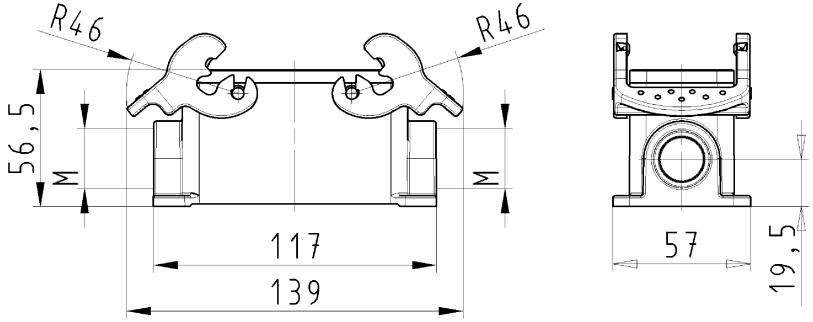

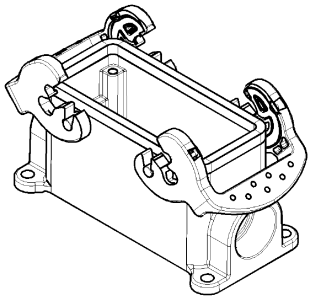

Varianten/Variants
.0

70.330.1635.1	BAS GUT GB 16 M25 A1	Gewindebohrung /Thread hole	X
70.330.1635.0	BAS GUT GB 16 M25 A0	Kabelverschraubung(KV),IP54 montiert /Cable gland(CG),IP54 assembled	
Bestellnummer /Order number	Typ /Type	Varianten /Variants	dar-gestellt /drawed

Weitere Daten siehe KATALOG oder eKatalog.
Additional data see CATALOG or eCatalog.

www.wieland-electric.com
eshop.wieland-electric.com

Bohrbild
/Cut out

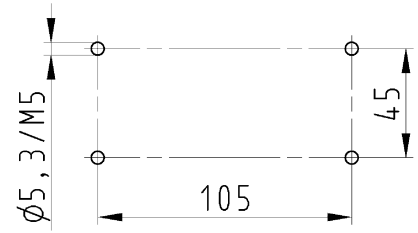

Tolerierung Size ISO 14405Ⓔ/Tolerance system Size ISO 14405Ⓔ.
(This ISO-standard desbribes the envelope principle. According to the envelope principle the deviations of form and parallelism are limited by the size tolerances).

ja/yes ☒ Stoffverbots- und Deklarationsliste nach UU-TOM-05/03 ist einzuhalten. Conformity with Wieland document UU-TOM-05/03 (list of prohibited / declarable hazardous substances) to be declared!

Freitoleranz nach
General tolerance

CAD - Zeichnung, keine manuellen Änderungen
CAD - drawing, no manual modifications allowed

1.Verwendung: -
First Use:

Blatt: 1 von 1
Sheet: 1 of 1

Index	Datum / Blatt Date / Sheet	Maßstab/Scale 1:2	Werkstoff/Material Aluminium beschichtet/coated grau/grey	2013	Tag/Date	Name	Zeichnung Nr./Drawing No.
				gezeichnet drawn	03.05.	Treschan	T 70.330.1635.0 13K
				geprüft checked	-	-	
				Normgepr. Stand. check	-	-	Maße in mm/Dimensions are in mm

Vol. mm³ Ofl./Surf. mm²

Ersatz für/Replacement for: -

wieland
Elektrische Verbindungen

Type
revos
BASIC

Benennung/Title
GEHAEUSEUNTERTEIL
Baugröße 16-Kabelabgang 2x M25
Housing size 16-cable outlet 2x M25

Änderung/Revision

These dimensions will be especially checked at delivery
Only inspection dimensions
With /E marked dimensions are only valid for internal use

Diese Maße werden bei Abnahme besonders geprüft
Ausschließlich Prüfmaße
Mit /E gekennzeichnete Maße sind nur für interne Zwecke gültig

Weitergabe sowie Vervielfältigung dieses Dokuments, Verwertung und Mitteilung seines Inhalts sind verboten, soweit nicht ausdrücklich gestattet.
The reproduction, distribution and utilization of this document as well as the communication of its contents to others without express authorization is prohibited.

70330163501 3K_2 CADM3028 Treschan 2013-09-20T11:21:26 1.000

OU-PEM-08/91b