Ficha técnica de producto

Artículo Nº 73.352.0635.0

Capota BAS GOT GI 6HM25 69 A0

Artículo Nº	73.352.0635.0
EAN	4015573763241
Unidad de embalaje	1 Pieza (s)

Certificaciones / Homologaciones

Datos técnicos

Datos generales

Material de la carcasa	Aluminio
Color	Gris
Superfície	recubrimiento en polvo gris plata
Grado de protección (IP)	IP54
Resistente a UV	Sí
Tipo de inflamabilidad del material de aislamiento según UL94	Otros
Rango de temperatura de funcionamiento mín.	-40 °C
Rango de temperatura de funcionamiento máx.	120 °C

Tipo

Tamaño DIN	6H
	macho
Mecanismo de cierre	Palanca de cierre
Entrada de cable	Superior
Tipo de cable	tuerca del prensaestopas
Con prensaestopa para cable con rosca	Sí
Dimensión de la rosca	25
Tamaño PG de la rosca	
Tapa abatible	No
Versión EMC	No
Longitud	74 mm
Anchura	43 mm
Altura	70 mm

Dibujo técnico

These dimensions will be especially checked at delivery
Only inspection dimensions
With /E marked dimensions are only valid for internal use

Diese Maße werden bei Abnahme besonders geprüft
Ausschließlich Prüfmaße
Mit /E gekennzeichnete Maße sind nur für interne Zwecke gültig

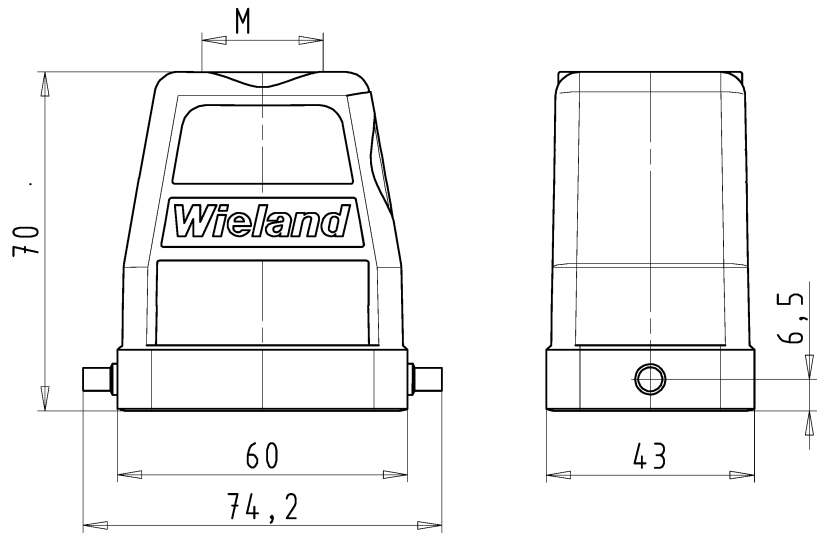

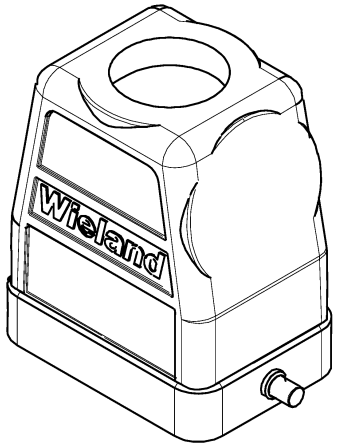

Weitergabe sowie Vervielfältigung dieses Dokuments, Verwertung und Mitteilung seines Inhalts sind verboten, soweit nicht ausdrücklich gestattet.
The reproduction, distribution and utilization of this document as well as the communication of its contents to others without express autorization is prohibited.

Varianten/ Variants

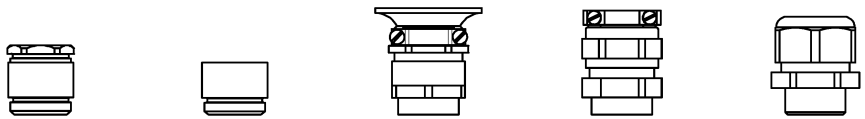

Bestellnummer /Order number	Typ /Type	Varianten /Variants	dargestellt /drawed
73.35$^{4}_{2}$.0635.5	BAS GOT GI 6H$^{M32}_{M25}$ A5	Kabelverschraubung(KV), IP65 /Cable gland(CG), IP65	
73.35$^{4}_{2}$.0635.4	BAS GOT GI 6H$^{M32}_{M25}$ A4	KV mit Zugentlastung, IP54 /CG with strain relief, IP54	
73.35$^{4}_{2}$.0635.3	BAS GOT GI 6H$^{M32}_{M25}$ A3	KV mit Zugentlastung und Knickschutz, IP54 /CG with strain relief and bend support, IP54	
73.35$^{4}_{2}$.0635.2	BAS GOT GI 6H$^{M32}_{M25}$ A2	Zwischenstutzen /Bushing	
73.35$^{4}_{2}$.0635.1	BAS GOT GI 6H$^{M32}_{M25}$ A1	Gewindebohrung /Thread hole	X
73.35$^{4}_{2}$.0635.0	BAS GOT GI 6H$^{M32}_{M25}$ A0	Kabelverschraubung(KV), IP54 /Cable gland(CG), IP54	

Weitere Daten siehe KATALOG oder eKatalog.
Additional data see CATALOG or eCatalog.

www.wieland-electric.com
eshop.wieland-electric.com

Tolerierung Size ISO 14405Ⓔ/Tolerance system Size ISO 14405Ⓔ.
(This ISO-standard describes the envelope principle. According to the envelope principle the deviations of form and parallelism are limited by the size tolerances).

ja/yes ☒ Stoffverbots- und Deklarationsliste nach UU-TQM-05/03 ist einzuhalten.
Conformity with Wieland document UU-TQM-05/03 (list of prohibited / declarable hazardous substances) to be declared!

Freitoleranz nach / General tolerance: DIN ISO 2768 - m

CAD - Zeichnung, keine manuellen Änderungen
CAD - drawing, no manual modifications allowed

1.Verwendung: / First Use: -

Blatt: / Sheet: 1 von / of 1

Index	Datum / Blatt / Date / Sheet	Maßstab/Scale	Werkstoff/Material	2014	Tag/Date	Name	Zeichnung Nr./Drawing No.	Index
/	/	1:1	Aluminium beschichtet/ coated grau/ grey	gezeichnet drawn	06.06.	Treschan	T 73.352.0635.0 13K	
/	/			geprüft checked	-	-		
/	/			Normgepr. Stand. check	-	-	Maße in mm/Dimensions are in mm	

Vol. mm³ Ofl./Surf. mm²

Ersatz für/Replacement for: -

Änderung/Revision

wieland
www.wieland-electric.com

Type: revos BASIC

Benennung/Title: GEHAEUSEOBERTEIL
Baugröße 6H-Kabelabgang 1x M25/M32 von oben
hood size 6H-cable outlet 1x M25/M32 above

733520635013K_1 CADW3028 Treschan 2014-08-08T11:40:03 1.000

QU-MEE-01/14 -