Data sheet del prodotto

Nr. Art. 70.100.2453.3

Adattatore BAS BAS LL 24 4,0 50

Nr. Art.	70.100.2453.3
EAN	4015573218024
Quantità per ordine	10 Pezzo

Approvazioni

Dati tecnici

Generale

Esecuzione	Inserto femmina
Dimensione (secondo DIN 43880)	24
Classe di infiammabilità del materiale isolante secondo UL94	V2
Colore	grigio
Grado di inquinamento	3
Range di temperatura di esercizio minima	-40 °C
Range di temperatura di esercizio massima	120 °C
Adatto per montaggio modulare	No

Dati di connessione

Tipo di attacco	attacco a vite
Numero di poli	24
Più contatti di commutazione	0
Numero di poli per corrente nominale 2	0
Numero di poli per corrente nominale 3	0
Numero totale di poli senza contatto terra	24
Con protezione filo	sì
Leiterquerschnitt starr (ein-/mehrdrähtig) Min.	0,5 mm²
Leiterquerschnitt starr (ein-/mehrdrähtig) Max.	4 mm²
Contatto di protezione	sì

Dati tecnici UL/CSA

Tensione nominale sec. UL/CSA	600 V
Corrente nominale sec. UL	16 A
Corrente nominale sec. CSA	16 A
Sezione minima conduttore filo flessibile	0,5 mm²
Sezione massima conduttore filo flessibile	4 mm²
Sezione conduttore filo flessibile AWG	20-12 AWG

Esecuzione

Con custodia	No
Design	lungo (6 campi di marcatura)
Posizione del conduttore di neutro	A sinistra

Contatti

Materiale del contatto	Lega in rame
Superficie	zincato
Lunghezza di spelatura	12 mm
Resistenza di contatto	# 3 mOhm

Viti tipo/coppia di serraggio raccomandata

Viti di fissaggio	H1/0,5-0,7 Nm
Viti di fissaggio corpo morsetti	Fessura M3/0,5-0,7 Nm
Viti di terra	H2/1,2-1,6 Nm

Dati tecnici DIN EN 61984

Tensione nominale	500 V
Tensione nominale a PE	500 V
Corrente nominale	16 A
Tensione nominale di tenuta	6 kV

Montaggio

Nr. Art.	Tipo	Descrizione
70.310.1602.0	Inserto spina BAS STS 16 2,5 50 AG	
70.310.1640.0	Inserto spina BAS STS 16 2,5 50	
70.311.1640.0	Inserto spina BAS STS 16 2,5 50 AU	
70.312.1640.0	Inserto spina BAS STS OD 16 2,5 50	
70.510.1653.0	Inserto spina BAS STF 16 2,5 50	
70.512.1653.0	Inserto spina BAS STM 16 2,5 50 AG	
70.710.1658.0	Inserto spina BAS STC 16 50	
71.320.2428.0	Custodia fissa BAS GUT GK 24 A	
71.325.2428.0	Custodia fissa BAS GUT GP 24 A	
71.330.2435.0	Custodia fissa BAS GUT GL 24 M25 A0	
71.330.2435.1	Custodia fissa BAS GUT GL 24 M25 A1	
71.331.2435.0	Custodia fissa BAS GUT GM 24 M25 A0	
71.331.2435.1	Custodia fissa BAS GUT GM 24 M25 A1	
71.333.2435.0	Custodia fissa BAS GUT GO 24 M25 A0	
71.333.2435.1	Custodia fissa BAS GUT GO 24 M25 A1	
71.340.2435.0	Custodia fissa BAS GUT GR 24 M25 A0	
71.340.2435.1	Custodia fissa BAS GUT GR 24 M25 A1	
71.341.2435.0	Custodia fissa BAS GUT GS 24 M25 A0	
71.341.2435.1	Custodia fissa BAS GUT GS 24 M25 A1	
71.342.2435.0	Custodia fissa BAS GUT GT 24 M25 A0	
71.342.2435.1	Custodia fissa BAS GUT GT 24 M25 A1	
71.343.2435.0	Custodia fissa BAS GUT GU 24 M25 A0	
71.343.2435.1	Custodia fissa BAS GUT GU 24 M25 A1	
70.320.2428.0	Custodia fissa BAS GUT GA 24 A	
70.325.2428.0	Custodia fissa BAS GUT GE 24 A	
70.330.2435.0	Custodia fissa BAS GUT GB 24 M25 A0	
70.330.2435.1	Custodia fissa BAS GUT GB 24 M25 A1	
70.331.2435.0	Custodia fissa BAS GUT GC 24 M25 A0	
70.331.2435.1	Custodia fissa BAS GUT GC 24 M25 A1	
70.333.2435.0	Custodia fissa BAS GUT GD 24 M25 A0	
70.333.2435.1	Custodia fissa BAS GUT GD 24 M25 A1	
70.340.2435.0	Custodia fissa BAS GUT GF 24 M25 A0	
70.340.2435.1	Custodia fissa BAS GUT GF 24 M25 A1	
70.341.2435.0	Custodia fissa BAS GUT GG 24 M25 A0	
70.341.2435.1	Custodia fissa BAS GUT GG 24 M25 A1	
70.342.2435.0	Custodia fissa BAS GUT GH 24 M25 A0	
70.342.2435.1	Custodia fissa BAS GUT GH 24 M25 A1	
70.343.2435.0	Custodia fissa BAS GUT GI 24 M25 A0	
70.343.2435.1	Custodia fissa BAS GUT GI 24 M25 A1	
70.415.1653.0	Inserto spina BAS STP 16 2,5 50 AG	

Disegno tecnico

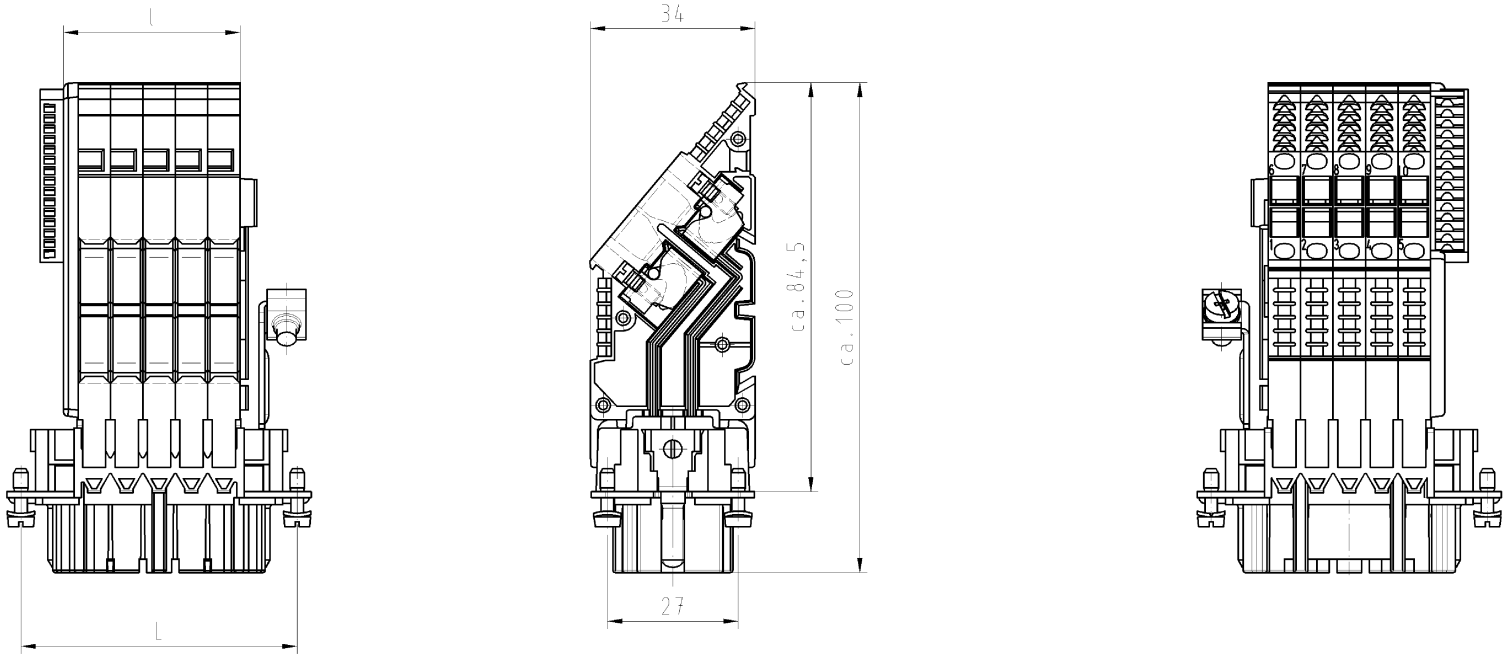

Diese Maße werden bei Abnahme besonders geprüft

Ausschließlich Prüfmaße

Mit Ø gekennzeichnete Maße sind nur für interne Zwecke gültig

Gezeichnet: 10-polige Ausführung
70.100.1053.3

drawn: 10-pole version
70.100.1053.3

Teile-Nummer part-number	Polzahl pole	l	L
70.100.2453.3	24	83,4	104
70.100.1653.3	16	56,6	77,5
70.100.1053.3	10	36,5	57
70.100.0653.3	6	23,1	44

Weitere Daten siehe Katalog
further data see catalog

Freitoleranz nach DIN | CAD - Zeichnung, keine manuellen Änderungen | 1.Verwendung: - | Bl.: 1 von 1

Maßstab 1:1 | Werkstoff und Oberfläche:

	Tag	Name
2005		
Entworfen	13.06.	Schmitt J.
Geprüft	-	-
Normgepr.	-	-

T | Zeichnung Nr. 70.100.0653.3 01K | Index

Ersatz für: - 06 24

wieland Elektrische Verbindungen

Benennung
KLEMMEN_ADAPTER
Buchseneinsatz SL-links/ plug insert earth-left
terminal adaptor 500V 16A 4qmm

Buchstabe | Datum / Blatt
Änderung

Weitergabe sowie Vervielfältigung dieses Dokuments, Verwertung und Mitteilung seines Inhalts sind verboten, soweit nicht ausdrücklich gestattet.
The reproduction, distribution and utilization of this document as well as the communication of its contents to others without express authorization is prohibited.

70100065331K_4 CADW028 Schmitt 2005-06-15T08:32:26 1.000