Data sheet del prodotto

Nr. Art. 70.344.0636.0

Custodia fissa EX GUT GR 6 M25 09IA Z0



Nr. Art.	70.344.0636.0
EAN	4015573740488
Quantità per ordine	1 Pezzo

Approvazioni

Dati tecnici

Generale

Materiale della custodia	Zinco pressofuso
Colore	blu
Superficie	Verniciatura a polveri
Range di temperatura di esercizio minima	-20 °C
Range di temperatura di esercizio massima	60 °C

Esecuzione

Dimensione	6
	Presa
Dispositivo di bloccaggio	Una leva di bloccaggio
Ingresso cavo	Lateralmente
Tipo di imbocco cavo	Pressacavo
Con pressacavo	sì
Dimensione filettatura M	25
Dimensione filettatura PG	
Esecuzione EMC	No
Lunghezza	84 mm
larghezza	52 mm
Altezza	73 mm

Disegno tecnico

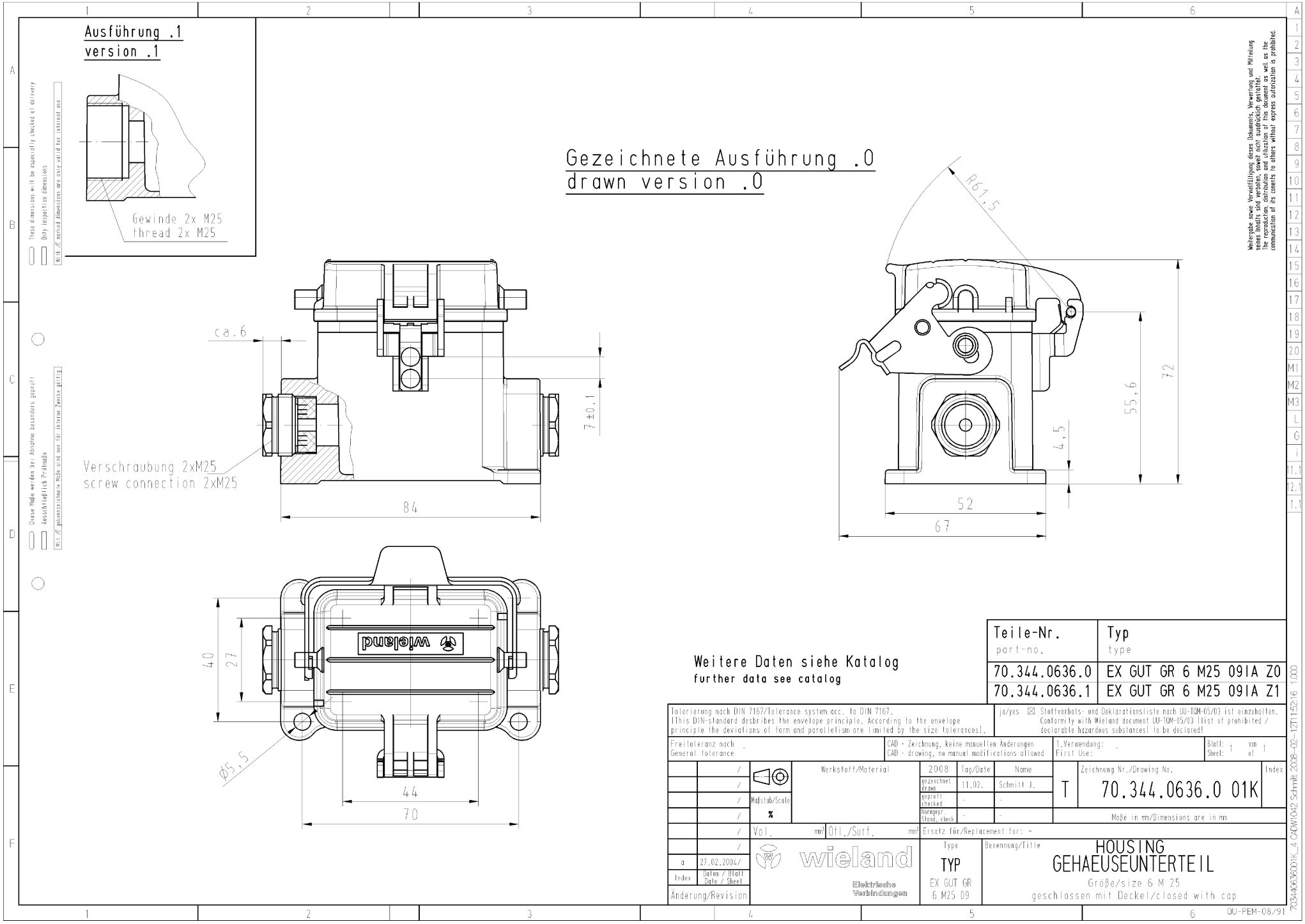

Weitergabe sowie Vervielfältigung dieses Dokuments, Verwertung und Mitteilung seines Inhalts sind verboten, soweit nicht ausdrücklich gestattet.
The reproduction, distribution and utilization of this document as well as the communication of its contents to others without express authorization is prohibited.

These dimensions will be especially checked at delivery
Only inspection dimensions
With /E marked dimensions are only valid for internal use

Diese Maße werden bei Abnahme besonders geprüft
Ausschließlich Prüfmaße
Mit /E gekennzeichnete Maße sind nur für interne Zwecke gültig

70344063600 1K_4 CADW1042 Schmitt 2008-02-12T11:52:16 1.000