Data sheet del prodotto

Nr. Art. 73.351.1035.0

# Custodia mobile BAS GOT GB 10H M20 A0

| | |
|---|---|
| Nr. Art. | 73.351.1035.0 |
| EAN | 4049088220098 |
| Quantità per ordine | 1 Pezzo |

## Approvazioni

## Dati tecnici

**Generale**

| | |
|---|---|
| Materiale della custodia | alluminio |
| Colore | grigio |
| Superficie | Verniciatura a polveri |
| Grado di protezione (IP) | IP54 |
| Resistena a UV | sì |
| Classe di infiammabilità del materiale isolante secondo UL94 | Altro |
| Range di temperatura di esercizio minima | -40 °C |
| Range di temperatura di esercizio massima | 120 °C |

**Esecuzione**

| | |
|---|---|
| Dimensione | 10 |
| | Spina |
| Dispositivo di bloccaggio | Due leve di bloccaggio trasversali |
| Ingresso cavo | Davanti |
| Tipo di imbocco cavo | Pressacavo |
| Con pressacavo | sì |
| Dimensione filettatura M | 20 |
| Dimensione filettatura PG | |
| Coperchio a cerniera | No |
| Esecuzione EMC | No |
| Lunghezza | 73 mm |
| larghezza | 56 mm |
| Altezza | 70 mm |

Disegno tecnico

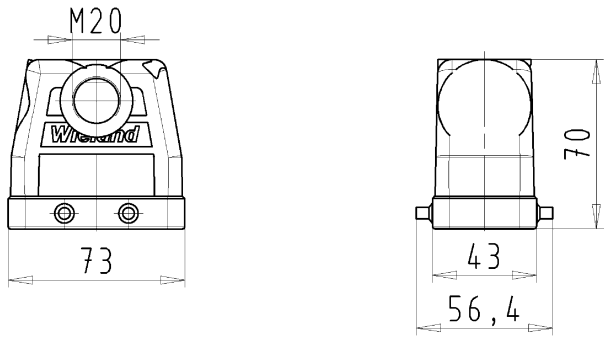


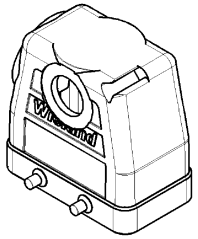

Varianten/Variants

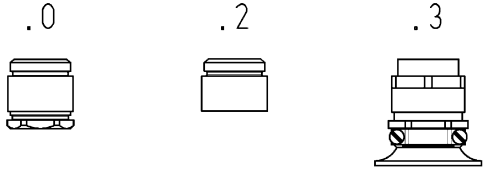


| Bestellnummer /Order number | Typ /Type | Varianten /Variants | dar-gestellt /drawed |
|---|---|---|---|
| 73.351.1035.3 | BAS GOT GB 10HM20 A3 | KV mit Zugentlastung und Knickschutz, IP54 montiert /CG with strain relief and bend support, IP54 ass. | |
| 73.351.1035.2 | BAS GOT GB 10HM20 A2 | Zwischenstutzen montiert /Bushing assembled | |
| 73.351.1035.1 | BAS GOT GB 10HM20 A1 | Gewindebohrung /Thread hole | X |
| 73.351.1035.0 | BAS GOT GB 10HM20 A0 | Kabelverschraubung (KV), IP54 montiert /Cable Gland (CG), IP54 assembled | |

**Weitere Daten siehe KATALOG oder eKatalog.**
**Additional data see CATALOG or eCatalog.**

www.wieland-electric.com
eshop.wieland-electric.com

Tolerierung Size ISO 14405Ⓔ/Tolerance system Size ISO 14405Ⓔ.
(This ISO-standard desbribes the envelope principle. According to the envelope principle the deviations of form and parallelism are limited by the size tolerances).

ja/yes ☒ Stoffverbots- und Deklarationsliste nach UU-TOM-05/03 ist einzuhalten. Conformity with Wieland document UU-TOM-05/03 (list of prohibited / declarable hazardous substances) to be declared!

Freitoleranz nach / General tolerance - - - - -

CAD - Zeichnung, keine manuellen Änderungen / CAD - drawing, no manual modifications allowed

1.Verwendung: / First Use: - - - - -

Blatt: / Sheet: 1 von / of 1

| Index | Datum / Blatt / Date / Sheet | Änderung/Revision |
|---|---|---|
| | / | |
| | / | |
| | / | |
| | / | |
| | / | |
| | / | |
| | / | |

Maßstab/Scale 1:2

Werkstoff/Material: Aluminium beschichtet/coated grau/grey

| 2013 | Tag/Date | Name |
|---|---|---|
| gezeichnet drawn | 11.07. | Hoffmann |
| geprüft checked | - | - |
| Normgepr. Stand. check | - | - |

Zeichnung Nr./Drawing No.: T 73.351.1035.0 13K

Index

Maße in mm/Dimensions are in mm

Vol. mm³ Ofl./Surf. mm²

Ersatz für/Replacement for: -

wieland Elektrische Verbindungen

Type: revos BASIC hohe Bauf.

Benennung/Title: GEHAEUSEOBERTEIL
Baugröße 10H Kabelabgang von vorne M20
hood size 10H cable outlet in front M20

These dimensions will be especially checked at delivery
Only inspection dimensions
With /E marked dimensions are only valid for internal use

Diese Maße werden bei Abnahme besonders geprüft
Ausschließlich Prüfmaße
Mit /E gekennzeichnete Maße sind nur für interne Zwecke gültig

Weitergabe sowie Vervielfältigung dieses Dokuments, Verwertung und Mitteilung seines Inhalts sind verboten, soweit nicht ausdrücklich gestattet.
The reproduction, distribution and utilization of this document as well as the communication of its contents to others without express authorization is prohibited.

73351103501 3K_2 CADW3018 Hoffmann 2013-07-15T11:55:48 1.000

OU-PEM-08/91b