Ficha técnica de producto

Artículo Nº 96.030.0155.7

Derivador RST20I3V 3P1 F V H GN0

RST® CLASSIC Derivador, conexión en paralelo, con opción de fijación, número de polos 3, tensión asignada 250 V / 400 V, corriente asignada 20 A, número de entradas 1, número de salidas 3, color de codificación Verde



Artículo Nº	96.030.0155.7
EAN	4015573875319
Unidad de embalaje	100 Pieza (s)

Certificaciones / Homologaciones

Datos técnicos

Datos generales

Corriente Asignada	20 A
Tensión Asignada	250 V / 400 V
Tensión de cortocircuito	4 kV
Grado de polución	3
Con cierre	Auto-bloqueo (desbloqueo con herramienta)
Color de codificación	Verde
Marcaje de polos	1, 2, PE
	6002

Tipo

Número de entradas	1
Número de salidas	3
Opciones de fijación	Sí
Grado de protección (IP)	IP66/68 (3m;2h) /IP69
Tipo de distribuidor	Bloque de distribución

Material

Material de la carcasa	Poliamida
Libre de halógenos	Sí
Material del contacto	CuZn
Carga calorífica	0,229 kWh/St
Componentes de aislamiento de temperatura contínua	100 °C
Superfície final	Recubrimiento en plata

Dimensiones

Longitud	55,5 mm
Anchura	85,8 mm
Altura	31,3 mm

Accesorios

Artículo Nº	Tipo	Descripción
05.564.4453.1	Tapa para conectores macho SW	RST20i3/2 tapón para tapar conectores macho sin utilizar, color negro
99.414.6205.2	Tapa para conectores hembra SW	RST20i3/2 tapón con cinta de sujeción, para tapar conectores hembra sin utilizar, color negro
99.416.6205.2	Tapa para conectores macho SW	RST20i3/2 tapón con cinta de sujeción, para tapar conectores macho sin utilizar, color negro
Z5.564.4553.1	Tapa para conectores hembra SW	RST20i3/2 tapón para tapar conectores hembra sin utilizar, color negro

Dibujo técnico

Gezeichnete Ausführung: 96.030.0155.7
drawn construction: 96.030.0155.7

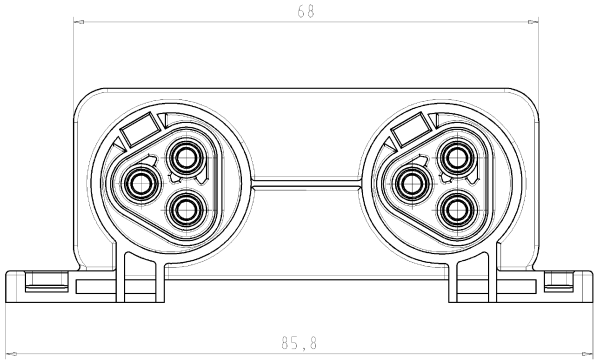

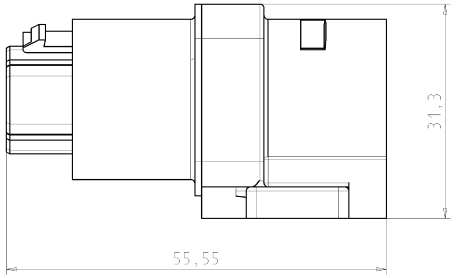

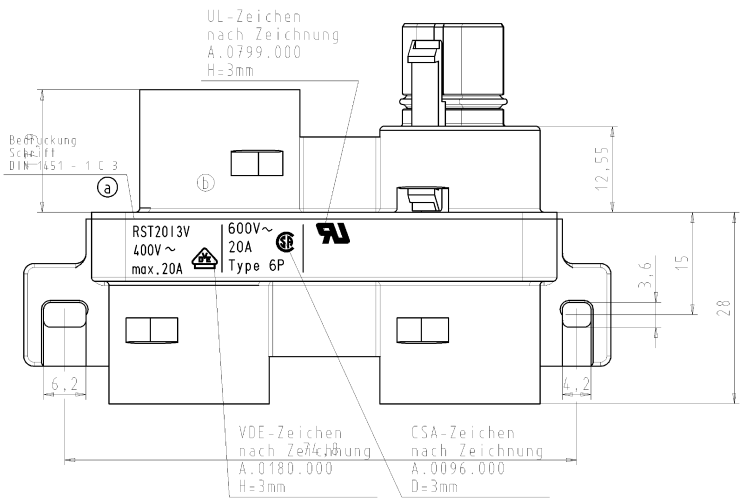

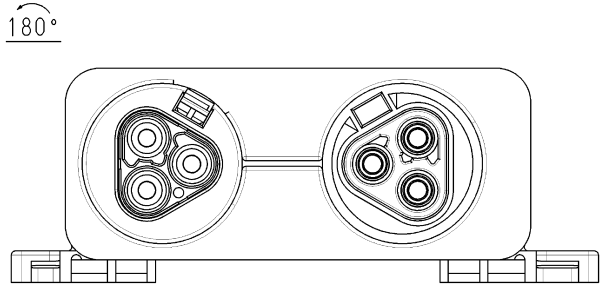

Ausführung: 96.030.0255.7
Variante: ohne Anschraubflansch
drawn construction: 96.030.0255.7
variante: without screwing flange
M1:1

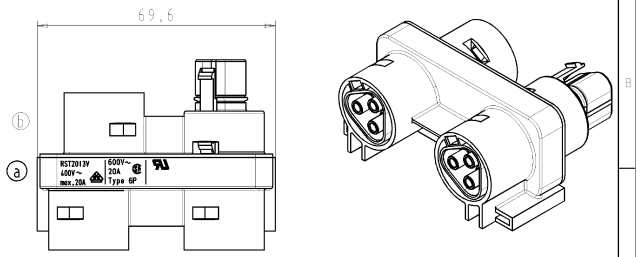

Type: RST2013V 3P1 V H GN02

Ausführung:96.030.0155.7
Variante: mit Anschraubflansch
drawn construction: 96.030.0155.7
variante: with screwing flange
M1:1

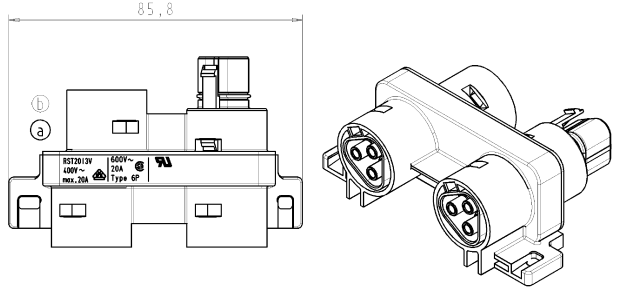

Type: RST2013V 3P1 F V H GN02

Verpackungseinheit: je 100 Stück
packaging unit: per 100

Toleranzang nach DIN 7167/Tolerance system acc. to DIN 7167.
(This DIN-standard describes the envelope principle. According to the envelope principle the deviations of form and parallelism are limited by the size tolerances).

nein/no ☒ Stoffverbots- und Deklarationsliste nach QU-TDM-05/03 ist einzuhalten. / Conformity with Wieland document QU-TDM-05/03 (list of prohibited / declarable hazardous substances) to be declared!

Freitoleranz nach General Tolerance

CAD - Zeichnung, keine manuellen Änderungen / CAD - drawing, no manual modifications allowed

1.Verwendung: - / First Use: -

Blatt: 1 von 1 / Sheet: 1 of 1

		Werkstoff/Material	2005	Tag/Date	Name	Zeichnung Nr./Drawing No.	Index
		Farbe: grün, ähnl. RAL 6002 / color: green, similar to RAL 6002	gezeichnet/drawn	24.11.	Kreitz	96.030.0155.7 01K	a
	Maßstab/Scale 2:1		geprüft/checked	-	-		
			Normgep./Stand. check	-	-	Maße in mm/Dimensions are in mm	
	Vol. mm	Oft./Surf. mm²	Ersatz für/Replacement for: -				
a	18.01.2008/	wieland Elektrische Verbindungen	Type	Benennung/Title	VERTEILER für 400V / Distribution block for 400V		
Index	Datum / Stand / Date / Sheet						
Änderung/Revision							

9003000155013K_4 CADAZ0228 hdkt 2009-04-30T10:18:02

QU-PEM-08/91