Ficha técnica de producto

Artículo Nº 96.034.6055.7

Conector de empotrar RST20I3S S1 M90VH GN0

RST® CLASSIC Conector de empotrar, Modular, acodado 90°, M20, número de polos 3, tipo macho, tipo de conexión conexión por tornillo, tensión asignada 250 V / 400 V, corriente asignada 20 A, color de codificación Verde



Artículo Nº	96.034.6055.7
EAN	4015573867888
Unidad de embalaje	100 Pieza (s)

Certificaciones / Homologaciones

Datos técnicos

Nota

Nota	Según la norma EN 60999-1, los conectores RST® con conexión por tornillo permiten la conexión de conductors sin preparación especial.Posicionado mediante tuerca plana

Datos generales

Corriente Asignada	20 A
Tensión Asignada	250 V / 400 V
Grado de polución	3
Tensión de cortocircuito	4 kV
Resistencia de continuidad	0,55 mOhm
Con cierre	Auto-bloqueo (desbloqueo con herramienta)
Color de codificación	Verde
Marcaje de polos	1, 2, PE
Color del adaptador (si existe)	Negro

Datos de conexión

Sección del conductor rígido mm² máx.	6 mm²
Sección del conductor rígido mm² mín.	0,75 mm²
Sección del conductor semirígido mm² máx.	6 mm²
Sección del conductor semirígido mm² mín.	0,75 mm²
Terminaciones por polo	1
Desforrado del conductor	8 mm

Tipo

Tipo	macho
Tipo de conexión	conexión por tornillo
Rosca métrica de conexión	M20
Ángulo del conector	Cuadrado
Inclinación	90 °
Grado de protección (IP)	IP66/68 (3m;2h) /IP69

Grosor de las carcasas (dispositivo eléctrico)	0,5 mm
Grosor de las carcasas (dispositivo eléctrico)	8 mm

Material

Material de la carcasa	Poliamida
Libre de halógenos	Sí
Material del contacto	CuZn
Carga calorífica	0,221 kWh/St
Componentes de aislamiento de temperatura contínua	100 °C
Superfície final	Recubrimiento en plata

Dimensiones

Longitud	70,5 mm
Anchura	34,6 mm
Altura	54,3 mm

Accesorios

Artículo Nº	Tipo	Descripción
05.564.4453.1	Tapa para conectores macho SW	RST20i3/2 tapón para tapar conectores macho sin utilizar, color negro
99.416.6205.2	Tapa para conectores macho SW	RST20i3/2 tapón con cinta de sujeción, para tapar conectores macho sin utilizar, color negro

Dibujo técnico

These dimensions will be especially checked at delivery
Only inspection dimensions
With /E marked dimensions are only valid for internal use

Diese Maße werden bei Abnahme besonders geprüft
Ausschließlich Prüfmaße
Mit /E gekennzeichnete Maße sind nur für interne Zwecke gültig

96.034.6053.0/1

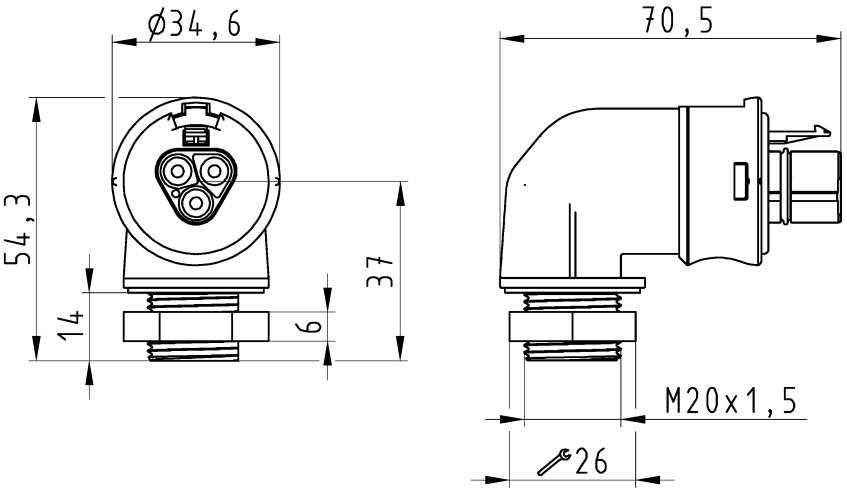

96.034.6054.3

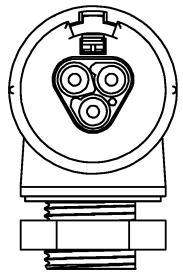

96.034.6055.7

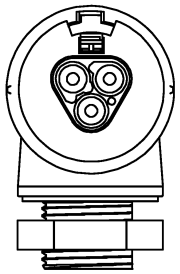

Auslieferungszustand

delivery status

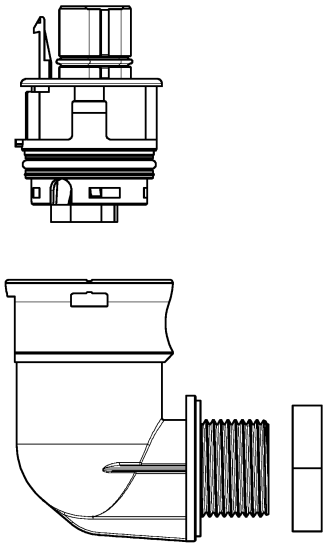

Verpackungseinheit: je 100 Stück
packaging unit: per 100

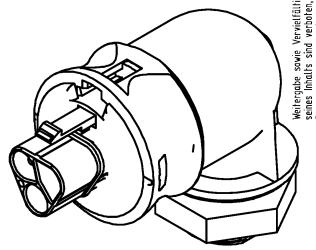

Weitergabe sowie Vervielfältigung dieses Dokuments, Verwertung und Mitteilung seines Inhalts sind verboten, soweit nicht ausdrücklich gestattet.
The reproduction, distribution and utilization of this document as well as the communication of its contents to others without express autorization is prohibited.

Bestellnummer /Order number	Typ /Type	Farbe /color
96.034.6055.7	RST20I3S S1 M90VH GN02	grün /green
96.034.6054.3	RST20I3S S1 M90V BG03	betongrau /concretegrey
96.034.6053.1	RST20I3S S1 M90V SW	schwarz /black
96.034.6053.0	RST20I3S S1 M90V GL	lichtgrau /lightgrey

Weitere Daten siehe KATALOG oder eKatalog.
Additional data see CATALOG or eCatalog.

www.wieland-electric.com
eshop.wieland-electric.com

Oeffnungsmassbild siehe 96.031.2053.1 14K
opening dimension see 96.031.2053.1 14K

Tolerierung Size ISO 14405Ⓔ/Tolerance system Size ISO 14405Ⓔ.
(This ISO-standard describes the envelope principle. According to the envelope principle the deviations of form and parallelism are limited by the size tolerances).

ja/yes ☒ Stoffverbots- und Deklarationsliste nach WN 5020.010 ist einzuhalten. Conformity with Wieland document WN 5020.010 e (list of prohibited / declarable hazardous substances) to be declared!

Freitoleranz nach
General tolerance

CAD - Zeichnung, keine manuellen Änderungen
CAD - drawing, no manual modifications allowed

1.Verwendung: -
First Use:

Blatt: 1 von 1
Sheet: 1 of 1

Index	Datum / Blatt Date / Sheet	Maßstab/Scale	Werkstoff/Material	2015	Tag/Date	Name	T	Zeichnung Nr./Drawing No.	Index
	/	1:1		gezeichnet drawn	07.08.	HoffmannT		96.034.6053.0 13K	
	/			geprüft checked	-	-			
	/			Normgepr. Stand. check	-	-		Maße in mm/Dimensions are in mm	
	/	Vol. mm³	Ofl./Surf. mm²	Ersatz für/Replacement for: -					

Änderung/Revision

wieland
www.wieland-electric.com

Type

Benennung/Title

STECKERTEIL
male connector 90°

960346053013K_1 CADW3034 HoffmannT 2015-09-08T11:47:46 1.000

QU-MEE-01/14 -