Ficha técnica de producto

Artículo Nº 96.032.2155.7

Conector de empotrar RST20I3F S2 M03VH GN0

RST® CLASSIC Conector de empotrar, Modular, Recto, M16, número de polos 3, tipo macho, tipo de conexión conexión directa, tensión asignada 250 V / 400 V, corriente asignada 20 A, color de codificación Verde



Artículo Nº	96.032.2155.7
EAN	4015573875272
Unidad de embalaje	100 Pieza (s)

Certificaciones / Homologaciones

Datos técnicos

Nota

Nota	Cableados rígidos requieren terminales de cablePosicionado mediante tuerca plana

Datos generales

Corriente Asignada	20 A
Tensión Asignada	250 V / 400 V
Grado de polución	3
Tensión de cortocircuito	4 kV
Resistencia de continuidad	0,8 mOhm
Con cierre	Auto-bloqueo (desbloqueo con herramienta)
Color de codificación	Verde
Marcaje de polos	1, 2, PE
Color del adaptador (si existe)	Negro

Datos de conexión

Sección del conductor rígido mm² máx.	2,5 mm²
Sección del conductor rígido mm² mín.	0,5 mm²
Sección del conductor semirígido mm² máx.	1,5 mm²
Sección del conductor semirígido mm² mín.	0,5 mm²
Terminaciones por polo	2
Desforrado del conductor	14,5 mm

Tipo

Tipo	macho
Tipo de conexión	conexión directa
Rosca métrica de conexión	M16
Ángulo del conector	Recto
Grado de protección (IP)	IP66/68 (3m;2h) /IP69
Grosor de las carcasas (dispositivo eléctrico)	0,5 mm
Grosor de las carcasas (dispositivo eléctrico)	8 mm

Material

Material de la carcasa	Poliamida
Libre de halógenos	Sí
Material del contacto	CuZn
Carga calorífica	0,179 kWh/St
Componentes de aislamiento de temperatura contínua	100 °C
Superfície final	Recubrimiento en plata

Dimensiones

Longitud	68,3 mm
Anchura	34,6 mm
Altura	34,6 mm

Accesorios

Artículo Nº	Tipo	Descripción
05.564.4453.1	Tapa para conectores macho SW	RST20i3/2 tapón para tapar conectores macho sin utilizar, color negro
99.416.6205.2	Tapa para conectores macho SW	RST20i3/2 tapón con cinta de sujeción, para tapar conectores macho sin utilizar, color negro
06.502.4300.0	Destornillador DIN 5264 A 0,4 X 2,5	Destornillador según DIN 5264, angulado, con pala de 0.4 X 2.5 mm
95.101.1300.0	Prensa manual de punteras 0,08 - 10 mm²	
06.600.3627.0	Punteras del cable DIN 46228-E1-12	RST puntera de cable, para conectores con conexión por cepo, con puntera aislada, para secciones de conductor de 1,0 mm²/AWG17
06.600.3727.0	Punteras del cable DIN 46228-E0,75-12	RST puntera de cable, para conectores con conexión por cepo, con puntera aislada, para secciones de conductor de 0,75-1,0 mm²/AWG17
06.600.3827.0	Punteras del cable DIN 46228-E0,5-10	RST puntera de cable, para conectores con conexión por cepo, con puntera aislada, para secciones de conductor de 0,5 mm²/AWG20
06.600.3927.0	Punteras del cable DIN 46228-E1,5-12	RST puntera de cable, para conectores con conexión por cepo, con puntera aislada, para secciones de conductor de 1,5 mm²/AWG16

Dibujo técnico

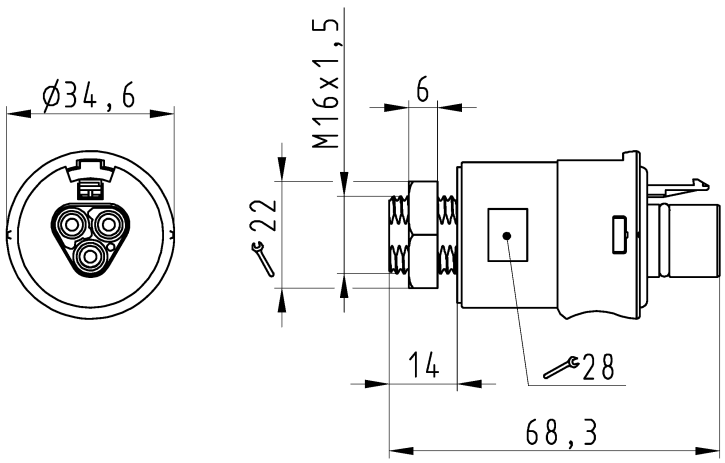

These dimensions will be especially checked at delivery
Only inspection dimensions
With /E marked dimensions are only valid for internal use

Diese Maße werden bei Abnahme besonders geprüft
Ausschließlich Prüfmaße
Mit /E gekennzeichnete Maße sind nur für interne Zwecke gültig

Auslieferungszustand

delivery status

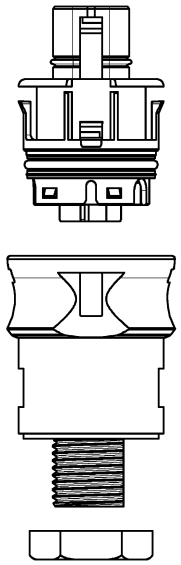

Verpackungseinheit: je 100 Stück
packaging unit: per 100

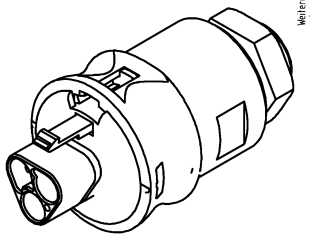

Weitergabe sowie Vervielfältigung dieses Dokuments, Verwertung und Mitteilung seines Inhalts sind verboten, soweit nicht ausdrücklich gestattet. Zuwiderhandlungen verpflichten zu Schadenersatz. Alle Rechte für den Fall der Patenterteilung oder Gebrauchsmuster-Eintragung vorbehalten. The reproduction, distribution and utilization of this document as well as the communication of its contents to others without express authorization is prohibited.

96.032.2155.7	RST2013F S2 M03VH GN02	green /grün
Bestellnummer /Order number	Typ /Type	Farbe /color

Weitere Daten siehe KATALOG oder eKatalog. Additional data see CATALOG or eCatalog. **www.wieland-electric.com eshop.wieland-electric.com**

Oeffnungsmassbild siehe 96.031.2153.1 14K
opening dimension see 96.031.2153.1 14K

Tolerierung Size ISO 14405Ⓔ/Tolerance system Size ISO 14405Ⓔ. (This ISO-standard describes the envelope principle. According to the envelope principle the deviations of form and parallelism are limited by the size tolerances).

nein/no ☒ Stoffverbots- und Deklarationsliste nach WN 5020.010 ist einzuhalten. Conformity with Wieland document WN 5020.010 e (list of prohibited / declarable hazardous substances) to be declared!

Freitoleranz nach General tolerance

CAD - Zeichnung, keine manuellen Änderungen CAD - drawing, no manual modifications allowed

1.Verwendung: First Use: -

Blatt: Sheet: 1 von of 1

Werkstoff/Material

Maßstab/Scale 1:1

Vol. mm³ Ofl./Surf. mm²

	Tag/Date	Name
2015 gezeichnet drawn	23.07.	HoffmannT
geprüft checked	-	-
Normgepr. Stand. check	-	-

Zeichnung Nr./Drawing No. 96.032.2155.7 13K

Index

Maße in mm/Dimensions are in mm

Ersatz für/Replacement for: -

Type

Benennung/Title

STECKERTEIL

male connector

wieland www.wieland-electric.com

Index | Datum / Blatt Date / Sheet | Änderung/Revision

960322155713K_1 CADW3034 HoffmannT 2015-07-24T13:52:14 1.000

QU-MEE-01/14 -