wieland

Ficha técnica de producto

Artículo Nº 96.031.2155.7

Conector de empotrar RST20I3F B2 M03 H GN0

RST® CLASSIC Conector de empotrar, Modular, Recto, M16, número de polos 3, tipo Hembra, tipo de conexión conexión por cepo, tensión asignada 250 V / 400 V, corriente asignada 20 A, color de codificación Verde



Artículo Nº	96.031.2155.7
EAN	4015573875302
Unidad de embalaje	100 Pieza (s)

Certificaciones / Homologaciones

Datos técnicos

Nota

Nota	Cableados rígidos requieren terminales de cablePosicionado mediante tuerca plana

Datos generales

Corriente Asignada	20 A
Tensión Asignada	250 V / 400 V
Grado de polución	3
Tensión de cortocircuito	4 kV
Resistencia de continuidad	0,8 mOhm
Con cierre	Auto-bloqueo (desbloqueo con herramienta)
Color de codificación	Verde
Codificación del polo	1, 2, PE
Color del adaptador (si existe)	Negro

Datos de conexión

Sección del conductor rígido mm² máx.	2,5 mm²
Sección del conductor rígido mm² mín.	0,5 mm²
Sección del conductor semirígido mm² máx.	1,5 mm²
Sección del conductor semirígido mm² mín.	0,5 mm²
Terminaciones por polo	2
Desforrado del conductor	14,5 mm

Tipo

Tipo	Hembra
Tipo de conexión	conexión por cepo
Rosca métrica de conexión	M16
Ángulo del conector	Recto
Grado de protección (IP)	IP66/68 (3m;2h) /IP69
Grosor de las carcasas (dispositivo eléctrico)	0,5 mm
Grosor de las carcasas (dispositivo eléctrico)	8 mm

Material

Material de la carcasa	Poliamida
Libre de halógenos	Sí
Material del contacto	CuZn
Carga calorífica	0,197 kWh/St
Componentes de aislamiento de temperatura contínua	100 °C
Superficie final	Recubrimiento en plata

Dimensiones

Longitud	71,2 mm
Anchura	34,6 mm
Altura	34,6 mm

Accesorios

Artículo Nº	Tipo	Descripción
99.414.6205.2	Tapón para conectores hembra SW	RST20i3/2 tapón con cinta de sujeción, para tapar conectores hembra sin utilizar, color negro
Z5.564.4553.1	Tapón para conectores hembra SW	RST20i3/2 tapón para tapar conectores hembra sin utilizar, color negro
06.502.4300.0	Destornillador DIN 5264 A 0,4 X 2,5	Destornillador según DIN 5264, angulado, con pala de 0.4 X 2.5 mm
95.101.1300.0	Prensa manual de punteras 0,08 - 10 mm²	
06.600.3627.0	Punteras del cable DIN 46228-E1-12	RST puntera de cable, para conectores con conexión por cepo, con puntera aislada, para secciones de conductor de 1,0 mm²/AWG17
06.600.3727.0	Punteras del cable DIN 46228-E0,75-12	RST puntera de cable, para conectores con conexión por cepo, con puntera aislada, para secciones de conductor de 0,75-1,0 mm²/AWG17
06.600.3827.0	Punteras del cable DIN 46228-E0,5-10	RST puntera de cable, para conectores con conexión por cepo, con puntera aislada, para secciones de conductor de 0,5 mm²/AWG20
06.600.3927.0	Punteras del cable DIN 46228-E1,5-12	RST puntera de cable, para conectores con conexión por cepo, con puntera aislada, para secciones de conductor de 1,5 mm²/AWG16

Dibujo técnico

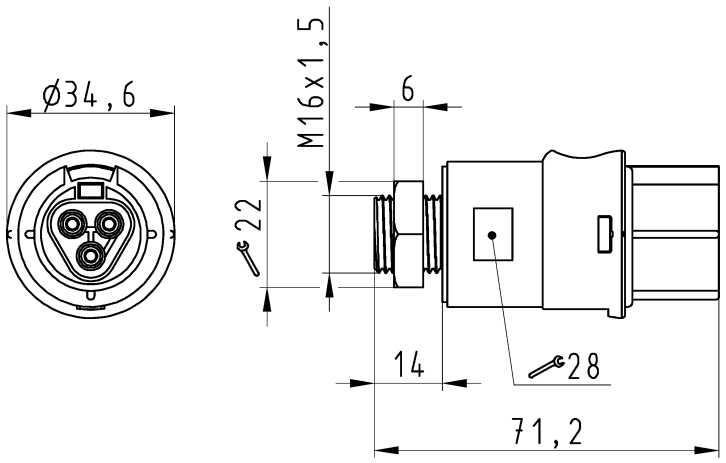

Auslieferungszustand

delivery status

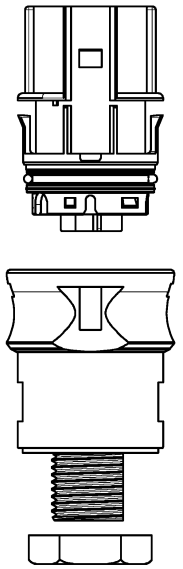

Verpackungseinheit: je 100 Stück
packaging unit: per 100

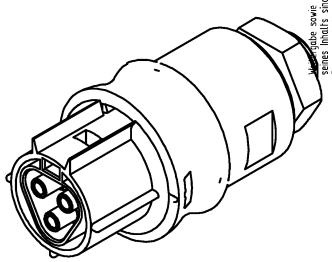

96.031.2155.7	RST2013F B2 M03 H GN02	grün /green
Bestellnummer /Order number	Typ /Type	Farbe /color

Weitere Daten siehe KATALOG oder eKatalog. Additional data see CATALOG or eCatalog. www.wieland-electric.com eshop.wieland-electric.com

Oeffnungsmassbild siehe 96.031.2153.1 14K
opening dimension see 96.031.2153.1 14K

Toleranzierung Size ISO 14405Ⓔ/Tolerance system Size ISO 14405Ⓔ. (This ISO-standard describes the envelope principle. According to the envelope principle the deviations of form and parallelism are limited by the size tolerances).

ja/yes ☒ Stoffverbots- und Deklarationsliste nach WN 5020.010 ist einzuhalten. Conformity with Wieland document WN 5020.010 e (list of prohibited / declarable hazardous substances) to be declared!

Freitoleranz nach General tolerance

CAD - Zeichnung, keine manuellen Änderungen CAD - drawing, no manual modifications allowed

1.Verwendung: First Use: -

Blatt: Sheet: 1 von of 1

Werkstoff/Material

Maßstab/Scale 1:1

Vol. mm³ Ofl./Surf. mm²

	Tag/Date	Name
2015 gezeichnet drawn	22.07.	HoffmannT
geprüft checked	-	-
Normgepr. Stand. check	-	-

Zeichnung Nr./Drawing No. 96.031.2155.7 13K

Index

Maße in mm/Dimensions are in mm

Ersatz für/Replacement for: -

Änderung/Revision | Index | Datum / Blatt Date / Sheet

wieland www.wieland-electric.com

Type

Benennung/Title

BUCHSENTEIL

female connector

960312155713K_1 CADW3034 HoffmannT 2015-07-24T13:42:03 1.000

QU-MEE-01/14 -