Ficha técnica de producto

Artículo Nº 96.031.0255.7

Conector RST20I3F B2 ZRXSH GN0

RST® CLASSIC Conector, Derivador, número de polos 3, Hembra, tipo de conexión conexión por cepo, tensión asignada 250 V / 400 V, corriente asignada 20 A, diámetro del cable 6 - 10 mm, color de codificación Verde



Artículo Nº	96.031.0255.7
EAN	4015573875098
Unidad de embalaje	100 Pieza (s)

Certificaciones / Homologaciones

Datos técnicos

Nota

Nota	Cableados rígidos requieren terminales de cable

Datos generales

Corriente Asignada	20 A
Tensión Asignada	250 V / 400 V
Tensión de cortocircuito	4 kV
Capota	Sí
Grado de polución	3
Con cierre	Auto-bloqueo (desbloqueo con herramienta)
Color de codificación	Verde
Codificación del polo	1, 2, PE
Color de la capota	Negro
RAL-Nummer Codierung/Kontakteinsatz	6002

Datos de conexión

Diámetro del cable máx.	10 mm
Diámetro del cable mín.	6 mm
Sección del conductor rígido mm² máx.	2,5 mm²
Sección del conductor rígido mm² mín.	0,5 mm²
Sección del conductor semirígido mm² máx.	1,5 mm²
Sección del conductor semirígido mm² mín.	0,5 mm²
Terminaciones por polo	2
Sección del conductor flexible AWG mm² mín.	0,75 mm²
Sección del conductor flexible AWG mm² máx.	1,5 mm²
Desforrado de manguera	50 mm
Desforrado del conductor	14,5 mm

Tipo

Tipo	Hembra
Tipo de conexión	conexión por cepo
Grado de protección (IP)	IP66/68 (3m;2h) /IP69

Material

Material de la carcasa	Poliamida
Libre de halógenos	Sí
Material del contacto	CuZn
Carga calorífica	0,514 kWh/St
Componentes de aislamiento de temperatura contínua	100 °C
Superficie final	Recubrimiento en plata

Dimensiones

Longitud	97 mm
Anchura	59 mm
Altura	38 mm

Accesorios

Artículo Nº	Tipo	Descripción
99.414.6205.2	Tapón para conectores hembra SW	RST20i3/2 tapón con cinta de sujeción, para tapar conectores hembra sin utilizar, color negro
Z5.564.4553.1	Tapón para conectores hembra SW	RST20i3/2 tapón para tapar conectores hembra sin utilizar, color negro
06.502.4300.0	Destornillador DIN 5264 A 0,4 X 2,5	Destornillador según DIN 5264, angulado, con pala de 0.4 X 2.5 mm
95.101.1300.0	Prensa manual de punteras 0,08 - 10 mm²	
06.600.3627.0	Punteras del cable DIN 46228-E1-12	RST puntera de cable, para conectores con conexión por cepo, con puntera aislada, para secciones de conductor de 1,0 mm²/AWG17
06.600.3727.0	Punteras del cable DIN 46228-E0,75-12	RST puntera de cable, para conectores con conexión por cepo, con puntera aislada, para secciones de conductor de 0,75-1,0 mm²/AWG17
06.600.3827.0	Punteras del cable DIN 46228-E0,5-10	RST puntera de cable, para conectores con conexión por cepo, con puntera aislada, para secciones de conductor de 0,5 mm²/AWG20
06.600.3927.0	Punteras del cable DIN 46228-E1,5-12	RST puntera de cable, para conectores con conexión por cepo, con puntera aislada, para secciones de conductor de 1,5 mm²/AWG16

Montaje

Artículo Nº	Tipo	Descripción
96.030.0155.7	Distribuidor RST20I3V 3P1 F V H GN0	RST® CLASSIC Distribuidor 1E / 3S, tensión asignada 250 V / 400 V, corriente asignada 20 A, número de polos 3, grado de protección (ip) IP66/68 (3m 2h) /IP69, número de entradas 1, número de salidas 3, codificación del polo 1, 2, PE, color de codificación Verde, número ral del conector 6002, libre de
96.032.1055.7	Conector de empotrar RST20I3F S2 M01VH GN0	RST® CLASSIC Conector de empotrar, Normativa, Recto, M25, número de polos 3, tipo macho, tipo de conexión conexión por cepo, tensión asignada 250 V / 400 V, corriente asignada 20 A, color de codificación Verde
96.233.1031.7	Cable de conexión RST20I3K1BS 25 H 10GN0	RST® CLASSIC Cable de conexión, Hembra - macho, número de polos 3, tensión asignada 250 V / 400 V, corriente asignada 20 A, tipo de cable H07RN-F, certificación cpr Eca, longitud total 1 m, sección nominal 2,5 mm², color de codificación Verde
96.032.2155.7	Conector de empotrar RST20I3F S2 M03VH GN0	RST® CLASSIC Conector de empotrar, Modular, Recto, M16, número de polos 3, tipo macho, tipo de conexión conexión por cepo, tensión asignada 250 V / 400 V, corriente asignada 20 A, color de codificación Verde
96.032.2055.7	Conector de empotrar RST20I3F S2 M00VH GN0	RST® CLASSIC Conector de empotrar, Modular, Recto, M20, número de polos 3, tipo macho, tipo de conexión conexión por cepo, tensión asignada 250 V / 400 V, corriente asignada 20 A, color de codificación Verde
96.034.2055.7	Conector de empotrar RST20I3F S2 M90VH GN0	RST® CLASSIC Conector de empotrar, Modular, acodado 90°, M20, número de polos 3, tipo macho, tipo de conexión conexión por cepo, tensión asignada 250 V / 400 V, corriente asignada 20 A, color de codificación Verde
96.036.2155.7	Conector de empotrar RST20I3F B2 M13 L GN02	RST20i3 conector de empotrar (ángulo 7°) M16, 3 polos, macho, conexión por cepo, modular, 250/400V con tierra, 20A, color de la codificación verde, color de la carcasa negro

Dibujo técnico

Auslieferungszustand
delivery status

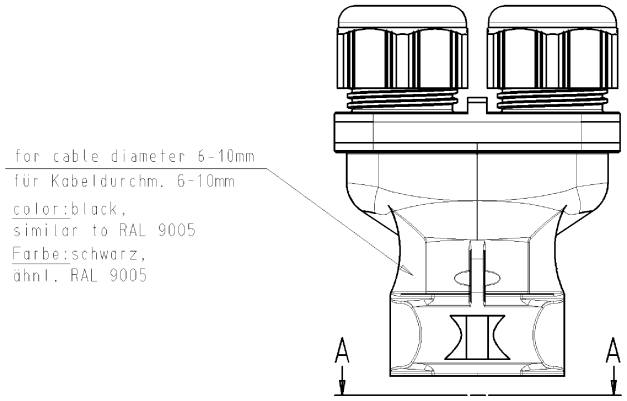

Verpackungseinheit: je 100 Stück
packaging unit: per 100

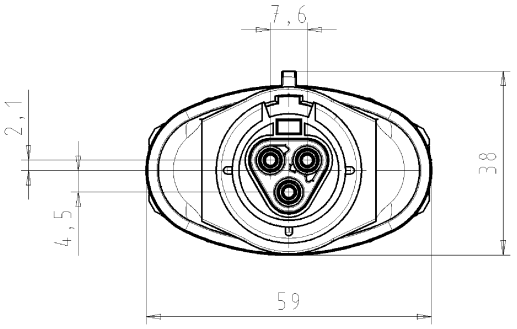

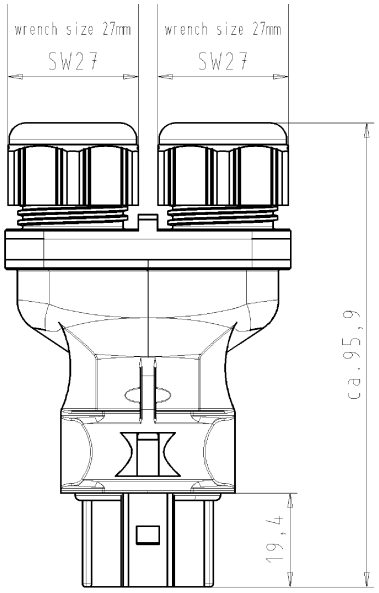

A-A



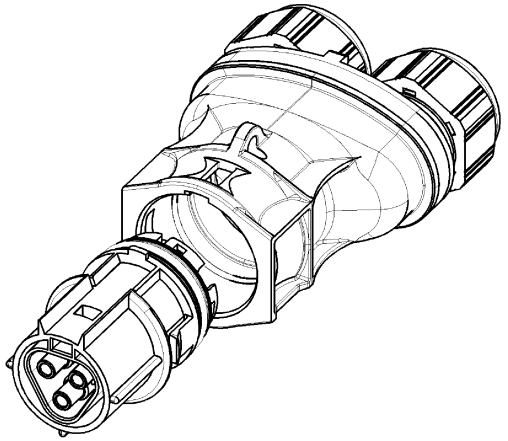

Type: RST2013F B1 ZRXS H GN02

These dimensions will be especially checked at delivery
Only inspection dimensions
With ∅ marked dimensions are only valid for internal use

Diese Maße werden bei Abnahme besonders geprüft
Ausschließlich Prüfmaße
Mit ∅ gekennzeichnete Maße sind nur für interne Zwecke gültig

Weitergabe sowie Vervielfältigung dieses Dokuments, Verwertung und Mitteilung seines Inhalts sind verboten, soweit nicht ausdrücklich gestattet.
The reproduction, distribution and utilization of this document as well as the communication of its contents to others without express authorization is prohibited.

Toleranzierung nach DIN 7167/Tolerance system acc. to DIN 7167.
[This DIN-standard desbribes the envelope principle. According to the envelope principle the deviations of form and parallelism are limited by the size tolerances].

nein/no ☒ Stoffverbots- und Deklarationsliste nach OU-TGM-05/03 ist einzuhalten.
Conformity with Wieland document OU-TGM-05/03 [list of prohibited / declarable hazardous substances] to be declared!

Freitoleranz nach / General tolerance

CAD - Zeichnung, keine manuellen Änderungen / CAD - drawing, no manual modifications allowed

1.Verwendung: - / First Use: -

Blatt/Sheet: 1 von/of 1

Werkstoff/Material		2005	Tag/Date	Name	Zeichnung Nr./Drawing No.		Index
		gezeichnet/drawn	02.11.	Kneitz	96.031.0255.7 01K		
Maßstab/Scale	1:1	geprüft/checked	-	-			
		Normgeprüft/Stand. check	-	-	Maße in mm/Dimensions are in mm		
Vol. mm³	Oft./Surf. mm²	Ersatz für/Replacement for: -					
wieland Elektrische Verbindungen		Type	Benennung/Title		BUCHSENTEIL_MIT_ZUGENTL		
					female connector with double cord grip		
					Federkraftanschluss für 400V/spring-clamp-connection for 400V		

Index | Datum / Blatt / Date / Sheet | Änderung/Revision

OU-PEM-08/91

960310255701K_4 04W1019 Kneitz 2005-11-04T130324 1.000