Ficha técnica de producto

Artículo Nº 96.032.4555.7

Conector RST20I3S S1 ZR3 VH GN0

RST® CLASSIC Conector, Recto, número de polos 3, macho, tipo de conexión conexión por tornillo, tensión asignada 250 V / 400 V, corriente asignada 20 A, diámetro del cable 13 - 18 mm, color de codificación Verde



Artículo Nº	96.032.4555.7
EAN	4015573875128
Unidad de embalaje	100 Pieza (s)

Certificaciones / Homologaciones

Datos técnicos

Nota

Nota	Según la norma EN 60999-1, los conectores RST® con conexión por tornillo permiten la conexión de conductors sin preparación especial.

Datos generales

Corriente Asignada	20 A
Tensión Asignada	250 V / 400 V
Tensión de cortocircuito	4 kV
Capota	Sí
Grado de polución	3
Con cierre	Auto-bloqueo (desbloqueo con herramienta)
Color de codificación	Verde
Marcaje de polos	1, 2, PE
Color de la capota	Negro
RAL-Nummer Codierung/Kontakteinsatz	6002

Datos de conexión

Diámetro del cable máx.	18 mm
Diámetro del cable mín.	13 mm
Sección del conductor rígido mm² máx.	6 mm²
Sección del conductor rígido mm² mín.	0,75 mm²
Sección del conductor semirígido mm² máx.	6 mm²
Sección del conductor semirígido mm² mín.	0,75 mm²
Terminaciones por polo	1
Sección del conductor flexible AWG mm² mín.	0,75 mm²
Sección del conductor flexible AWG mm² máx.	6 mm²
Desforrado de manguera	37 mm
Desforrado del conductor	8 mm

Tipo

Tipo	macho

Tipo de conexión	conexión por tornillo
Grado de protección (IP)	IP66/68 (3m;2h) /IP69

Material

Material de la carcasa	Poliamida
Libre de halógenos	Sí
Material del contacto	CuZn
Carga calorífica	0,347 kWh/St
Componentes de aislamiento de temperatura contínua	100 °C
Superfície final	Recubrimiento en plata

Dimensiones

Longitud	93,7 mm
Anchura	35,4 mm
Altura	35,4 mm

Accesorios

Artículo Nº	Tipo	Descripción
05.564.4453.1	Tapa para conectores macho SW	RST20i3/2 tapón para tapar conectores macho sin utilizar, color negro
99.416.6205.2	Tapa para conectores macho SW	RST20i3/2 tapón con cinta de sujeción, para tapar conectores macho sin utilizar, color negro

Montaje

Artículo Nº	Tipo	Descripción
96.030.0155.7	Derivador RST20I3V 3P1 F V H GN0	RST® CLASSIC Derivador, conexión en paralelo, con opción de fijación, número de polos 3, tensión asignada 250 V / 400 V, corriente asignada 20 A, número de entradas 1, número de salidas 3, color de codificación Verde
96.031.5055.7	Conector de empotrar RST20I3S B1 M01 H GN0	RST® CLASSIC Conector de empotrar, Normativa, Recto, M25, número de polos 3, tipo Hembra, tipo de conexión conexión por tornillo, tensión asignada 250 V / 400 V, corriente asignada 20 A, color de codificación Verde
96.233.1031.7	Cable de conexión RST20I3K1BS 25 H 10GN0	RST® CLASSIC Cable de conexión, Hembra - macho, número de polos 3, tensión asignada 250 V / 400 V, corriente asignada 20 A, tipo de cable H07RN-F, certificación cpr Eca, longitud total 1 m, sección nominal 2,5 mm², color de codificación Verde
96.031.4555.7	Conector RST20I3S B1 ZR3SH GN0	RST® CLASSIC Conector, Recto, número de polos 3, Hembra, tipo de conexión conexión por tornillo, tensión asignada 250 V / 400 V, corriente asignada 20 A, diámetro del cable 13 - 18 mm, color de codificación Verde
96.031.6155.7	Conector de empotrar RST20I3S B1 M03 H GN0	RST® CLASSIC Conector de empotrar, Modular, Recto, M16, número de polos 3, tipo Hembra, tipo de conexión conexión por tornillo, tensión asignada 250 V / 400 V, corriente asignada 20 A, color de codificación Verde
96.031.6055.7	Conector de empotrar RST20I3S B1 M00 H GN0	RST® CLASSIC Conector de empotrar, Modular, Recto, M20, número de polos 3, tipo Hembra, tipo de conexión conexión por tornillo, tensión asignada 250 V / 400 V, corriente asignada 20 A, color de codificación Verde
96.033.6055.7	Conector de empotrar RST20I3S B1 M90 H GN0	RST® CLASSIC Conector de empotrar, Modular, acodado 90°, M20, número de polos 3, tipo Hembra, tipo de conexión conexión por tornillo, tensión asignada 250 V / 400 V, corriente asignada 20 A, color de codificación Verde
96.035.6155.7	Conector de empotrar RST20I3S B1 M13 L GN02	RST20i3 conector de empotrar (ángulo 7°) M16, 3 polos, hembra, conexión por tornillo, modular, 250/400V con tierra, 20A, color de la codificación verde, color de la carcasa negro

Dibujo técnico

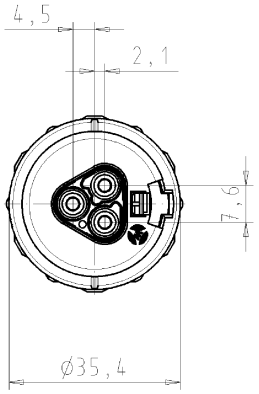

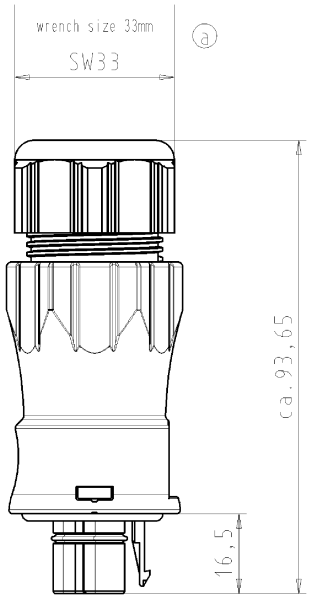

Auslieferungszustand
delivery status

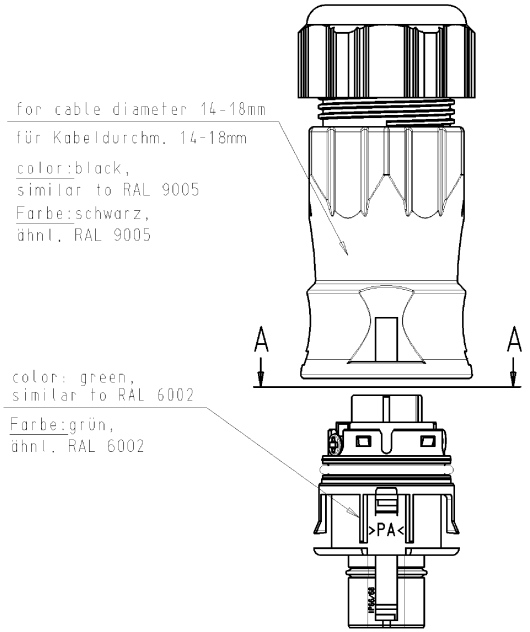

Verpackungseinheit: je 100 Stück
packaging unit: per 100

A-A



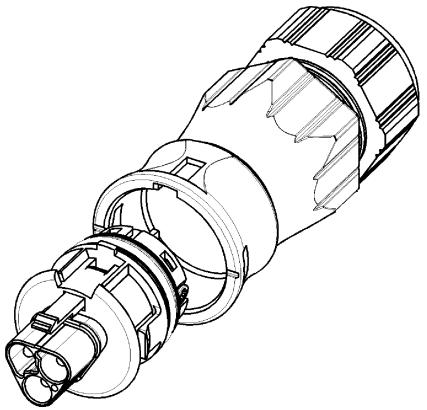

Type: RST2013S S1 ZR3SVH GN02

These dimensions will be especially checked at delivery
Only inspection dimensions
With Æ marked dimensions are only valid for internal use

Diese Maße werden bei Abnahme besonders geprüft
Ausschließlich Prüfmaße
Mit Æ gekennzeichnete Maße sind nur für interne Zwecke gültig

Weitergabe sowie Vervielfältigung dieses Dokuments, Verwertung und Mitteilung seines Inhalts sind verboten, soweit nicht ausdrücklich gestattet.
The reproduction, distribution and utilization of this document as well as the communication of its contents to others without express authorization is prohibited.

Toleranzierung nach DIN 7167/Tolerance system acc. to DIN 7167.
[This DIN-standard desbribes the envelope principle. According to the envelope principle the deviations of form and parallelism are limited by the size tolerances].

nein/no ☒ Stoffverbots- und Deklarationsliste nach UU-TGM-05/03 ist einzuhalten.
Conformity with Wieland document UU-TGM-05/03 [list of prohibited / declarable hazardous substances] to be declared!

Freitoleranz nach
General tolerance

CAD - Zeichnung, keine manuellen Änderungen
CAD - drawing, no manual modifications allowed

1.Verwendung:
First Use: -

Blatt: 1 von 1
Sheet: 1 of 1

	/	Werkstoff/Material	2005	Tag/Date	Name	Zeichnung Nr./Drawing No.	Index
	/		gezeichnet drawn	04.11.	Kneitz	96.032.4555.7 01K	a
	/	Maßstab/Scale 1:1	geprüft checked	-	-		
	/		Normgeprüft Stand. check	-	-	Maße in mm/Dimensions are in mm	
	/	Vol. mm³ Oft./Surf. mm²	Ersatz für/Replacement for: -				
a	21.02.2006/	wieland Elektrische Verbindungen	Type	Benennung/Title	STECKERTEIL_MIT_ZUGENTLASTUNG		
Index	Datum / Blatt Date / Sheet				male connector with cord grip Schraubanschluss ohne Drahtschutz für 400V screw-connection without wire protection for 400V		
Änderung/Revision							

OU-PEM-08/91

96032455570IK_4 C4DW1019 Kneitz 2006-02-21 07:51:06 1:000