Ficha técnica de producto

Artículo Nº 96.032.0155.7

Conector RST20I3F S2 ZR2SVH GN0

RST® CLASSIC Conector, Recto, número de polos 3, macho, tipo de conexión conexión directa, tensión asignada 250 V / 400 V, corriente asignada 20 A, diámetro del cable 10 - 14 mm, color de codificación Verde



Artículo Nº	96.032.0155.7
EAN	4015573875012
Unidad de embalaje	100 Pieza (s)

Certificaciones / Homologaciones

Datos técnicos

Nota

Nota	Cableados rígidos requieren terminales de cable

Datos generales

Corriente Asignada	20 A
Tensión Asignada	250 V / 400 V
Tensión de cortocircuito	4 kV
Capota	Sí
Grado de polución	3
Con cierre	Auto-bloqueo (desbloqueo con herramienta)
Color de codificación	Verde
Marcaje de polos	1, 2, PE
Color de la capota	Negro
RAL-Nummer Codierung/Kontakteinsatz	6002

Datos de conexión

Diámetro del cable máx.	14 mm
Diámetro del cable mín.	10 mm
Sección del conductor rígido mm² máx.	2,5 mm²
Sección del conductor rígido mm² mín.	0,5 mm²
Sección del conductor semirígido mm² máx.	1,5 mm²
Sección del conductor semirígido mm² mín.	0,5 mm²
Terminaciones por polo	2
Sección del conductor flexible AWG mm² mín.	0,75 mm²
Sección del conductor flexible AWG mm² máx.	1,5 mm²
Desforrado de manguera	35 mm
Desforrado del conductor	14,5 mm

Tipo

Tipo	macho

Tipo de conexión	conexión directa
Grado de protección (IP)	IP66/68 (3m;2h) /IP69
Observaciones sobre el tipo de conexión	Cableados rígidos requieren terminales de cable

Material

Material de la carcasa	Poliamida
Libre de halógenos	Sí
Material del contacto	CuZn
Carga calorífica	0,272 kWh/St
Componentes de aislamiento de temperatura contínua	100 °C
Superfície final	Recubrimiento en plata

Dimensiones

Longitud	79,1 mm
Anchura	34,6 mm
Altura	34,6 mm

Accesorios

Artículo Nº	Tipo	Descripción
05.564.4453.1	Tapa para conectores macho SW	RST20i3/2 tapón para tapar conectores macho sin utilizar, color negro
99.416.6205.2	Tapa para conectores macho SW	RST20i3/2 tapón con cinta de sujeción, para tapar conectores macho sin utilizar, color negro
06.502.4300.0	Destornillador DIN 5264 A 0,4 X 2,5	Destornillador según DIN 5264, angulado, con pala de 0.4 X 2.5 mm
95.101.1300.0	Prensa manual de punteras 0,08 - 10 mm²	
06.600.3627.0	Punteras del cable DIN 46228-E1-12	RST puntera de cable, para conectores con conexión por cepo, con puntera aislada, para secciones de conductor de 1,0 mm²/AWG17
06.600.3727.0	Punteras del cable DIN 46228-E0,75-12	RST puntera de cable, para conectores con conexión por cepo, con puntera aislada, para secciones de conductor de 0,75-1,0 mm²/AWG17
06.600.3827.0	Punteras del cable DIN 46228-E0,5-10	RST puntera de cable, para conectores con conexión por cepo, con puntera aislada, para secciones de conductor de 0,5 mm²/AWG20
06.600.3927.0	Punteras del cable DIN 46228-E1,5-12	RST puntera de cable, para conectores con conexión por cepo, con puntera aislada, para secciones de conductor de 1,5 mm²/AWG16

Montaje

Artículo Nº	Tipo	Descripción
96.030.0155.7	Derivador RST20I3V 3P1 F V H GN0	RST® CLASSIC Derivador, conexión en paralelo, con opción de fijación, número de polos 3, tensión asignada 250 V / 400 V, corriente asignada 20 A, número de entradas 1, número de salidas 3, color de codificación Verde
96.031.1055.7	Conector de empotrar RST20I3F B2 M01 H GN0	RST® CLASSIC Conector de empotrar, Normativa, Recto, M25, número de polos 3, tipo Hembra, tipo de conexión conexión directa, tensión asignada 250 V / 400 V, corriente asignada 20 A, color de codificación Verde
96.233.1031.7	Cable de conexión RST20I3K1BS 25 H 10GN0	RST® CLASSIC Cable de conexión, Hembra - macho, número de polos 3, tensión asignada 250 V / 400 V, corriente asignada 20 A, tipo de cable H07RN-F, certificación cpr Eca, longitud total 1 m, sección nominal 2,5 mm², color de codificación Verde
96.031.0155.7	Conector RST20I3F B2 ZR2SH GN0	RST® CLASSIC Conector, Recto, número de polos 3, Hembra, tipo de conexión conexión directa, tensión asignada 250 V / 400 V, corriente asignada 20 A, diámetro del cable 10 - 14 mm, color de codificación Verde
96.031.2155.7	Conector de empotrar RST20I3F B2 M03 H GN0	RST® CLASSIC Conector de empotrar, Modular, Recto, M16, número de polos 3, tipo Hembra, tipo de conexión conexión directa, tensión asignada 250 V / 400 V, corriente asignada 20 A, color de codificación Verde
96.031.2055.7	Conector de empotrar RST20I3F B2 M00 H GN0	RST® CLASSIC Conector de empotrar, Modular, Recto, M20, número de polos 3, tipo Hembra, tipo de conexión conexión directa, tensión asignada 250 V / 400 V, corriente asignada 20 A, color de codificación Verde
96.033.2055.7	Conector de empotrar RST20I3F B2 M90 H GN0	RST® CLASSIC Conector de empotrar, Modular, acodado 90°, M20, número de polos 3, tipo Hembra, tipo de conexión conexión directa, tensión asignada 250 V / 400 V, corriente asignada 20 A, color de codificación Verde
96.035.2155.7	Conector de empotrar RST20I3F B2 M13 L GN02	RST20i3 conector de empotrar (ángulo 7°) M16, 3 polos, hembra, conexión por cepo, modular, 250/400V con tierra, 20A, color de la codificación verde, color de la carcasa negro

Dibujo técnico

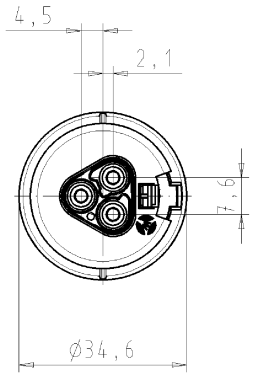

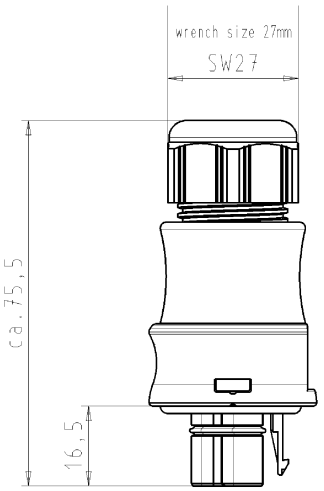

Auslieferungszustand
delivery status

for cable diameter 10-14mm
für Kabeldurchm. 10-14mm

color: black,
similar to RAL 9005
Farbe: schwarz,
ähnl. RAL 9005

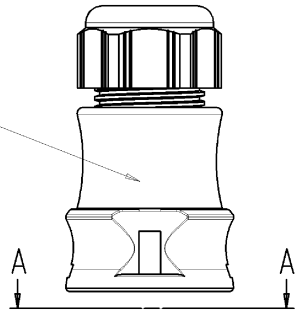

color: green,
similar to RAL 6002
Farbe: grün,
ähnl. RAL 6002

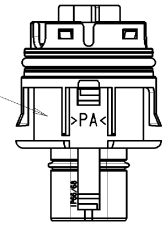

Verpackungseinheit: je 100 Stück
packaging unit: per 100

A-A



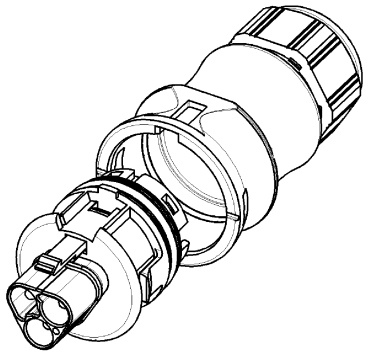

Weitergabe sowie Vervielfältigung dieses Dokuments, Verwertung und Mitteilung seines Inhalts sind verboten, soweit nicht ausdrücklich gestattet. The reproduction, distribution and utilization of this document as well as the communication of its contents to others without express authorization is prohibited.

Diese Maße werden bei Abnahme besonders geprüft
Ausschließlich Prüfmaße
Mit /E gekennzeichnete Maße sind nur für interne Zwecke gültig

These dimensions will be especially checked at delivery
Only inspection dimensions
With /E marked dimensions are only valid for internal use

Type: RST2013F S2 ZR2SVH GN02

Tolerierung nach DIN 7167/Tolerance system acc. to DIN 7167.
[This DIN-standard desbribes the envelope principle. According to the envelope principle the deviations of form and parallelism are limited by the size tolerances].

nein/no ☒ Stoffverbots- und Deklarationsliste nach UU-TGM-05/03 ist einzuhalten.
Conformity with Wieland document UU-TGM-05/03 [list of prohibited / declarable hazardous substances] to be declared!

Freitoleranz nach
General tolerance

CAD - Zeichnung, keine manuellen Änderungen
CAD - drawing, no manual modifications allowed

1.Verwendung:
First Use: -

Blatt: 1 von 1
Sheet: 1 of 1

		Werkstoff/Material	2005	Tag/Date	Name	Zeichnung Nr./Drawing No.	Index
			gezeichnet drawn	03.11.	Kneitz	96.032.0155.7 01K	
		Maßstab/Scale 1:1	geprüft checked	-	-		
			Normgep. Stand. check	-	-	Maße in mm/Dimensions are in mm	
		Vol. mm³ Ofl./Surf. mm²				Ersatz für/Replacement for: -	
Index	Datum / Blatt Date / Sheet	wieland Elektrische Verbindungen	Type			Benennung/Title STECKERTEIL_MIT_ZUGENTLASTUNG male connector with cord grip Federkraftanschluss für 400V/spring-clamp-connection for 400V	
Änderung/Revision							

OU-PEM-08/91

96032015570IK_4 G4DW1019 Kneitz 2005-11-04T13:12:41 1:000