Data sheet del prodotto

Nr. Art. 96.030.0155.7

Distributori RST20I3V 3P1 F V H GN0

RST® CLASSIC Distributori, Collegamento parallelo, con opzione di montaggio, Numero di poli 3, Tensione nominale 250 V / 400 V, Corrente nominale 20 A, Numero di ingressi 1, Numero di uscite 3, Colore della codifica / inserto Verde foglia



Nr. Art.	96.030.0155.7
EAN	4015573875319
Quantità per ordine	100 Pezzo

Approvazioni

RINA

Dati tecnici

Generale

Corrente nominale	20 A
Tensione nominale	250 V / 400 V
Tensione nominale di tenuta	4 kV
Grado di inquinamento	3
Bloccabile	autobloccante (può essere sbloccato con un attrezzo)
Colore della codifica / inserto	Verde foglia
Marcatura dei poli	1, 2, PE
Codifica numero RAL/inserto portacontatti	6002

Esecuzione

Numero di ingressi	1
Numero di uscite	3
Tipo di fissaggio	sì
Grado di protezione (IP)	IP66/68 (3m;2h) /IP69
Tipo di box di distribuzione	Box di distribuzione compatto

Materiale

Materiale della custodia	Poliammide
Privo di alogeni	sì
Materiale del contatto	CuZn
Classe di infiammabilità	0,229 kWh/St
Resistenza alla temperatura continua dei componenti isolati	100 °C
Trattamento superficie	Placcato argento

Dimensioni

Lunghezza	55,5 mm
larghezza	85,8 mm
Altezza	31,3 mm

Accessori

Nr. Art.	Tipo	Descrizione
05.564.4453.1	Coperchio per spine SW	RST20i3/2 tappo di chiusura, per coprire i connettori maschio non utilizzati, colore nero
99.414.6205.2	Coperchio per prese SW	RST20i3/2 tappo di chiusura, per coprire connettori femmina non utilizzati, con cinghia di fissaggio, colore nero
99.416.6205.2	Coperchio per spine SW	RST20i3/2 tappo di chiusura, per coprire connettori maschio non utilizzati, con cinghia di fissaggio, colore nero
Z5.564.4553.1	Coperchio per prese SW	RST20i3/2 tappo di chiusura, per coprire connettori femmina non utilizzati, colore nero

Disegno tecnico

Gezeichnete Ausführung: 96.030.0155.7
drawn construction: 96.030.0155.7

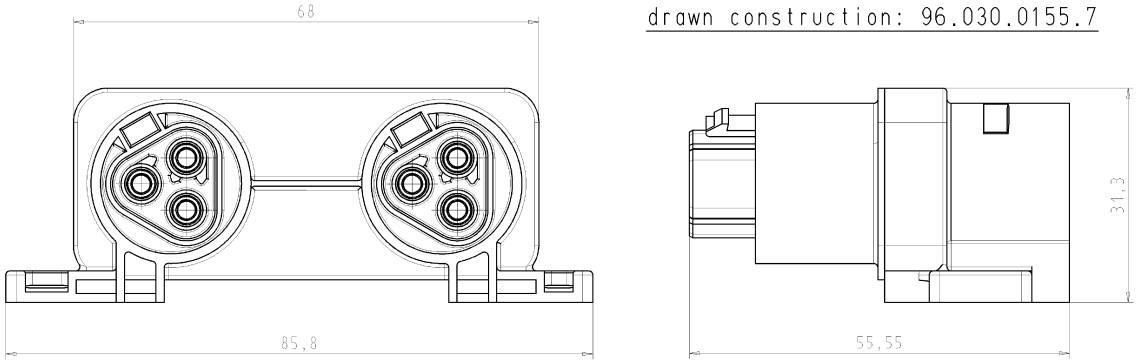

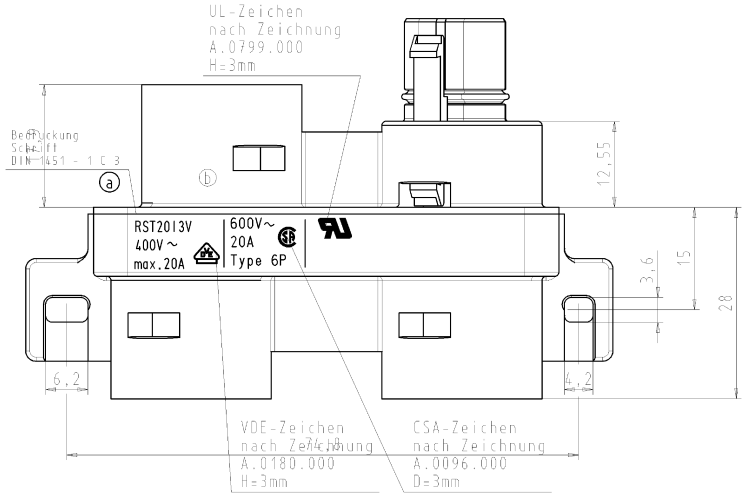

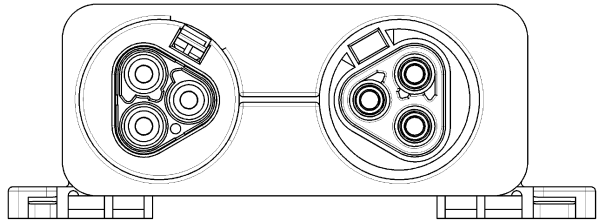

Ausführung: 96.030.0255.7
Variante: ohne Anschraubflansch
drawn construction: 96.030.0255.7
variante: without screwing flange
M1:1

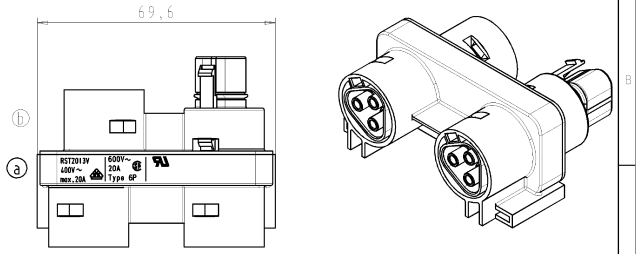

Type: RST2013V 3P1 V H GN02

Ausführung:96.030.0155.7
Variante: mit Anschraubflansch
drawn construction: 96.030.0155.7
variante: with screwing flange
M1:1

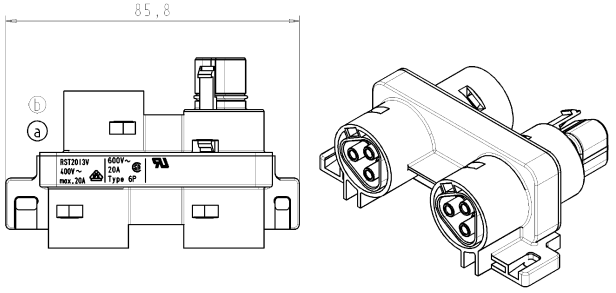

Type: RST2013V 3P1 F V H GN02

Verpackungseinheit: je 100 Stück
packaging unit: per 100

Toleranzen nach DIN 7167/Tolerance system acc. to DIN 7167.
(This DIN-standard describes the envelope principle. According to the envelope principle the deviations of form and parallelism are limited by the size tolerances).

nein/no ☒ Stoffverbots- und Deklarationsliste nach QU-TDM-05/03 ist einzuhalten. Conformity with Wieland document QU-TDM-05/03 (list of prohibited / declarable hazardous substances) to be declared!

Freitoleranz nach General Tolerance

CAD - Zeichnung, keine manuellen Änderungen
CAD - drawing, no manual modifications allowed

1.Verwendung: - First Use: -

Blatt: 1 von 1
Sheet: of

		Werkstoff/Material	2005	Tag/Date	Name	Zeichnung Nr./Drawing No.	Index
		Farbe: grün, ähnl. RAL 6002	gezeichnet/drawn	24.11.	Kreitz	96.030.0155.7 01K	a
	Maßstab/Scale 2:1	color: green, similar to RAL 6002	geprüft/checked	-	-		
			Normgr./Stand. check	-	-	Maße in mm/Dimensions are in mm	
		Vol. mm	Gew./Surf. mm²	Ersatz für/Replacement for: -			
a	18.01.2008/	wieland Elektrische Verbindungen	Type	Benennung/Title	VERTEILER für 400V Distribution block for 400V		
Index	Datum / Blatt Date / Sheet						
Änderung/Revision							

QU-PEM-08/91

Weitergabe sowie Vervielfältigung dieses Dokuments, Verwertung und Mitteilung seines Inhalts sind verboten, soweit nicht ausdrücklich gestattet. The reproduction, distribution and utilization of this document as well as the communication of its contents to others without express authorization is prohibited.