Data sheet del prodotto

Nr. Art. 96.033.2055.7

Connettore da pannello RST20I3F B2 M90 H GN0

RST® CLASSIC Connettore da pannello, Modular, angolato 90°, M20, Numero di poli 3, Esecuzione Presa, Tipo di attacco attacco a molla, Tensione nominale 250 V / 400 V, Corrente nominale 20 A, Colore della codifica / inserto Verde foglia



Nr. Art.	96.033.2055.7
EAN	4015573867857
Quantità per ordine	100 Pezzo

Certificati/Approvazioni

Dati tecnici

Nota

Nota	I conduttori flessibili e multifilari richiedono una guaina terminale del cavoPosizionamento realizzato con filetto appiattito

Generale

Corrente nominale	20 A
Tensione nominale	250 V / 400 V
Grado di inquinamento	3
Tensione nominale di tenuta	4 kV
Resistenza di contatto	0,8 mOhm
Bloccabile	autobloccante (può essere sbloccato con un attrezzo)
Colore della codifica / inserto	Verde foglia
Marcatura del polo	1, 2, PE
Colore dell'adattatore separato (se presente)	Nero

Dati di connessione

Sezione cavo rigido	2,5 mm²
Sezione cavo rigido 2 (min)	0,5 mm²
Sezione cavo flessibile max.	1,5 mm²
Sezione cavo flessibile 2 (min)	0,5 mm²
Attacchi per polo	2
Lunghezza di spelatura	14,5 mm

Esecuzione

Esecuzione	Presa
Tipo di attacco	attacco a molla
Attacco filettatura	M20

Direzione plug-in	ad angolo retto
Inclinazione	90 °
Grado di protezione (IP)	IP66/68 (3m;2h) /IP69
Nota per il tipo di attacco	I conduttori flessibili e multifilari richiedono una guaina terminale del cavo
Spessore della custodia (min.)	0,5 mm
Spessore della custodia (max)	8 mm

Materiale

Materiale della custodia	Poliammide
Privo di alogeni	sì
Materiale del contatto	CuZn
Carico di infiammabilità	0,239 kWh/St
Resistenza alla temperatura continua dei componenti isolati	100 °C
Trattamento superficie	Placcato argento

Dimensioni

Lunghezza	73,4 mm
larghezza	34,6 mm
Altezza	54,3 mm

Accessori

Nr. Art.	Tipo	Descrizione
99.414.6205.2	Coperchio per prese SW	RST20i3/2 tappo di chiusura, per coprire connettori femmina non utilizzati, con cinghia di fissaggio, colore nero
Z5.564.4553.1	Coperchio per prese SW	RST20i3/2 tappo di chiusura, per coprire connettori femmina non utilizzati, colore nero
06.502.4300.0	Cacciavite DIN 5264 A 0,4 X 2,5	Cacciavite secondo la norma DIN 5264, angolato, lama 0.4 X 2.5 mm
95.101.1300.0	Utensile a crimpare 0,08 - 10 mm²	
06.600.3627.0	Puntale DIN 46228-E1-12	RST custodia terminale, per contatto morsetto a molla, con guaina isolante, per sezione 1.0 mm²/AWG17
06.600.3727.0	Puntale DIN 46228-E0,75-12	RST custodia terminale, per contatto morsetto a molla, con guaina isolante, per sezione 0.75-1.0 mm²/AWG17
06.600.3827.0	Puntale DIN 46228-E0,5-10	RST custodia terminale, per contatto morsetto a molla, con guaina isolante, per sezione 0.5 mm²/AWG20
06.600.3927.0	Puntale DIN 46228-E1,5-12	RST custodia terminale, per contatto morsetto a molla, con guaina isolante, per sezione 1.5 mm²/AWG16

Disegno tecnico

96.033.2053.0/1

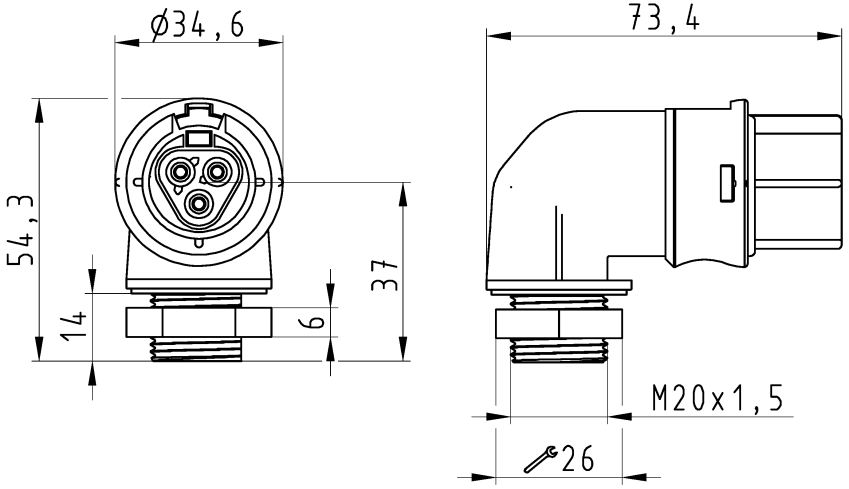

96.033.2055.7

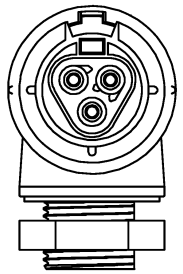

Auslieferungszustand

delivery status

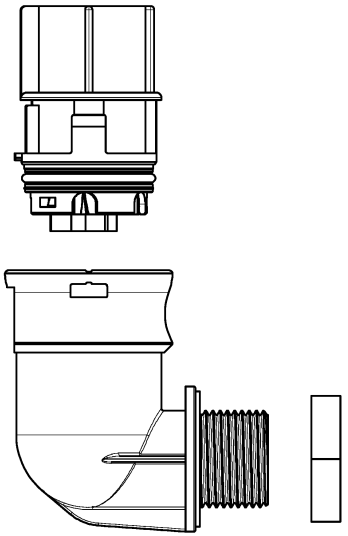

Verpackungseinheit: je 100 Stück
packaging unit: per 100

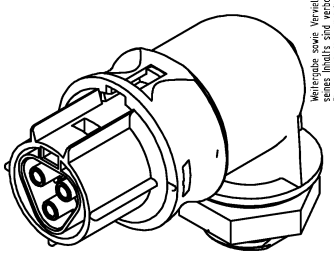

Bestellnummer /Order number	Typ /Type	Farbe /color
96.033.2055.7	RST2013F B2 M90 H GN02	grün /green
96.033.2053.1	RST2013F B2 M90 SW	schwarz /black
96.033.2053.0	RST2013F B2 M90 GL	lichtgrau /lightgrey

Weitere Daten siehe KATALOG oder eKatalog. Additional data see CATALOG or eCatalog. **www.wieland-electric.com eshop.wieland-electric.com**

Oeffnungsmassbild siehe 96.031.2053.1 14K
opening dimension see 96.031.2053.1 14K

Toleranz Size ISO 14405Ⓔ/Tolerance system Size ISO 14405Ⓔ. (This ISO-standard describes the envelope principle. According to the envelope principle the deviations of form and parallelism are limited by the size tolerances).

ja/yes ☒ Stoffverbots- und Deklarationsliste nach WN 5020.010 ist einzuhalten. Conformity with Wieland document WN 5020.010 e [list of prohibited / declarable hazardous substances] to be declared!

Freitoleranz nach General tolerance

CAD - Zeichnung, keine manuellen Änderungen CAD - drawing, no manual modifications allowed

1.Verwendung: First Use: -

Blatt: Sheet: 1 von of 1

Werkstoff/Material

Maßstab/Scale 1:1

Vol. mm³ Ofl./Surf. mm²

	Tag/Date	Name
2015		
gezeichnet drawn	03.08.	HoffmannT
geprüft checked	-	-
Normgepr. Stand. check	-	-

Zeichnung Nr./Drawing No. T 96.033.2053.0 13K

Index

Maße in mm/Dimensions are in mm

Ersatz für/Replacement for: -

Type

Benennung/Title

BUCHSENTEIL_90GRAD

female connector 90°

wieland www.wieland-electric.com

Index / Datum / Blatt Date / Sheet / Änderung/Revision

These dimensions will be especially checked at delivery / Only inspection dimensions / With /€ marked dimensions are only valid for internal use

Diese Maße werden bei Abnahme besonders geprüft / Ausschließlich Prüfmaße / Mit /€ gekennzeichnete Maße sind nur für interne Zwecke gültig

Weitergabe sowie Vervielfältigung dieses Dokuments, Verwertung und Mitteilung seines Inhalts sind verboten, soweit nicht ausdrücklich gestattet. The reproduct of this document and utilization of the documents as well as the communication of its contents to others without express authorization is prohibited.