Data sheet del prodotto

Nr. Art. 96.031.6155.7

Connettore da pannello RST20I3S B1 M03 H GN0

RST® CLASSIC Connettore da pannello, Modular, diritto, M16, Numero di poli 3, Esecuzione Presa, Tipo di attacco attacco a vite, Tensione nominale 250 V / 400 V, Corrente nominale 20 A, Colore della codifica / inserto Verde foglia



Nr. Art.	96.031.6155.7
EAN	4015573875234
Quantità per ordine	100 Pezzo

Certificati/Approvazioni

Dati tecnici

Nota

Nota	I terminali RST® con serraggio a vite consentono il collegamento di conduttori senza preparazione speciale (senza puntalini) secondo EN 60999-1.Posizionamento realizzato con filetto appiattito

Generale

Corrente nominale	20 A
Tensione nominale	250 V / 400 V
Grado di inquinamento	3
Tensione nominale di tenuta	4 kV
Resistenza di contatto	0,55 mOhm
Bloccabile	autobloccante (può essere sbloccato con un attrezzo)
Colore della codifica / inserto	Verde foglia
Marcatura del polo	1, 2, PE
Colore dell'adattatore separato (se presente)	Nero

Dati di connessione

Sezione cavo rigido	6 mm²
Sezione cavo rigido 2 (min)	0,75 mm²
Sezione cavo flessibile max.	6 mm²
Sezione cavo flessibile 2 (min)	0,75 mm²
Attacchi per polo	1
Lunghezza di spelatura	8 mm

Esecuzione

Esecuzione	Presa
Tipo di attacco	attacco a vite
Attacco filettatura	M16
Direzione plug-in	diritto
Grado di protezione (IP)	IP66/68 (3m;2h) /IP69
Spessore della custodia (min.)	0,5 mm

Spessore della custodia (max)	8 mm

Materiale

Materiale della custodia	Poliammide
Privo di alogeni	sì
Materiale del contatto	CuZn
Carico di infiammabilità	0,197 kWh/St
Resistenza alla temperatura continua dei componenti isolati	100 °C
Trattamento superficie	Placcato argento

Dimensioni

Lunghezza	71,2 mm
larghezza	34,6 mm
Altezza	34,6 mm

Accessori

Nr. Art.	Tipo	Descrizione
99.414.6205.2	Coperchio per prese SW	RST20i3/2 tappo di chiusura, per coprire connettori femmina non utilizzati, con cinghia di fissaggio, colore nero
Z5.564.4553.1	Coperchio per prese SW	RST20i3/2 tappo di chiusura, per coprire connettori femmina non utilizzati, colore nero

Disegno tecnico

These dimensions will be especially checked at delivery
Only inspection dimensions
With /E marked dimensions are only valid for internal use

Diese Maße werden bei Abnahme besonders geprüft
Ausschließlich Prüfmaße
Mit /E gekennzeichnete Maße sind nur für interne Zwecke gültig

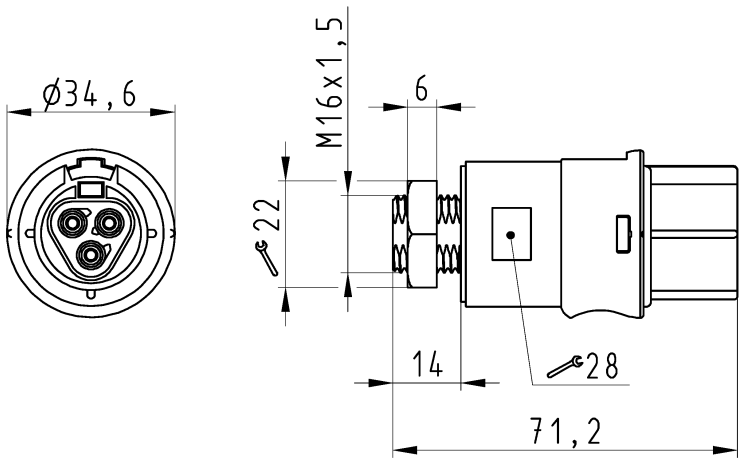

Auslieferungszustand

delivery status

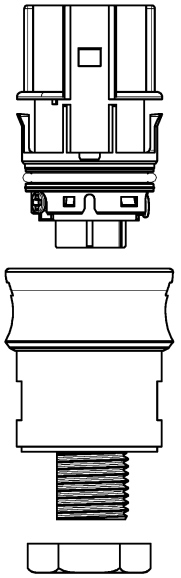

Verpackungseinheit: je 100 Stück
packaging unit: per 100

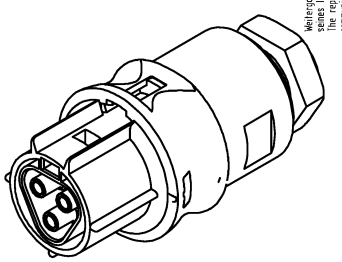

Weitergabe sowie Vervielfältigung dieses Dokuments, Verwertung und Mitteilung seines Inhalts sind verboten, soweit nicht ausdrücklich gestattet.
The reproduction, distribution and utilization of this document as well as the communication of its contents to others without express autorization is prohibited.

96.031.6155.7	RST20I3S B1 M03 H GN02	grün /green
Bestellnummer /Order number	Typ /Type	Farbe /color

Weitere Daten siehe KATALOG oder eKatalog.
Additional data see CATALOG or eCatalog.

www.wieland-electric.com
eshop.wieland-electric.com

Oeffnungsmassbild siehe 96.031.2153.1 14K
opening dimension see 96.031.2153.1 14K

Tolerierung Size ISO 14405Ⓔ/Tolerance system Size ISO 14405Ⓔ.
(This ISO-standard describes the envelope principle. According to the envelope principle the deviations of form and parallelism are limited by the size tolerances).

nein/no ☒ Stoffverbots- und Deklarationsliste nach WN 5020.010 ist einzuhalten.
Conformity with Wieland document WN 5020.010 e (list of prohibited / declarable hazardous substances) to be declared!

Freitoleranz nach
General tolerance

CAD - Zeichnung, keine manuellen Änderungen
CAD - drawing, no manual modifications allowed

1.Verwendung: -
First Use:

Blatt: 1 von 1
Sheet: 1 of 1

/		Werkstoff/Material	2015	Tag/Date	Name	Zeichnung Nr./Drawing No.	Index
/			gezeichnet drawn	23.07.	HoffmannT	96.031.6155.7 13K	
/	Maßstab/Scale		geprüft checked	-	-		
/	1:1		Normgepr. Stand. check	-	-	Maße in mm/Dimensions are in mm	
/	Vol. mm³	Ofl./Surf. mm²	Ersatz für/Replacement for: -				
/			Type	Benennung/Title			
/				BUCHSENTEIL female connector			
Index	Datum / Blatt Date / Sheet	wieland www.wieland-electric.com					
Änderung/Revision							

960316155713K_1 CADW3034 HoffmannT 2015-07-24T13:46:32 1.000

QU-MEE-01/14 -