Data sheet del prodotto

Nr. Art. 96.032.4555.7

Connettori RST20I3S S1 ZR3 VH GN0

RST® CLASSIC Connettori, diritto, Numero di poli 3, Spina, Tipo di attacco attacco a vite, Tensione nominale 250 V / 400 V, Corrente nominale 20 A, Diametro del cavo 13 - 18 mm, Colore della codifica / inserto Verde foglia



Nr. Art.	96.032.4555.7
EAN	4015573875128
Quantità per ordine	100 Pezzo

Approvazioni

Dati tecnici

Nota

Nota	I terminali RST® con serraggio a vite consentono il collegamento di conduttori senza preparazione speciale (senza puntalini) secondo EN 60999-1.

Generale

Corrente nominale	20 A
Tensione nominale	250 V / 400 V
Tensione nominale di tenuta	4 kV
Serracavo	sì
Grado di inquinamento	3
Bloccabile	autobloccante (può essere sbloccato con un attrezzo)
Colore della codifica / inserto	Verde foglia
Marcatura dei poli	1, 2, PE
Colore della custodia con serracavo	Nero
RAL-Nummer Codierung/Kontakteinsatz	6002

Dati di connessione

Diametro cavo max.	18 mm
Diametro cavo	13 mm
Sezione cavo rigido	6 mm²
Sezione cavo rigido 2 (min)	0,75 mm²
Sezione cavo flessibile max.	6 mm²
Sezione cavo flessibile 2 (min)	0,75 mm²
Attacchi per polo	1
Sezione cavo multipolare flessibile	0,75 mm²
Sezione cavo multipolare flessibile	6 mm²
Lunghezza sguainatura	37 mm
Lunghezza di spelatura	8 mm

Esecuzione

Esecuzione	Spina

Tipo di attacco	attacco a vite
Grado di protezione (IP)	IP66/68 (3m;2h) /IP69

Materiale

Materiale della custodia	Poliammide
Privo di alogeni	sì
Materiale del contatto	CuZn
Classe di infiammabilità	0,347 kWh/St
Resistenza alla temperatura continua dei componenti isolati	100 °C
Trattamento superficie	Placcato argento

Dimensioni

Lunghezza	93,7 mm
larghezza	35,4 mm
Altezza	35,4 mm

Accessori

Nr. Art.	Tipo	Descrizione
05.564.4453.1	Coperchio per spine SW	RST20i3/2 tappo di chiusura, per coprire i connettori maschio non utilizzati, colore nero
99.416.6205.2	Coperchio per spine SW	RST20i3/2 tappo di chiusura, per coprire connettori maschio non utilizzati, con cinghia di fissaggio, colore nero

Montaggio

Nr. Art.	Tipo	Descrizione
96.030.0155.7	Distributori RST20I3V 3P1 F V H GN0	RST® CLASSIC Distributori, Collegamento parallelo, con opzione di montaggio, Numero di poli 3, Tensione nominale 250 V / 400 V, Corrente nominale 20 A, Numero di ingressi 1, Numero di uscite 3, Colore della codifica / inserto Verde foglia
96.031.5055.7	Connettore da pannello RST20I3S B1 M01 H GN0	RST® CLASSIC Connettore da pannello, Standard, diritto, M25, Numero di poli 3, Esecuzione Presa, Tipo di attacco attacco a vite, Tensione nominale 250 V / 400 V, Corrente nominale 20 A, Colore della codifica / inserto Verde foglia
96.233.1031.7	Cavo preconfezionato RST20I3K1BS 25 H 10GN0	RST® CLASSIC Cavo di collegamento, Presa - Spina, Numero di poli 3, Tensione nominale 250 V / 400 V, Corrente nominale 20 A, Tipo di cavo H07RN-F, Classe fuoco Eca, Lunghezza totale 1 m, Sezione nominale conduttore 2,5 mm², Colore della codifica / inserto Verde foglia
96.031.4555.7	Connettori RST20I3S B1 ZR3SH GN0	RST® CLASSIC Connettori, diritto, Numero di poli 3, Presa, Tipo di attacco attacco a vite, Tensione nominale 250 V / 400 V, Corrente nominale 20 A, Diametro del cavo 13 - 18 mm, Colore della codifica / inserto Verde foglia
96.031.6155.7	Connettore da pannello RST20I3S B1 M03 H GN0	RST® CLASSIC Connettore da pannello, Modular, diritto, M16, Numero di poli 3, Esecuzione Presa, Tipo di attacco attacco a vite, Tensione nominale 250 V / 400 V, Corrente nominale 20 A, Colore della codifica / inserto Verde foglia
96.031.6055.7	Connettore da pannello RST20I3S B1 M00 H GN0	RST® CLASSIC Connettore da pannello, Modular, diritto, M20, Numero di poli 3, Esecuzione Presa, Tipo di attacco attacco a vite, Tensione nominale 250 V / 400 V, Corrente nominale 20 A, Colore della codifica / inserto Verde foglia
96.033.6055.7	Connettore da pannello RST20I3S B1 M90 H GN0	RST® CLASSIC Connettore da pannello, Modular, angled 90°, M20, Numero di poli 3, Esecuzione Presa, Tipo di attacco attacco a vite, Tensione nominale 250 V / 400 V, Corrente nominale 20 A, Colore della codifica / inserto Verde foglia
96.035.6155.7	Connettore da pannello RST20I3S B1 M13 L GN02	

Disegno tecnico

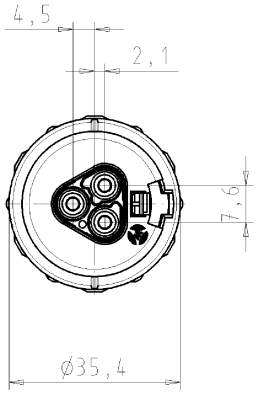

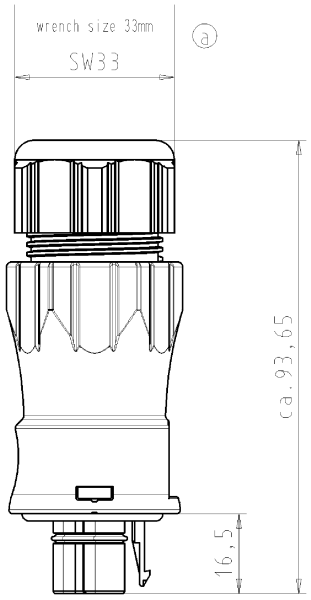

Auslieferungszustand
delivery status

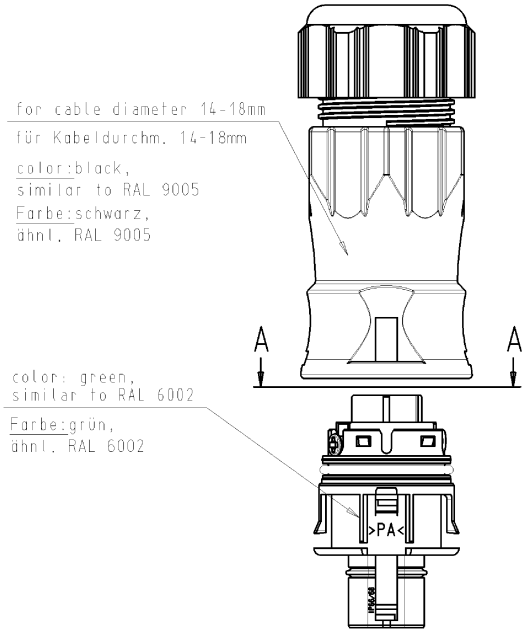

Verpackungseinheit: je 100 Stück
packaging unit: per 100

A-A



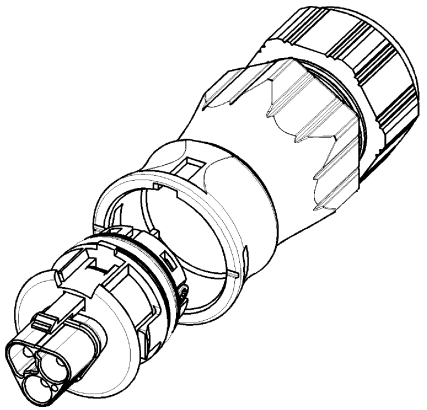

Type: RST2013S S1 ZR3SVH GN02

These dimensions will be especially checked at delivery
Only inspection dimensions
With Æ marked dimensions are only valid for internal use

Diese Maße werden bei Abnahme besonders geprüft
Ausschließlich Prüfmaße
Mit Æ gekennzeichnete Maße sind nur für interne Zwecke gültig

Weitergabe sowie Vervielfältigung dieses Dokuments, Verwertung und Mitteilung seines Inhalts sind verboten, soweit nicht ausdrücklich gestattet. The reproduction, distribution and utilization of this document as well as the communication of its contents to others without express authorization is prohibited.

Toleranzierung nach DIN 7167/Tolerance system acc. to DIN 7167.
[This DIN-standard desbribes the envelope principle. According to the envelope principle the deviations of form and parallelism are limited by the size tolerances].

nein/no ☒ Stoffverbots- und Deklarationsliste nach UU-TGM-05/03 ist einzuhalten. Conformity with Wieland document UU-TGM-05/03 [list of prohibited / declarable hazardous substances] to be declared!

Freitoleranz nach / General tolerance

CAD - Zeichnung, keine manuellen Änderungen / CAD - drawing, no manual modifications allowed

1. Verwendung: / First Use: -

Blatt / Sheet: 1 von / of 1

	/	Werkstoff/Material	2005	Tag/Date	Name	Zeichnung Nr./Drawing No.	Index
	/		gezeichnet / drawn	04.11.	Kneitz	96.032.4555.7 01K	a
	/	Maßstab/Scale 1:1	geprüft / checked	-	-		
	/		Normgeprüft / Stand. check	-	-	Maße in mm/Dimensions are in mm	
	/	Vol. mm³	Oft./Surf. mm²	Ersatz für/Replacement for: -			
	/	wieland Elektrische Verbindungen	Type	Benennung/Title STECKERTEIL_MIT_ZUGENTLASTUNG			
a	21.02.2006/			male connector with cord grip			
Index	Datum / Blatt / Date / Sheet			Schraubanschluss ohne Drahtschutz für 400V			
Änderung/Revision				screw-connection without wire protection for 400V			

OU-PEM-08/91

960324555701K_4 CADW1019 Kneitz 2006-02-21 07:51:06 1:000