Data sheet del prodotto

Nr. Art. 96.032.0155.7

Connettori RST20I3F S2 ZR2SVH GN0

RST® CLASSIC Connettori, diritto, Numero di poli 3, Spina, Tipo di attacco attacco a molla, Tensione nominale 250 V / 400 V, Corrente nominale 20 A, Diametro del cavo 10 - 14 mm, Colore della codifica / inserto Verde foglia



Nr. Art.	96.032.0155.7
EAN	4015573875012
Quantità per ordine	100 Pezzo

Approvazioni

Dati tecnici

Nota

Nota	Fine stranded and stranded conductors require cable end sleeve

Generale

Corrente nominale	20 A
Tensione nominale	250 V / 400 V
Tensione nominale di tenuta	4 kV
Serracavo	sì
Grado di inquinamento	3
Bloccabile	autobloccante (può essere sbloccato con un attrezzo)
Colore della codifica / inserto	Verde foglia
Marcatura dei poli	1, 2, PE
Colore della custodia con serracavo	Nero
RAL-Nummer Codierung/Kontakteinsatz	6002

Dati di connessione

Diametro cavo max.	14 mm
Diametro cavo	10 mm
Sezione cavo rigido	2,5 mm²
Sezione cavo rigido 2 (min)	0,5 mm²
Sezione cavo flessibile max.	1,5 mm²
Sezione cavo flessibile 2 (min)	0,5 mm²
Attacchi per polo	2
Sezione cavo multipolare flessibile	0,75 mm²
Sezione cavo multipolare flessibile	1,5 mm²
Lunghezza sguainatura	35 mm
Lunghezza di spelatura	14,5 mm

Esecuzione

Esecuzione	Spina

Tipo di attacco	attacco a molla
Grado di protezione (IP)	IP66/68 (3m;2h) /IP69
Nota per il tipo di attacco	Fine stranded and stranded conductors require cable end sleeve

Materiale

Materiale della custodia	Poliammide
Privo di alogeni	sì
Materiale del contatto	CuZn
Classe di infiammabilità	0,272 kWh/St
Resistenza alla temperatura continua dei componenti isolati	100 °C
Trattamento superficie	Placcato argento

Dimensioni

Lunghezza	79,1 mm
larghezza	34,6 mm
Altezza	34,6 mm

Accessori

Nr. Art.	Tipo	Descrizione
05.564.4453.1	Coperchio per spine SW	RST20i3/2 tappo di chiusura, per coprire i connettori maschio non utilizzati, colore nero
99.416.6205.2	Coperchio per spine SW	RST20i3/2 tappo di chiusura, per coprire connettori maschio non utilizzati, con cinghia di fissaggio, colore nero
06.502.4300.0	Cacciavite DIN 5264 A 0,4 X 2,5	Cacciavite secondo la norma DIN 5264, angolato, lama 0.4 X 2.5 mm
95.101.1300.0	Utensile a crimpare 0,08 - 10 mm²	
06.600.3627.0	Puntale DIN 46228-E1-12	RST custodia terminale, per contatto morsetto a molla, con guaina isolante, per sezione 1.0 mm²/AWG17
06.600.3727.0	Puntale DIN 46228-E0,75-12	RST custodia terminale, per contatto morsetto a molla, con guaina isolante, per sezione 0.75-1.0 mm²/AWG17
06.600.3827.0	Puntale DIN 46228-E0,5-10	RST custodia terminale, per contatto morsetto a molla, con guaina isolante, per sezione 0.5 mm²/AWG20
06.600.3927.0	Puntale DIN 46228-E1,5-12	RST custodia terminale, per contatto morsetto a molla, con guaina isolante, per sezione 1.5 mm²/AWG16

Montaggio

Nr. Art.	Tipo	Descrizione
96.030.0155.7	Distributori RST20I3V 3P1 F V H GN0	RST® CLASSIC Distributori, Collegamento parallelo, con opzione di montaggio, Numero di poli 3, Tensione nominale 250 V / 400 V, Corrente nominale 20 A, Numero di ingressi 1, Numero di uscite 3, Colore della codifica / inserto Verde foglia
96.031.1055.7	Connettore da pannello RST20I3F B2 M01 H GN0	RST® CLASSIC Connettore da pannello, Standard, diritto, M25, Numero di poli 3, Esecuzione Presa, Tipo di attacco attacco a molla, Tensione nominale 250 V / 400 V, Corrente nominale 20 A, Colore della codifica / inserto Verde foglia
96.233.1031.7	Cavo preconfezionato RST20I3K1BS 25 H 10GN0	RST® CLASSIC Cavo di collegamento, Presa - Spina, Numero di poli 3, Tensione nominale 250 V / 400 V, Corrente nominale 20 A, Tipo di cavo H07RN-F, Classe fuoco Eca, Lunghezza totale 1 m, Sezione nominale conduttore 2,5 mm², Colore della codifica / inserto Verde foglia
96.031.0155.7	Connettori RST20I3F B2 ZR2SH GN0	RST® CLASSIC Connettori, diritto, Numero di poli 3, Presa, Tipo di attacco attacco a molla, Tensione nominale 250 V / 400 V, Corrente nominale 20 A, Diametro del cavo 10 - 14 mm, Colore della codifica / inserto Verde foglia
96.031.2155.7	Connettore da pannello RST20I3F B2 M03 H GN0	RST® CLASSIC Connettore da pannello, Modular, diritto, M16, Numero di poli 3, Esecuzione Presa, Tipo di attacco attacco a molla, Tensione nominale 250 V / 400 V, Corrente nominale 20 A, Colore della codifica / inserto Verde foglia
96.031.2055.7	Connettore da pannello RST20I3F B2 M00 H GN0	RST® CLASSIC Connettore da pannello, Modular, diritto, M20, Numero di poli 3, Esecuzione Presa, Tipo di attacco attacco a molla, Tensione nominale 250 V / 400 V, Corrente nominale 20 A, Colore della codifica / inserto Verde foglia
96.033.2055.7	Connettore da pannello RST20I3F B2 M90 H GN0	RST® CLASSIC Connettore da pannello, Modular, angled 90°, M20, Numero di poli 3, Esecuzione Presa, Tipo di attacco attacco a molla, Tensione nominale 250 V / 400 V, Corrente nominale 20 A, Colore della codifica / inserto Verde foglia
96.035.2155.7	Connettore da pannello RST20I3F B2 M13 L GN02	

Disegno tecnico

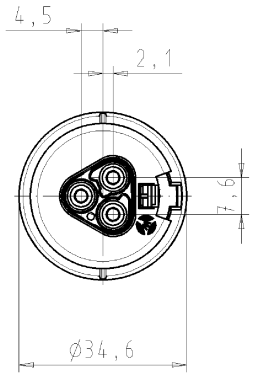

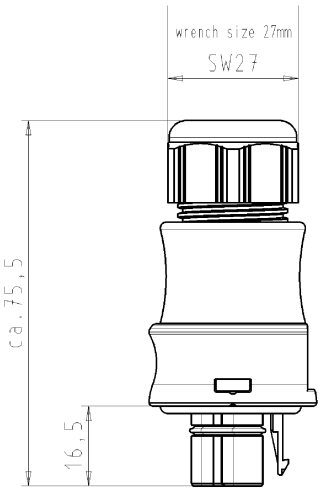

Auslieferungszustand
delivery status

for cable diameter 10-14mm
für Kabeldurchm. 10-14mm

color:black,
similar to RAL 9005
Farbe:schwarz,
ähnl. RAL 9005

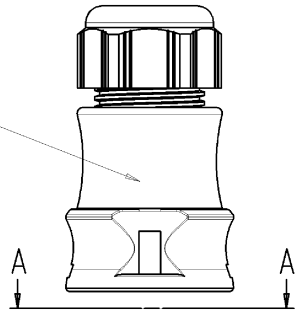

color: green,
similar to RAL 6002
Farbe:grün,
ähnl. RAL 6002

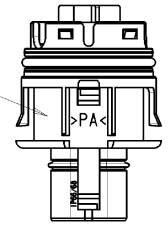

Verpackungseinheit: je 100 Stück
packaging unit: per 100

A-A



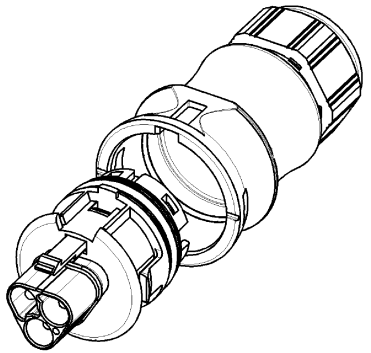

Type: RST2013F S2 ZR2SVH GN02

Tolerierung nach DIN 7167/Tolerance system acc. to DIN 7167.
[This DIN-standard desbribes the envelope principle. According to the envelope principle the deviations of form and parallelism are limited by the size tolerances].

nein/no ☒ Stoffverbots- und Deklarationsliste nach UU-TGM-05/03 ist einzuhalten.
Conformity with Wieland document UU-TGM-05/03 [list of prohibited / declarable hazardous substances] to be declared!

Freitoleranz nach
General tolerance

CAD - Zeichnung, keine manuellen Änderungen
CAD - drawing, no manual modifications allowed

1.Verwendung:
First Use: -

Blatt: 1 von 1
Sheet: 1 of 1

		Werkstoff/Material	2005	Tag/Date	Name	Zeichnung Nr./Drawing No.	Index
			gezeichnet drawn	03.11.	Kneitz	96.032.0155.7 01K	
		Maßstab/Scale 1:1	geprüft checked	-	-		
			Normgeprüft Stand. check	-	-	Maße in mm/Dimensions are in mm	
		Vol. mm³ Oft./Surf. mm²				Ersatz für/Replacement for: -	
		wieland Elektrische Verbindungen	Type			Benennung/Title STECKERTEIL_MIT_ZUGENTLASTUNG male connector with cord grip Federkraftanschluss für 400V/spring-clamp-connection for 400V	
Index	Datum / Blatt Date / Sheet						
Änderung/Revision							

OU-PEM-08/91

Weitergabe sowie Vervielfältigung dieses Dokuments, Verwertung und Mitteilung seines Inhalts sind verboten, soweit nicht ausdrücklich gestattet. The reproduction, distribution and utilization of this document as well as the communication of its contents to others without express authorization is prohibited.

These dimensions will be especially checked at delivery
Only inspection dimensions
With Æ marked dimensions are only valid for internal use

Diese Maße werden bei Abnahme besonders geprüft
Ausschließlich Prüfmaße
Mit Æ gekennzeichnete Maße sind nur für interne Zwecke gültig

9603201557O1K_4 G4DW1019 Kneitz 2005-11-04T13:12:41 1.000