Data sheet del prodotto

Nr. Art. 96.031.4055.7

# Connettori RST20I3S B1 ZR1SH GN02

RST® CLASSIC Connettori, diritto, Numero di poli 3, Presa, Tipo di attacco attacco a vite, Tensione nominale 250 V / 400 V, Corrente nominale 20 A, Diametro del cavo 6 - 10 mm, Colore della codifica / inserto Verde foglia



| | |
|---|---|
| Nr. Art. | 96.031.4055.7 |
| EAN | 4015573875135 |
| Quantità per ordine | 100 Pezzo |

## Certificati/Approvazioni

## Dati tecnici

**Nota**

| | |
|---|---|
| Nota | I terminali RST® con serraggio a vite consentono il collegamento di conduttori senza preparazione speciale (senza puntalini) secondo EN 60999-1. |

**Generale**

| | |
|---|---|
| Corrente nominale | 20 A |
| Tensione nominale | 250 V / 400 V |
| Tensione nominale di tenuta | 4 kV |
| Serracavo | sì |
| Grado di inquinamento | 3 |
| Bloccabile | autobloccante (può essere sbloccato con un attrezzo) |
| Colore della codifica / inserto | Verde foglia |
| Marcatura del polo | 1, 2, PE |
| Colore della custodia con serracavo | Nero |
| RAL-Nummer Codierung/Kontakteinsatz | 6002 |

**Dati di connessione**

| | |
|---|---|
| Diametro cavo max. | 10 mm |
| Diametro cavo | 6 mm |
| Sezione cavo rigido | 6 mm² |
| Sezione cavo rigido 2 (min) | 0,75 mm² |
| Sezione cavo flessibile max. | 6 mm² |
| Sezione cavo flessibile 2 (min) | 0,75 mm² |
| Attacchi per polo | 1 |
| Sezione cavo multipolare flessibile | 0,75 mm² |
| Sezione cavo multipolare flessibile | 6 mm² |
| Lunghezza sguainatura | 26,5 mm |
| Lunghezza di spelatura | 8 mm |

**Esecuzione**

| | |
|---|---|
| Esecuzione | Presa |
| Tipo di attacco | attacco a vite |

| | |
|---|---|
| Grado di protezione (IP) | IP66/68 (3m;2h) /IP69 |

**Materiale**

| | |
|---|---|
| Materiale della custodia | Poliammide |
| Privo di alogeni | sì |
| Materiale del contatto | CuZn |
| Carico di infiammabilità | 0,29 kWh/St |
| Resistenza alla temperatura continua dei componenti isolati | 100 °C |
| Trattamento superficie | Placcato argento |

**Dimensioni**

| | |
|---|---|
| Lunghezza | 82 mm |
| larghezza | 34,6 mm |
| Altezza | 34,6 mm |

## Accessori

| Nr. Art. | Tipo | Descrizione |
|---|---|---|
| 99.414.6205.2 | Coperchio per prese SW | RST20i3/2 tappo di chiusura, per coprire connettori femmina non utilizzati, con cinghia di fissaggio, colore nero |
| Z5.564.4553.1 | Coperchio per prese SW | RST20i3/2 tappo di chiusura, per coprire connettori femmina non utilizzati, colore nero |

## Montaggio

| Nr. Art. | Tipo | Descrizione |
|---|---|---|
| 96.030.0155.7 | Distributori RST20I3V 3P1 F V H GN0 | RST® CLASSIC Blocco di distribuzione 1E / 3A, Tensione nominale 250 V / 400 V, Corrente nominale 20 A, Numero di poli 3, Grado di protezione (IP) IP66/68 (3m 2h) /IP69, Numero di ingressi 1, Numero di uscite 3, Marcatura del polo 1, 2, PE, Colore della codifica / inserto Verde foglia, Codifica numero RAL/inser |
| 96.032.5055.7 | Connettore da pannello RST20I3S S1 M01VH GN0 | RST® CLASSIC Connettore da pannello, Standard, diritto, M25, Numero di poli 3, Esecuzione Spina, Tipo di attacco attacco a vite, Tensione nominale 250 V / 400 V, Corrente nominale 20 A, Colore della codifica / inserto Verde foglia |
| 96.233.1031.7 | Cavo preconfezionato RST20I3K1BS 25 H 10GN0 | RST® CLASSIC Cavo di collegamento, Presa - Spina, Numero di poli 3, Tensione nominale 250 V / 400 V, Corrente nominale 20 A, Tipo di cavo H07RN-F, Classe di infiammabilità Eca, Lunghezza totale 1 m, Sezione nominale conduttore 2,5 mm², Colore della codifica / inserto Verde foglia |
| 96.032.6155.7 | Connettore da pannello RST20I3S S1 M03VH GN0 | RST® CLASSIC Connettore da pannello, Modular, diritto, M16, Numero di poli 3, Esecuzione Spina, Tipo di attacco attacco a vite, Tensione nominale 250 V / 400 V, Corrente nominale 20 A, Colore della codifica / inserto Verde foglia |
| 96.032.6055.7 | Connettore da pannello RST20I3S S1 M00VH GN0 | RST® CLASSIC Connettore da pannello, Modular, diritto, M20, Numero di poli 3, Esecuzione Spina, Tipo di attacco attacco a vite, Tensione nominale 250 V / 400 V, Corrente nominale 20 A, Colore della codifica / inserto Verde foglia |
| 96.034.6055.7 | Connettore da pannello RST20I3S S1 M90VH GN0 | RST® CLASSIC Connettore da pannello, Modular, angolato 90°, M20, Numero di poli 3, Esecuzione Spina, Tipo di attacco attacco a vite, Tensione nominale 250 V / 400 V, Corrente nominale 20 A, Colore della codifica / inserto Verde foglia |
| 96.036.6155.7 | Connettore da pannello RST20I3S B1 M13 L GN02 | |

Disegno tecnico

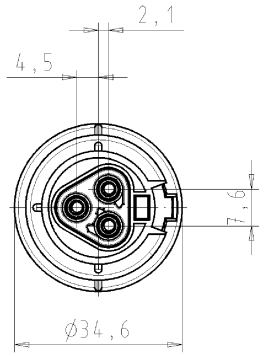


These dimensions will be especially checked at delivery
Only inspection dimensions
With Æ marked dimensions are only valid for internal use

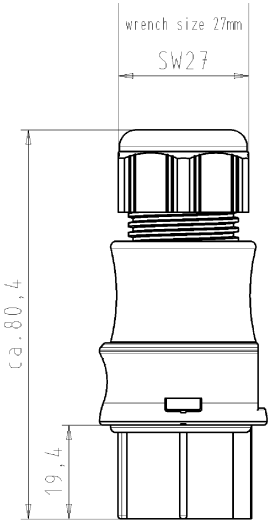


Diese Maße werden bei Abnahme besonders geprüft
Ausschließlich Prüfmaße
Mit Æ gekennzeichnete Maße sind nur für interne Zwecke gültig

## Auslieferungszustand
## delivery status

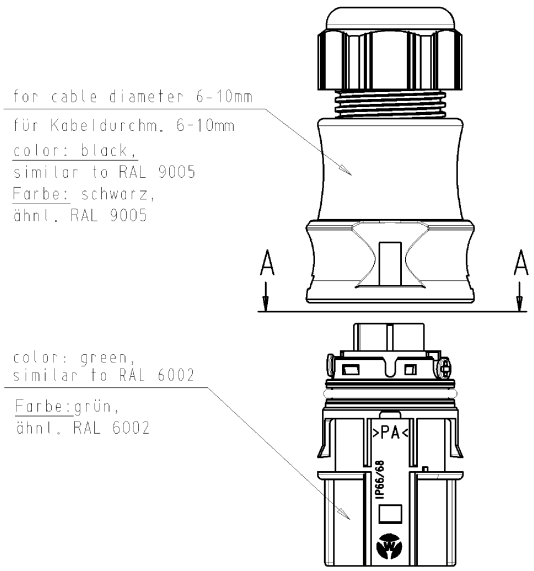


Verpackungseinheit: je 100 Stück
packaging unit: per 100

A-A



Weitergabe sowie Vervielfältigung dieses Dokuments, Verwertung und Mitteilung seines Inhalts sind verboten, soweit nicht ausdrücklich gestattet. The reproduction or distribution and utilization of this document as well as the communication of its contents to others without express authorization is prohibited.

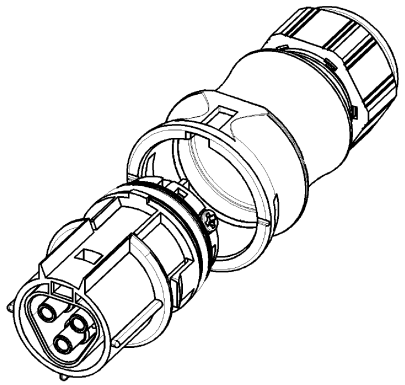

Type: RST2013S B1 ZR1S H GN02

| | | | | | | | |
|---|---|---|---|---|---|---|---|
| Tolerierung nach DIN 7167/Tolerance system acc. to DIN 7167. [This DIN-standard desbribes the envelope principle. According to the envelope principle the deviations of form and parallelism are limited by the size tolerances]. | | | | | nein/no ☒ Stoffverbots- und Deklarationsliste nach VU-TGM-05/03 ist einzuhalten. Conformity with Wieland document VU-TGM-05/03 [list of prohibited / declarable hazardous substances] to be declared! | | |
| Freitoleranz nach General tolerance | | | CAD - Zeichnung, keine manuellen Änderungen CAD - drawing, no manual modifications allowed | | 1.Verwendung: First Use: - | Blatt: Sheet: 1 | von of 1 |
| | / | Werkstoff/Material | 2005 | Tag/Date | Name | Zeichnung Nr./Drawing No. | Index |
| | / | | gezeichnet drawn | 02.11. | Kneitz | 96.031.4055.7 01K | |
| | / | Maßstab/Scale 1:1 | geprüft checked | - | - | | |
| | / | | Normgeprüft Stand. check | - | - | Maße in mm/Dimensions are in mm | |
| | / | Vol. mm³ | Oft./Surf. mm² | Ersatz für/Replacement for: - | | | |
| | / | wieland Elektrische Verbindungen | | Type | Benennung/Title BUCHSENTEIL_MIT_ZUGENTLASTUNG female connector with cord grip Schraubanschluß ohne Drahtschutz für 400V screw-connection without wire protection for 400V | | |
| Index | Datum / Blatt Date / Sheet | | | | | | |
| Änderung/Revision | | | | | | | |

OU-PEM-08/91

96031405570IK_4 CADW1019 Kneitz 2005-11-02T11:18:05 1.000