Data sheet del prodotto

Nr. Art. 96.031.0055.7

Connettori RST20I3F B2 ZR1SH GN0

RST® CLASSIC Connettori, diritto, Numero di poli 3, Presa, Tipo di attacco attacco a molla, Tensione nominale 250 V / 400 V, Corrente nominale 20 A, Diametro del cavo 6 - 10 mm, Colore della codifica / inserto Verde foglia



Nr. Art.	96.031.0055.7
EAN	4015573875067
Quantità per ordine	100 Pezzo

Certificati/Approvazioni

Dati tecnici

Nota

Nota	I conduttori flessibili e multifilari richiedono una guaina terminale del cavo

Generale

Corrente nominale	20 A
Tensione nominale	250 V / 400 V
Tensione nominale di tenuta	4 kV
Serracavo	sì
Grado di inquinamento	3
Bloccabile	autobloccante (può essere sbloccato con un attrezzo)
Colore della codifica / inserto	Verde foglia
Marcatura del polo	1, 2, PE
Colore della custodia con serracavo	Nero
RAL-Nummer Codierung/Kontakteinsatz	6002

Dati di connessione

Diametro cavo max.	10 mm
Diametro cavo	6 mm
Sezione cavo rigido	2,5 mm²
Sezione cavo rigido 2 (min)	0,5 mm²
Sezione cavo flessibile max.	1,5 mm²
Sezione cavo flessibile 2 (min)	0,5 mm²
Attacchi per polo	2
Sezione cavo multipolare flessibile	0,75 mm²
Sezione cavo multipolare flessibile	1,5 mm²
Lunghezza sguainatura	35 mm
Lunghezza di spelatura	14,5 mm

Esecuzione

Esecuzione	Presa
Tipo di attacco	attacco a molla

Grado di protezione (IP)	IP66/68 (3m;2h) /IP69

Materiale

Materiale della custodia	Poliammide
Privo di alogeni	sì
Materiale del contatto	CuZn
Carico di infiammabilità	0,29 kWh/St
Resistenza alla temperatura continua dei componenti isolati	100 °C
Trattamento superficie	Placcato argento

Dimensioni

Lunghezza	82 mm
larghezza	34,6 mm
Altezza	34,6 mm

Accessori

Nr. Art.	Tipo	Descrizione
99.414.6205.2	Coperchio per prese SW	RST20i3/2 tappo di chiusura, per coprire connettori femmina non utilizzati, con cinghia di fissaggio, colore nero
Z5.564.4553.1	Coperchio per prese SW	RST20i3/2 tappo di chiusura, per coprire connettori femmina non utilizzati, colore nero
06.502.4300.0	Cacciavite DIN 5264 A 0,4 X 2,5	Cacciavite secondo la norma DIN 5264, angolato, lama 0.4 X 2.5 mm
95.101.1300.0	Utensile a crimpare 0,08 - 10 mm²	
06.600.3627.0	Puntale DIN 46228-E1-12	RST custodia terminale, per contatto morsetto a molla, con guaina isolante, per sezione 1.0 mm²/AWG17
06.600.3727.0	Puntale DIN 46228-E0,75-12	RST custodia terminale, per contatto morsetto a molla, con guaina isolante, per sezione 0.75-1.0 mm²/AWG17
06.600.3827.0	Puntale DIN 46228-E0,5-10	RST custodia terminale, per contatto morsetto a molla, con guaina isolante, per sezione 0.5 mm²/AWG20
06.600.3927.0	Puntale DIN 46228-E1,5-12	RST custodia terminale, per contatto morsetto a molla, con guaina isolante, per sezione 1.5 mm²/AWG16

Montaggio

Nr. Art.	Tipo	Descrizione
96.030.0155.7	Distributori RST20I3V 3P1 F V H GN0	RST® CLASSIC Blocco di distribuzione 1E / 3A, Tensione nominale 250 V / 400 V, Corrente nominale 20 A, Numero di poli 3, Grado di protezione (IP) IP66/68 (3m 2h) /IP69, Numero di ingressi 1, Numero di uscite 3, Marcatura del polo 1, 2, PE, Colore della codifica / inserto Verde foglia, Codifica numero RAL/inser
96.032.1055.7	Connettore da pannello RST20I3F S2 M01VH GN0	RST® CLASSIC Connettore da pannello, Standard, diritto, M25, Numero di poli 3, Esecuzione Spina, Tipo di attacco attacco a molla, Tensione nominale 250 V / 400 V, Corrente nominale 20 A, Colore della codifica / inserto Verde foglia
96.233.1031.7	Cavo preconfezionato RST20I3K1BS 25 H 10GN0	RST® CLASSIC Cavo di collegamento, Presa - Spina, Numero di poli 3, Tensione nominale 250 V / 400 V, Corrente nominale 20 A, Tipo di cavo H07RN-F, Classe di infiammabilità Eca, Lunghezza totale 1 m, Sezione nominale conduttore 2,5 mm², Colore della codifica / inserto Verde foglia
96.032.2155.7	Connettore da pannello RST20I3F S2 M03VH GN0	RST® CLASSIC Connettore da pannello, Modular, diritto, M16, Numero di poli 3, Esecuzione Spina, Tipo di attacco attacco a molla, Tensione nominale 250 V / 400 V, Corrente nominale 20 A, Colore della codifica / inserto Verde foglia
96.032.2055.7	Connettore da pannello RST20I3F S2 M00VH GN0	RST® CLASSIC Connettore da pannello, Modular, diritto, M20, Numero di poli 3, Esecuzione Spina, Tipo di attacco attacco a molla, Tensione nominale 250 V / 400 V, Corrente nominale 20 A, Colore della codifica / inserto Verde foglia
96.034.2055.7	Connettore da pannello RST20I3F S2 M90VH GN0	RST® CLASSIC Connettore da pannello, Modular, angolato 90°, M20, Numero di poli 3, Esecuzione Spina, Tipo di attacco attacco a molla, Tensione nominale 250 V / 400 V, Corrente nominale 20 A, Colore della codifica / inserto Verde foglia
96.036.2155.7	Connettore da pannello RST20I3F B2 M13 L GN02	

Disegno tecnico

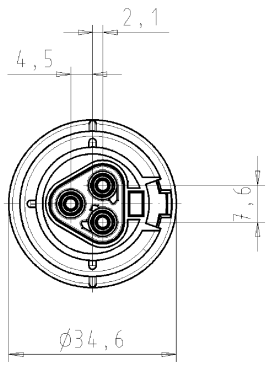

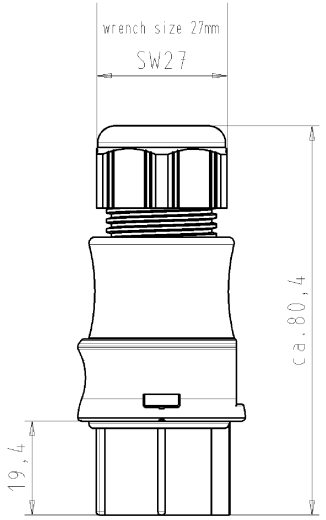

These dimensions will be especially checked at delivery
Only inspection dimensions
With Æ marked dimensions are only valid for internal use

Diese Maße werden bei Abnahme besonders geprüft
Ausschließlich Prüfmaße
Mit Æ gekennzeichnete Maße sind nur für interne Zwecke gültig

Auslieferungszustand
delivery status

for cable diameter 6-10mm
für Kabeldurchm. 6-10mm
color: black,
similar to RAL 9005
Farbe: schwarz,
ähnl. RAL 9005

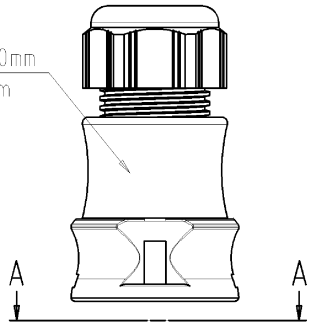

color: green,
similar to RAL 6002
Farbe: grün,
ähnl. RAL 6002

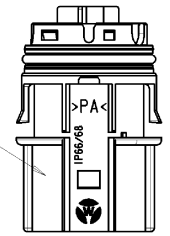

Verpackungseinheit: je 100 Stück
packaging unit: per 100

A-A



Weitergabe sowie Vervielfältigung dieses Dokuments, Verwertung und Mitteilung seines Inhalts sind verboten, soweit nicht ausdrücklich gestattet. The reproduction, distribution and utilization of this document as well as the communication of its contents to others without express authorization is prohibited.

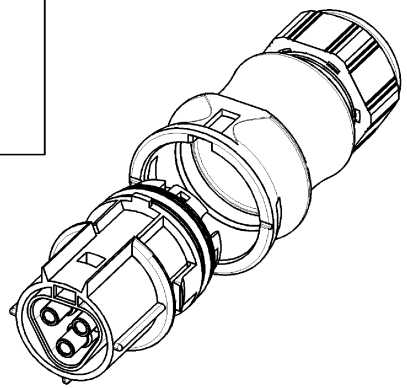

Type: RST2013F B2 ZR1S H GN02

Tolerierung nach DIN 7167/Tolerance system acc. to DIN 7167.
[This DIN-standard desbribes the envelope principle. According to the envelope principle the deviations of form and parallelism are limited by the size tolerances].

nein/no ☒ Stoffverbots- und Deklarationsliste nach OU-TGM-05/03 ist einzuhalten. Conformity with Wieland document OU-TGM-05/03 [list of prohibited / declarable hazardous substances] to be declared!

Freitoleranz nach General tolerance

CAD - Zeichnung, keine manuellen Änderungen
CAD - drawing, no manual modifications allowed

1.Verwendung: First Use: -

Blatt: 1 von 1
Sheet: 1 of 1

Werkstoff/Material

Maßstab/Scale: 1:1

Vol. mm³ Oft./Surf. mm²

	Tag/Date	Name
2005		
gezeichnet drawn	02.11.	Kneitz
geprüft checked	-	-
Normgeprüft Stand. check	-	-

Zeichnung Nr./Drawing No.: T 96.031.0055.7 01K

Index

Maße in mm/Dimensions are in mm

Ersatz für/Replacement for: -

Index / Datum / Blatt / Date / Sheet

Änderung/Revision

wieland
Elektrische Verbindungen

Type

Benennung/Title
BUCHSENTEIL_MIT_ZUGENTLASTUNG
female connector with cord grip
Federkraftanschluss für 400V/spring-clamp-connection for 400V

OU-PEM-08/91

960310055701K_4 C4DW1019 Kneitz 2005-11-02T01:14:06 1.000