Ficha técnica de producto

Artículo Nº 96.166.2153.6

Conector de empotrar RST20I6C S1 M13V TB04

RST® CLASSIC Conector de empotrar, Modular, acodado 7°, M16, número de polos 6, tipo macho, tipo de conexión Conexión por crimpado, tensión asignada 250 V / 400 V, corriente asignada 20 A, color de codificación Turquesa



Artículo Nº	96.166.2153.6
EAN	4049088424687
Unidad de embalaje	100 Pieza (s)

Certificaciones / Homologaciones

Datos técnicos

Nota

Nota	Los contactos de crimpar se solicitan por separadoPosicionado mediante tuerca plana3 polos máx. 20A, 3 polos máx. 5A

Datos generales

Corriente Asignada	20 A
Tensión Asignada	250 V / 400 V
Grado de polución	3
Tensión de cortocircuito	4 kV
Resistencia de continuidad	0,65 mOhm
Con cierre	Auto-bloqueo (desbloqueo con herramienta)
Color de codificación	Turquesa
Codificación del polo	L, N, PE, 1, 2, Ls
Color del adaptador (si existe)	Negro

Datos de conexión

Sección del conductor semirígido mm² máx.	2,5 mm²
Sección del conductor semirígido mm² mín.	0,75 mm²
Terminaciones por polo	1
Desforrado del conductor	7 mm

Tipo

Tipo	macho
Tipo de conexión	Conexión por crimpado
Rosca métrica de conexión	M16
Ángulo del conector	Acodado
Inclinación	7 °
Grado de protección (IP)	IP66/68 (3m;2h) /IP69
Grosor de las carcasas (dispositivo eléctrico)	0,5 mm
Grosor de las carcasas (dispositivo eléctrico)	8 mm

Material

Material de la carcasa	Poliamida
Libre de halógenos	Sí
Material del contacto	CuZn
Carga calorífica	0,248 kWh/St
Componentes de aislamiento de temperatura contínua	100 °C
Superficie final	Recubrimiento en plata

Dimensiones

Longitud	81,8 mm
Anchura	34,6 mm
Altura	34,6 mm

Accesorios

Artículo Nº	Tipo	Descripción
05.546.3921.8	Contacto macho CRIMP RST20i6/i7 1,0QMM	
05.546.4021.8	Contacto macho CRIMP RST20i6/i7 1,5QMM	
05.546.4121.8	Contacto macho CRIMP RST20i6/i7 2,5QMM	
99.591.0000.7	Tapón para conectores macho SW	
Z5.569.5353.1	Tapón para conectores macho SW	

Dibujo técnico

Weitergabe sowie Vervielfältigung dieses Dokuments, Verwertung und Mitteilung seines Inhalts sind verboten, soweit nicht ausdrücklich gestattet.
The reproduction, distribution and utilization of this document as well as the communication of its contents to others without express authorization is prohibited.

These dimensions will be especially checked at delivery
Only inspection dimensions
With /E marked dimensions are only valid for internal use

Diese Maße werden bei Abnahme besonders geprüft
Ausschließlich Prüfmaße
Mit /E gekennzeichnete Maße sind nur für interne Zwecke gültig

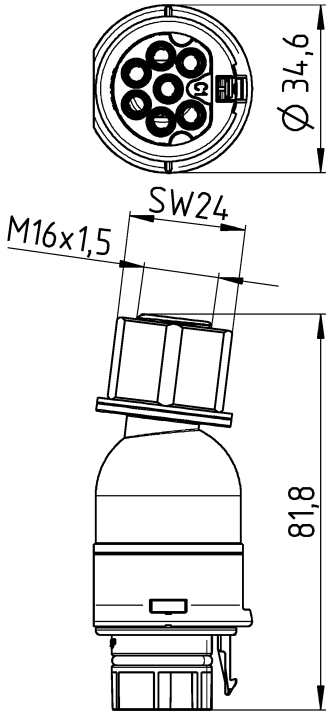

Auslieferungszustand
/delivery status

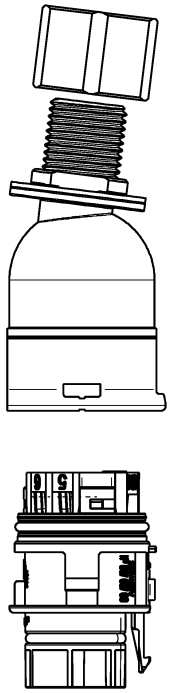

Teile-Nr./ Part no.	Typ/ Type	Kodierung/ coding
96.176.2153.0	RST20I7C S1 M13V GL	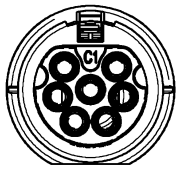
96.176.2153.1	RST20I7C S1 M13V SW	
96.176.2153.9	RST20I7C S1 M13V BL07	
96.166.2153.6	RST20I6S S1 M13V TB04	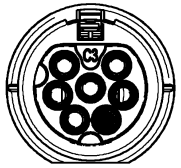
96.176.2153.6	RST20I7S S1 M13V TB04	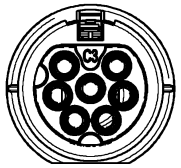

1:2

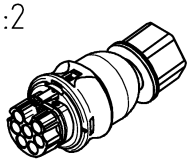

● = Pol verschlossen /pole closed

Tolerierung Size ISO 14405 Ⓔ / Tolerance system Size ISO 14405 Ⓔ.
(This ISO-standard describes the envelope principle. According to the envelope principle the deviations of form and parallelism are limited by the size tolerances).

ja/yes ☒ Stoffverbots- und Deklarationsliste nach WN 5020.010 ist einzuhalten. Conformity with Wieland document WN 5020.010 e (list of prohibited / declarable hazardous substances) to be declared!

Freitoleranz nach General tolerance

CAD - Zeichnung, keine manuellen Änderungen
CAD - drawing, no manual modifications allowed

1. Verwendung: First Use:

Blatt: 1 von 1
Sheet: 1 of 1

Werkstoff / Material

Maßstab / Scale: 1:1

	Tag/Date	Name
gezeichnet drawn	17.11.2017	Hollet
geprüft checked		
Normgeor. Stand. check		

Zeichnung Nr. / Drawing No.: 96.176.2153.0 13K

Index: a

Maße in mm / Dimensions are in mm

Vol. mm³ Oft./Srf. mm²

Ersatz für / Replacement for:

Index	Datum / Blatt Date / Sheet
a.	14.05.2018 /

Änderung / Revision

wieland
www.wieland-electric.com

Type: RST20I

Bennenung/Title: ST_CRIMP
male, crimp