Ficha técnica de producto

Artículo Nº 96.163.0153.6

Conector RST20I6C B1 YR2 TB04

RST20i6 Conector, acodado 90°, número de polos 6, Hembra, tipo de conexión Conexión por crimpado, tensión asignada 250 V / 400 V, corriente asignada 20 A, diámetro del cable 10 - 14 mm, color de codificación Turquesa



Artículo Nº	96.163.0153.6
EAN	4049088424601
Unidad de embalaje	100 Pieza (s)

Certificaciones / Homologaciones

Datos técnicos

Nota

Nota	Los contactos de crimpar se solicitan por separado (con los productos correspondientes)3 polos máx. 20A, 3 polos máx. 5A

Datos generales

Corriente Asignada	20 A
Tensión Asignada	250 V / 400 V
Tensión de cortocircuito	4 kV
Capota	Sí
Grado de polución	3
Con cierre	Auto-bloqueo (desbloqueo con herramienta)
Color de codificación	Turquesa
Marcaje de polos	L, N, PE, 1, 2, Ls
Color de la capota	Negro

Datos de conexión

Diámetro del cable máx.	14 mm
Diámetro del cable mín.	10 mm
Sección del conductor semirígido mm² máx.	2,5 mm²
Sección del conductor semirígido mm² mín.	0,75 mm²
Terminaciones por polo	1
Desforrado de manguera	32 mm
Desforrado del conductor	7 mm

Tipo

Tipo	Hembra
Tipo de conexión	Conexión por crimpado
Grado de protección (IP)	IP66/68 (3m;2h) /IP69

Material

Material de la carcasa	Poliamida
Libre de halógenos	Sí
Material del contacto	CuZn
Carga calorífica	0,35 kWh
Componentes de aislamiento de temperatura contínua	100 °C
Superfície final	Recubrimiento en plata

Dimensiones

Longitud	75,3 mm
Anchura	34,6 mm
Altura	63,8 mm

Accesorios

Artículo Nº	Tipo	Descripción
06.562.8753.0	Manual de la herramienta de desconexión RST20i7 BG	
02.127.1121.8	Contacto hembra CRIMP RST20i6/i7 1,0QMM	
02.127.1221.8	Contacto hembra CRIMP RST20i6/i7 1,5QMM	
02.127.1321.8	Contacto hembra CRIMP RST20i6/i7 2,5QMM	
99.589.0000.7	Tapa para conectores hembra SW	
Z5.569.5253.1	Tapa para conectores hembra SW	

Montaje

Artículo Nº	Tipo	Descripción
96.162.0153.6	Conector RST20I6C S1 ZR2 TB04	RST20i6 Conector, Recto, número de polos 6, macho, tipo de conexión Conexión por crimpado, tensión asignada 250 V / 400 V, corriente asignada 20 A, diámetro del cable 10 - 14 mm, color de codificación Turquesa
96.162.2153.6	Conector de empotrar RST20I6C S1 M03V TB04	RST20i6 Conector de empotrar, Modular, Recto, M16, número de polos 6, tipo macho, tipo de conexión Conexión por crimpado, tensión asignada 250 V / 400 V, corriente asignada 20 A, color de codificación Turquesa
9L.162.2153.6	Conector de empotrar RST20I6C 21 M03V TB04	RST20i6 Conector de empotrar, Modular, Recto, M16, número de polos 6, tipo macho, tipo de conexión Conexión por crimpado, tensión asignada 250 V / 400 V, corriente asignada 20 A, estanqueidad longitudinal Sí, color de codificación Turquesa
96.162.2053.6	Conector de empotrar RST20I6C S1 M00V TB04	RST20i6 Conector de empotrar, Modular, Recto, M20, número de polos 6, tipo macho, tipo de conexión Conexión por crimpado, tensión asignada 250 V / 400 V, corriente asignada 20 A, color de codificación Turquesa
9L.162.2053.6	Conector de empotrar RST20I6C 21 M00V TB04	RST20i6 Conector de empotrar, Modular, Recto, M20, número de polos 6, tipo macho, tipo de conexión Conexión por crimpado, tensión asignada 250 V / 400 V, corriente asignada 20 A, estanqueidad longitudinal Sí, color de codificación Turquesa
96.164.2053.6	Conector de empotrar RST20I6C S1 M90V TB04	RST20i6 Conector de empotrar, Modular, acodado 90°, M20, número de polos 6, tipo macho, tipo de conexión Conexión por crimpado, tensión asignada 250 V / 400 V, corriente asignada 20 A, color de codificación Turquesa
96.164.2253.6	Conector de empotrar RST20I6C S1 M91V TB04	RST20i6 Conector de empotrar, Modular, acodado 90°, M25, número de polos 6, tipo macho, tipo de conexión Conexión por crimpado, tensión asignada 250 V / 400 V, corriente asignada 20 A, color de codificación Turquesa
96.166.2153.6	Conector de empotrar RST20I6C S1 M13V TB04	RST20i6 Conector de empotrar, Modular, acodado 7°, M16, número de polos 6, tipo macho, tipo de conexión Conexión por crimpado, tensión asignada 250 V / 400 V, corriente asignada 20 A, color de codificación Turquesa
96.162.2253.6	Conector de empotrar RST20I6C S1 M01V TB04	RST20i6 Conector de empotrar, Modular, Recto, M25, número de polos 6, tipo macho, tipo de conexión Conexión por crimpado, tensión asignada 250 V / 400 V, corriente asignada 20 A, color de codificación Turquesa
9L.162.2253.6	Conector de empotrar RST20I6C 21 M01V TB04	RST20i6 Conector de empotrar, Modular, Recto, M25, número de polos 6, tipo macho, tipo de conexión Conexión por crimpado, tensión asignada 250 V / 400 V, corriente asignada 20 A, estanqueidad longitudinal Sí, color de codificación Turquesa

Dibujo técnico

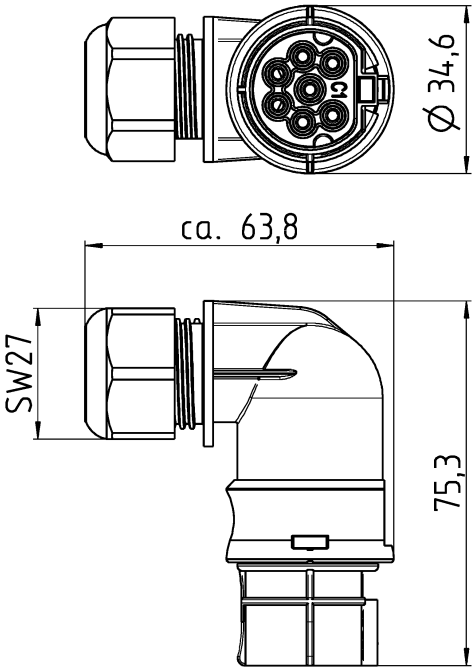

Auslieferungszustand
/delivery status

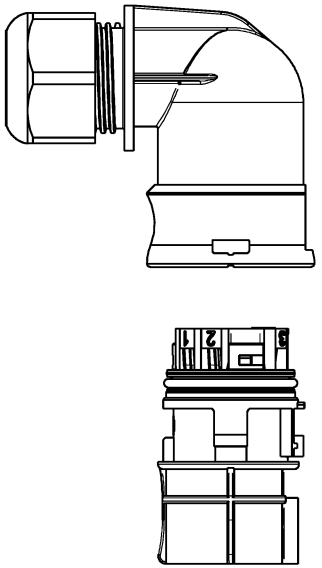

Teile-Nr./ Part no.	Typ/ Type		Kodierung/ coding
96.173.0153.0	RST20I7C B1 YR2	GL	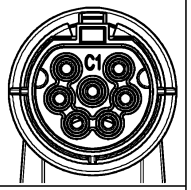
96.173.0153.1	RST20I7C B1 YR2	SW	
9L.173.0153.0	RST20I7C 11 YR2	GL	
9L.173.0153.1	RST20I7C 11 YR2	SW	
96.173.0153.9	RST20I7C B1 YR2	BL07	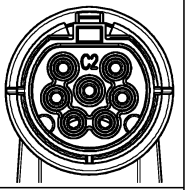
9L.173.0153.9	RST20I7C 11 YR2	BL07	
96.163.0153.6	RST20I6C B1 YR2	TB04	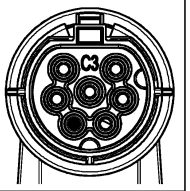
9L.163.0153.6	RST20I6C 11 YR2	TB04	
96.173.0153.6	RST20I7C B1 YR2	TB04	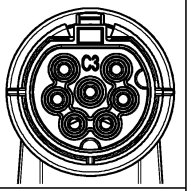
9L.173.0153.6	RST20I7C 11 YR2	TB04	

1:2

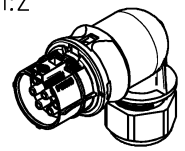

● = Pol verschlossen /pole closed

Tolerierung Size ISO 14405 Ⓔ / Tolerance system Size ISO 14405 Ⓔ.
(This ISO-standard describes the envolope principle. According to the envolope principle the deviations of form and parallelism are limited by the size tolerances).

ja/yes ☒ Stoffverbots- und Deklarationsliste nach WN 5020.010 ist einzuhalten. Conformity with Wieland document WN 5020.010 e (list of prohibited / declarable hazardous substances) to be declared!

Freitoleranz nach General tolerance

CAD - Zeichnung, keine manuellen Änderungen
CAD - drawing, no manual modifications allowed

1. Verwendung: First Use:

Blatt: Sheet: 1 von of 1

Index	Datum / Blatt Date / Sheet	Änderung / Revision
a	14.05.2018	

Werkstoff / Material

Maßstab / Scale 1:1

Vol. mm³ Ofl./Srf. mm²

	Tag/Date	Name
gezeichnet drawn	17.11.2017	Hollet
geprüft checked		
Normgepr. Stand. check		

Zeichnung Nr. / Drawing No.: 96.173.0153.0 13K

Index: a

Maße in mm / Dimensions are in mm

Ersatz für / Replacement for:

wieland
www.wieland-electric.com

Type: RST20I

Bennenung/Title: BU_CRIMP
female, crimp

Weitergabe sowie Vervielfältigung dieses Dokuments, Verwertung und Mitteilung seines Inhalts sind verboten, soweit nicht ausdrücklich gestattet.
The reproduction, distribution and utilization of this document as well as the communication of its conents to others without express autorization is prohibited.

These dimensions will be especially checked at delivery
Only inspection dimensions
With /E marked dimensions are only valid for internal use

Diese Maße werden bei Abnahme besonders geprüft
Ausschließlich Prüfmaße
Mit /E gekennzeichnete Maße sind nur für interne Zwecke gültig

96_173_0153_0_13K_sheet_1 CADW4030 Hollet 2018-06-18T10:47:40 1.000

QU-MEE-01/14 a