Ficha técnica de producto

Artículo Nº 96.056.6153.1

Conector de empotrar RST20I5S S1 M13V SW

RST® CLASSIC Conector de empotrar, Modular, acodado 7°, M16, número de polos 5, tipo macho, tipo de conexión conexión por tornillo, tensión asignada 250 V / 400 V, corriente asignada 20 A, color de codificación Negro



Artículo Nº	96.056.6153.1
EAN	4015573983953
Unidad de embalaje	100 Pieza (s)

Certificaciones / Homologaciones

Datos técnicos

Nota

Nota	Según la norma EN 60999-1, los conectores RST® con conexión por tornillo permiten la conexión de conductors sin preparación especial.Posicionado mediante tuerca plana

Datos generales

Corriente Asignada	20 A
Tensión Asignada	250 V / 400 V
Grado de polución	3
Tensión de cortocircuito	4 kV
Resistencia de continuidad	0,55 mOhm
Con cierre	Auto-bloqueo (desbloqueo con herramienta)
Color de codificación	Negro
Marcaje de polos	3, N, PE, 2, 1
Color del adaptador (si existe)	Negro

Datos de conexión

Sección del conductor rígido mm² máx.	4 mm²
Sección del conductor rígido mm² mín.	0,75 mm²
Sección del conductor semirígido mm² máx.	4 mm²
Sección del conductor semirígido mm² mín.	0,75 mm²
Terminaciones por polo	1
Desforrado del conductor	8 mm

Tipo

Tipo	macho
Tipo de conexión	conexión por tornillo
Rosca métrica de conexión	M16
Ángulo del conector	Acodado
Inclinación	7 °
Grado de protección (IP)	IP66/68 (3m;2h) /IP69

Grosor de las carcasas (dispositivo eléctrico)	0,5 mm
Grosor de las carcasas (dispositivo eléctrico)	8 mm

Material

Material de la carcasa	Poliamida
Libre de halógenos	Sí
Material del contacto	CuZn
Carga calorífica	0,226 kWh/St
Componentes de aislamiento de temperatura contínua	100 °C
Superfície final	Recubrimiento en plata

Dimensiones

Longitud	85 mm
Anchura	34,6 mm
Altura	34,6 mm

Accesorios

Artículo Nº	Tipo	Descripción
05.565.9953.1	Tapa para conectores macho SW	RST20i5/4 tapón para tapar conectores macho sin utilizar, color negro
99.532.0000.7	Tapa para conectores macho SW	RST20i5/4 tapón con cinta de sujeción, para tapar conectores macho sin utilizar, color negro

Dibujo técnico

Auslieferungszustand

delivery status

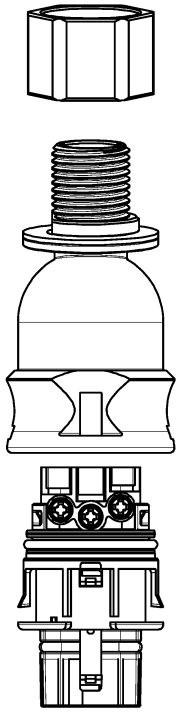

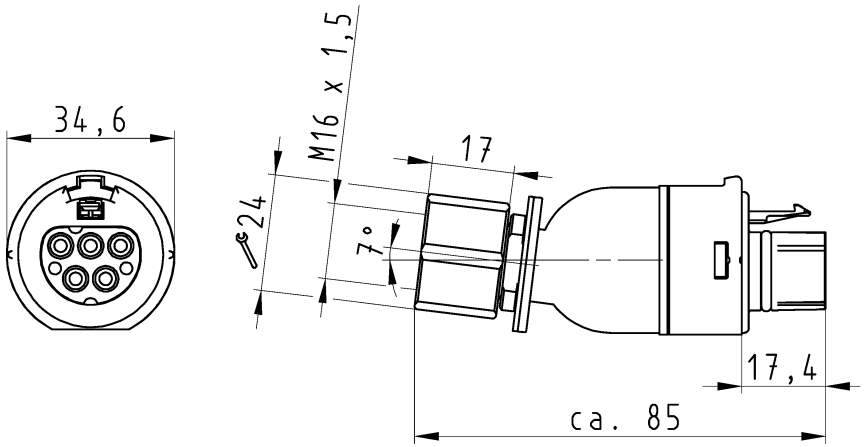

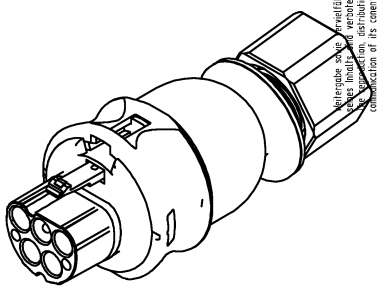

Verpackungseinheit: je 100 Stück
packaging unit: per 100

Bestellnummer /Order number	Typ /Type	Farbe /color
96.056.6153.1	RST2015S S1 M13V SW	schwarz /black
96.056.6153.0	RST2015S S1 M13V GL	lichtgrau /lightgrey

Weitere Daten siehe KATALOG oder eKatalog.
Additional data see CATALOG or eCatalog.

www.wieland-electric.com
eshop.wieland-electric.com

Oeffnungsmassbild siehe 96.031.2153.1 14K
opening dimension see 96.031.2153.1 14K

Toleranz Size ISO 14405Ⓔ/Tolerance system Size ISO 14405Ⓔ.
(This ISO-standard describes the envelope principle. According to the envelope principle the deviations of form and parallelism are limited by the size tolerances).

ja/yes ☒ Stoffverbots- und Deklarationsliste nach WN 5020.010 ist einzuhalten.
Conformity with Wieland document WN 5020.010 e (list of prohibited / declarable hazardous substances) to be declared!

Freitoleranz nach
General tolerance

CAD - Zeichnung, keine manuellen Änderungen
CAD - drawing, no manual modifications allowed

1.Verwendung: -
First Use:

Blatt: 1 von 1
Sheet: 1 of 1

Werkstoff/Material

Maßstab/Scale: 1:1

Vol. mm³ Ofl./Surf. mm²

	Tag/Date	Name
2015		
gezeichnet drawn	18.09.	HoffmannT
geprüft checked	-	-
Normgepr. Stand. check	-	-

Zeichnung Nr./Drawing No.: T 96.056.6153.0 13K

Index:

Maße in mm/Dimensions are in mm

Ersatz für/Replacement for: -

Type:

Benennung/Title:
STECKERADAPTER_M16_7GRAD_1
male connector adapter M16 7°

wieland
www.wieland-electric.com

Index | Datum / Blatt Date / Sheet
Änderung/Revision

These dimensions will be especially checked at delivery
Only inspection dimensions
With Æ marked dimensions are only valid for internal use

Diese Maße werden bei Abnahme besonders geprüft
Ausschließlich Prüfmaße
Mit Æ gekennzeichnete Maße sind nur für interne Zwecke gültig

Weitergabe sowie Vervielfältigung dieses Dokuments, Verwertung und Mitteilung seines Inhalts sind verboten, soweit nicht ausdrücklich gestattet. Zuwiderhandlungen verpflichten zu Schadenersatz. Alle Rechte für den Fall der Patenterteilung oder der GM-Eintragung vorbehalten.
The reproduction, distribution and utilization of this document as well as the communication of its contents to others without express authorization is prohibited.